HIKMICRO

Quick Start Guide

Thermal Scope

NEOS SERIES

English

Thermal Scope 6

Deutsch

Wärmebildfernrohr 11

Français

Portée thermique 16

Español

Mira térmica 21

Português

Mira Térmica 26

Italiano

Termocannocchiale 31

Čeština

Termovizní puškohled 36

Slovenčina

Termovízny puškohľad 41

Polski

Luneta termowizyjna 46

Magyar

Termikus hatókör 51

Română

Lunetă termică 56

Български

Топлинен телескоп 61

Nederlands

Thermische kijker 66

Dansk

Termisk kikkert 71

Norsk

Termisk Omfang 76

Suomi

Lämpötähtäin 81

Svenska

Termiskt kikarsikte 87

Lietuvių

Termovizorinis taikiklis 92

Русский

ИК-прицел 97

More Languages

(User Manual)

Contact Us

A

A.1 Non-LRF Model

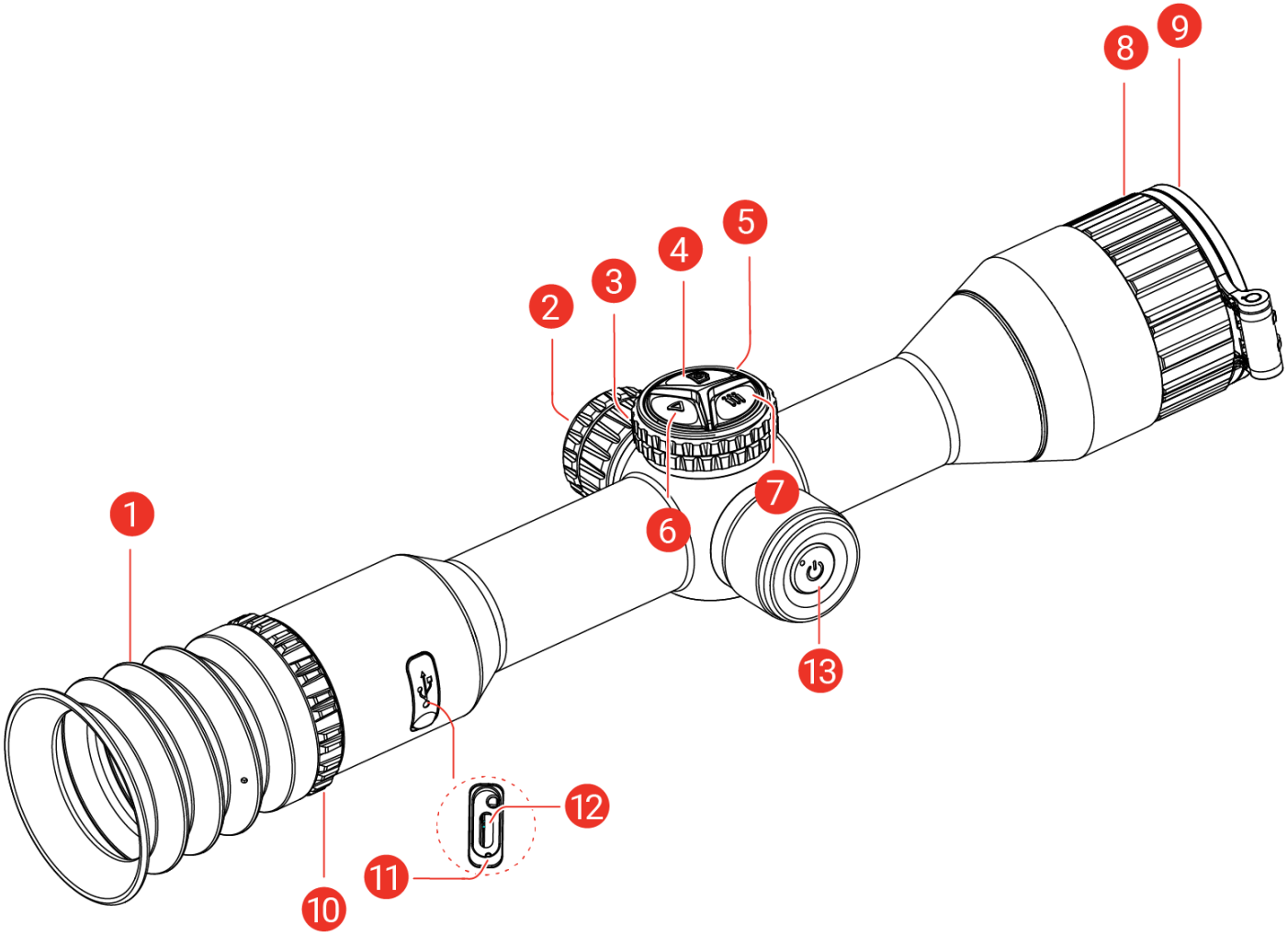

A.2 LRF Model

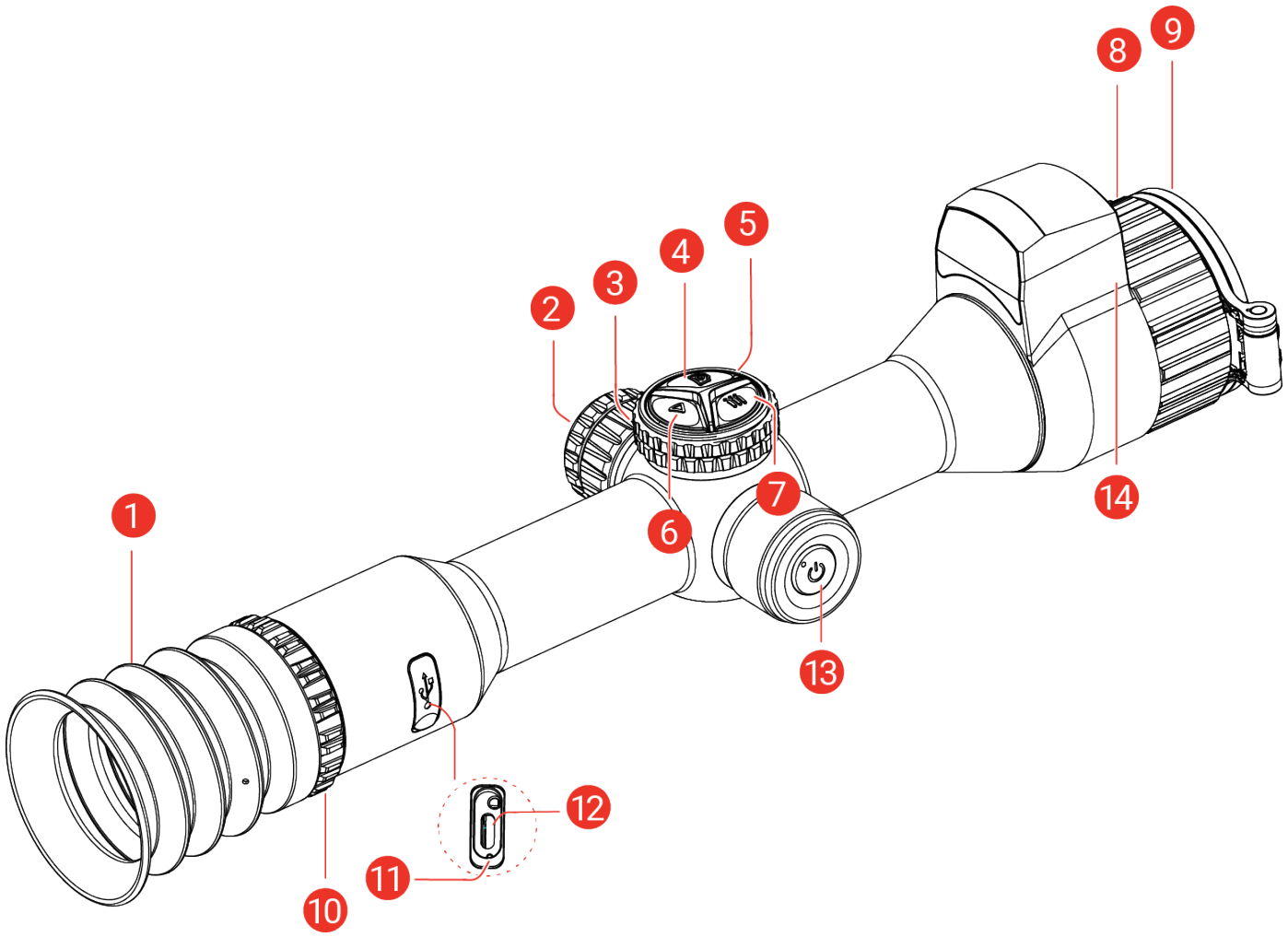

B

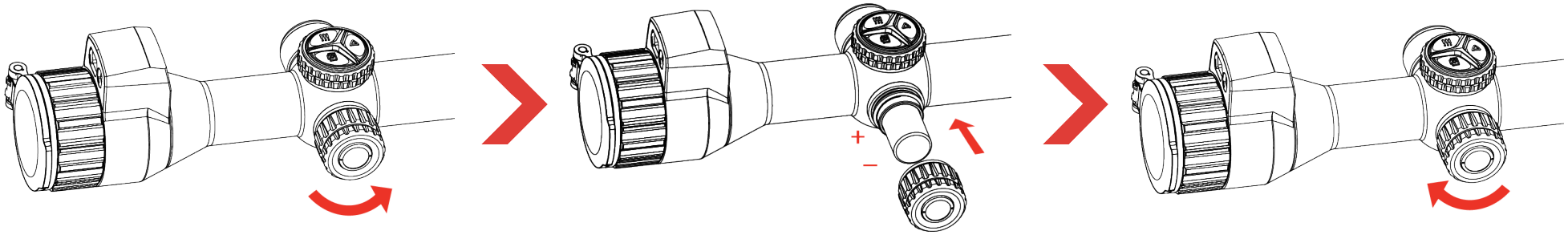

C

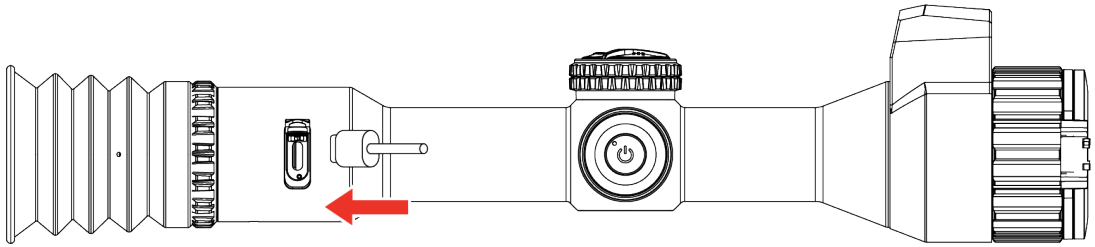

D

1

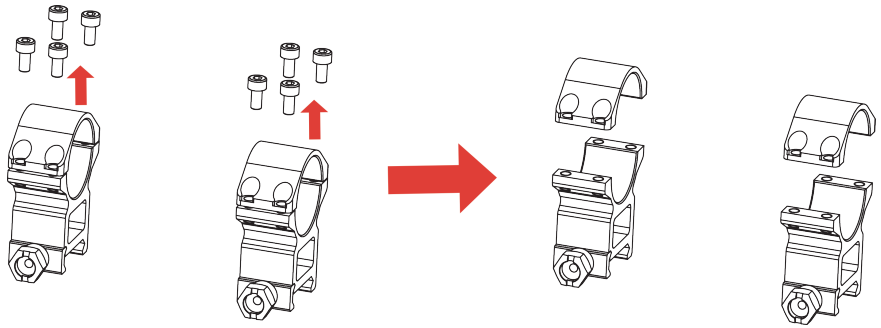

2

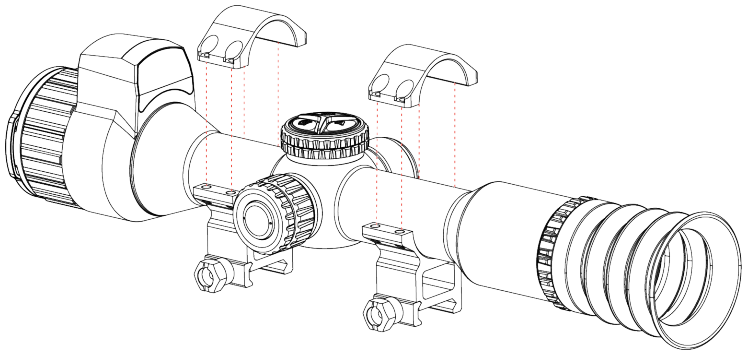

3

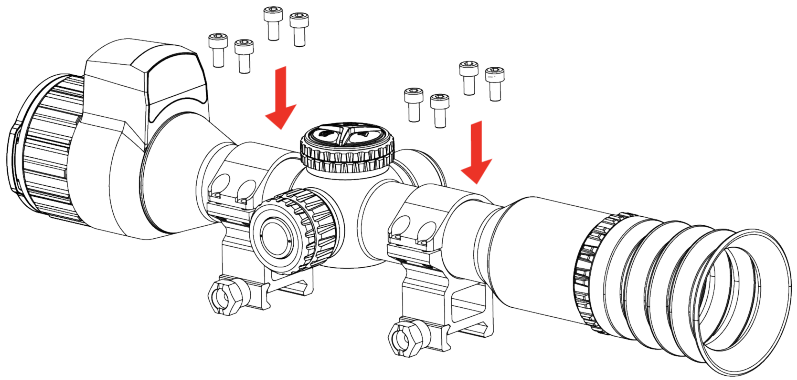

4

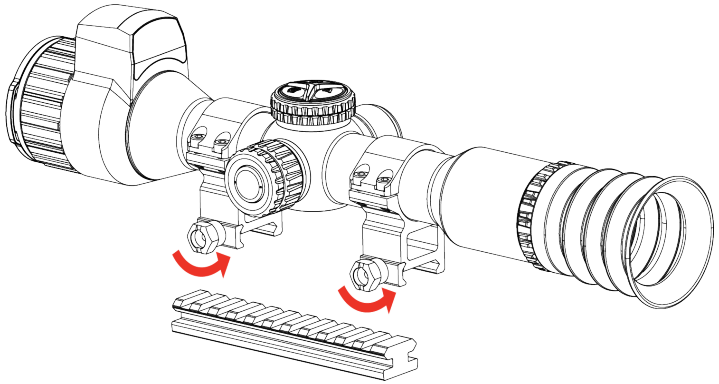

5

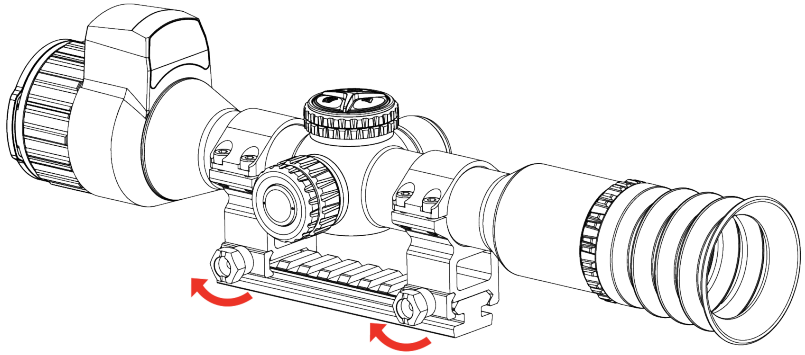

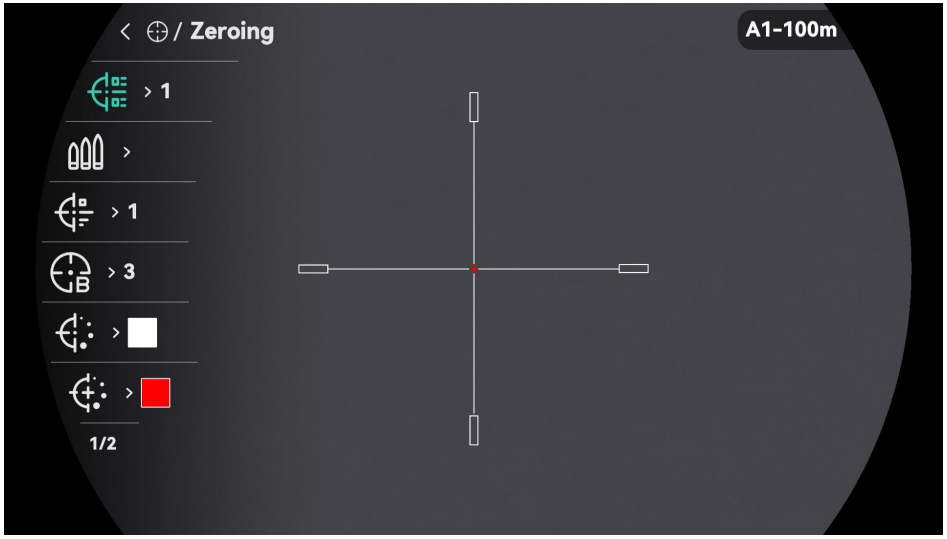
/ Zeroing
A1-100m
1
1
3
1/2

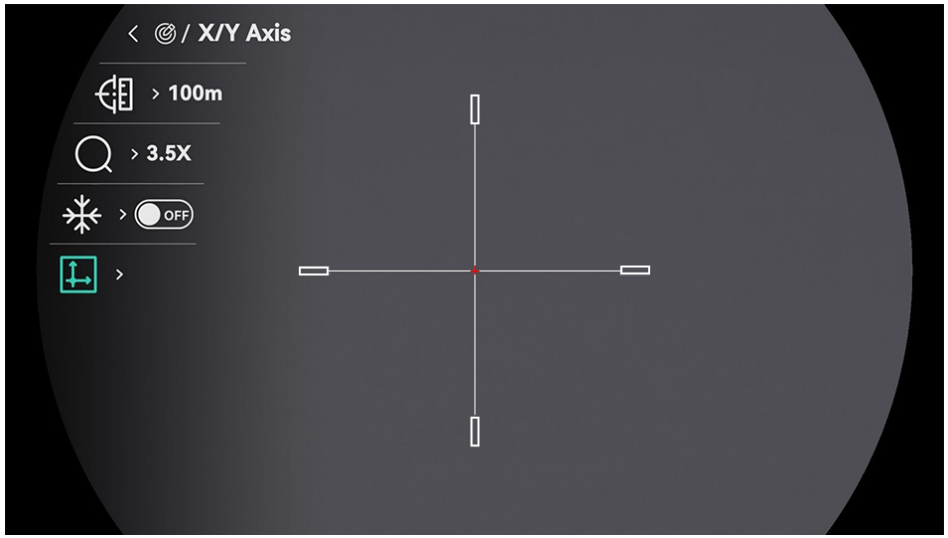
/ X/Y Axis
100m
3.5X
OFF

1. Introduction

HIKMICRO NEOS Thermal Scope is equipped with shutterless techonology and the latest Sync Pro algorithm, ensuring excellent targeting accuracy even in challenging moments. With its compact and lightweight design, NEOS also brings great portability especially during long-time hunting.

2. Package Content

The package includes: Device (× 1), Battery (× 1), Battery Charger (× 1), Type-C Cable (× 1), Lint-free Cloth (× 1), and Quick Start Guide (× 1).

3. Appearance (Page 1 – A)

The appearance may vary according to different models. Please take the actual product for reference.

1	**Eyepiece**	The piece placed closest to the eye to view the target.
2	**Battery Compartment**	For holding the battery.
3	**Wheel**	**Non-Menu Mode:** Rotate to switch digital zoom. **Menu Mode:** Rotate to move up/move down.
4	**Capture Key**	• **Press:** Capture snapshots. • **Hold:** Start/Stop recording videos.
5	**Microphone**	To record audio.
6	**Laser Key/FFC Key**	***For LRF Model*** • **Press**: Turn on laser ranging. • **Double Press**: Turn off laser ranging. • **Hold**: Correct non-uniformity of display (FFC). ***For Non-LRF Model*** Hold to correct non-uniformity of display (FFC).
7	**Menu Key**	**Non-Menu Mode:** • **Press:** Switch palettes. • **Hold:** Enter the menu. **Menu Mode:**

		◆ **Press:** Confirm/Set parameters. ◆ **Hold:** Save and exit menu.
8	**Focus Ring**	Adjusts focus to obtain clear targets.
9	**Thermal Lens**	For thermal imaging.
10	**Diopter Adjustment Ring**	Adjusts the dioptric setting.
11	**Charging Status Indicator**	Indicates the charging status of the device. ◆ Flashing Red & Green: Error occurred. ◆ Solid Red: Charging. ◆ Solid Green: Fully charged.
12	**Type-C Interface**	To connect the device to power supply or transmit data with a type-C cable.
13	**Power Key**	◆ **Press:** Standby mode/Wake up device. ◆ **Hold:** Power on/off. ** The power indicator stays solid red when the device is on.*
14*	**Laser Rangefinder** *(LRF Model)*	Measures the distance to the target with laser.
4 + 6	**Capture Key + Laser/FCC Key**	Hold to lock/unlock the wheel.

4. Install Battery (Page 2 – B)

Steps:

1. Turn the battery cover counterclockwise to loosen it.
2. Insert the battery into the battery compartment with the positive mark inward.
3. Turn the battery cover clockwise to tighten it.

Note

- Remove the external battery if the device is not used for a long time.
- The device comes with an external rechargeable 18650 battery and a built-in rechargeable lithium-ion

battery.

- The external battery size should be 19 mm × 70 mm, the rated voltage is 3.635 V, and the battery capacity is 3300 mAh.
- The built-in battery size should be 23 mm × 67 mm, the rated voltage is 3.635 V, and the battery capacity is 3350 mAh.

5. Charge Device (Page 2 – C)

Steps:

1. Lift the type-C interface cover.
2. Connect the device and power adapter with a type-C cable to charge the device.

Note

- Only the built-in battery can be charged via the type-C cable. Use the battery charger to charge the external battery.
- The priority for power supply is given to the external battery first, followed by the built-in battery.
- Make sure the built-in battery temperature is between 0 °C to 45 °C (32 °F to 113 °F) when charging.
- Make sure the external battery temperature is between 0 °C to 55 °C (32 °F to 131 °F) when charging.
- Charge the device for more than 4 hours before first use.

6. App Connection

Before the app connection, confirm **Remote Access** is enabled on the device (from the device menu).

Download on the App Store

GET IT ON Google Play

- Firmware Upgrade
- Browse & Save Exciting Moment
- Preview & Remote Control
- How-to Videos
- Repair Records & Warranty Inquiry

Steps:

1. Scan the QR code to download and install the app.
2. Select in the device menu to enable hotspot.
3. Turn on WLAN of your phone and connect to the device hotspot.
   - Hotspot Name: HIKMICRO_Serial No.
   - Hotspot Password: Go to **Hotspot** in the menu to check the password.
4. Open the app, and confirm the connection PIN code on the device to connect your phone with the device. You can view the device interface on your phone.

Note

The hotspot will be turned off if there is no connection for over 10 minutes.

7. Getting Started

Mount Device on Rail (Page 3 – D)

Steps:

1. Unscrew the ring tops with Allen wrench.
2. Place the device in the bottom halves of the rings, and align the top holes with bottom holes.
3. Insert and tighten the screws.
4. Loosen the screws on the bottom halves of the rings.
5. Attach the bottom halves of the rings to the rail, and tighten the screws on the rings. Make sure the device stays level.

Note

- Please purchase the ring separately.
- The ring may vary according to different models. Please refer to the actual product.
- Use lint-free cloth to clean the device base and the rail.

Zeroing (Page 4 – E)

Steps:

1. Select in the menu, and press to enter the reticle setting interface.
2. Select to select a reticle, and select to set the correction parameters.

3. Select to set the distance to the target.
4. Select to set the digital zoom ratio.
5. Aim at the target, and select to freeze the image.
6. Rotate the wheel to set the X or Y coordinate until the big reticle aligns with the point of impact.

8. More Operations

Scan the QR code below to obtain the user manual for more operations.

1. Einleitung

Das Wärmebild-Zielfernrohr HIKMICRO NEOS ist mit einer verschlusslosen Technologie und dem neuesten Sync Pro-Algorithmus ausgestattet, der auch in schwierigen Situationen eine hervorragende Zielgenauigkeit gewährleistet. Mit seinem kompakten und leichten Design bietet NEOS auch eine hervorragende Tragbarkeit, insbesondere bei ausgedehnten Jagdausflügen.

2. Lieferumfang

Das Paket enthält: Gerät (× 1), Akku (× 1), Akkuladegerät (× 1), Type-C-Kabel (× 1), fusselfreies Tuch (× 1) und Schnellstartanleitung (× 1).

3. Erscheinungsbild (Seite 1 – A)

Das Aussehen kann je nach Modell variieren. Bitte nehmen Sie das tatsächliche Produkt als Referenz.

1	**Okular**	Das dem Auge am nächsten liegende Teil, um das Ziel zu sehen.
2	**Akkufach**	Zum Halten der Akkus.
3	**Rad**	**Nicht-Menümodus:** Drehen, um Digitalzoom umzuschalten. **Menümodus:** Drehen, um nach oben/unten zu wechseln.
4	**Aufnahmetaste**	◆ **Drücken:** Schnappschüsse aufnehmen. ◆ **Gedrückt halten:** Starten/stoppen der Videoaufnahme.
5	**Mikrofon**	Zum aufnehmen von audio.
6	**Laser-Taste/FFC-Taste**	***Für LRF-Modell*** ◆ **Drücken**: Die Laser-Entfernungsmessung einschalten. ◆ **Doppelklick**: Die Laser-Entfernungsmessung ausschalten. ◆ **Gedrückt halten**: Ungleichmäßigkeit der Anzeige korrigieren (FFC). ***Für Nicht-LRF-Modell*** Halten Sie gedrückt, um die Ungleichmäßigkeit der Anzeige (FFC) zu korrigieren.
7	**Menü-Taste**	**Nicht-Menümodus:** ◆ **Drücken:** Paletten umschalten.

		◆ **Gedrückt halten:** Rufen Sie das Menü auf. **Menümodus:** ◆ **Drücken:** Parameter bestätigen/einstellen. ◆ **Gedrückt halten:** Speichern und Menü verlassen.
8	**Fokusring**	Stellen Sie den Fokus ein, um die Ziele klar zu erkennen.
9	**Wärmebildobjektiv**	Für Wärmebildaufnahmen.
10	**Dioptrieneinstellring**	Stellt die Dioptrieneinstellung ein.
11	**Ladezustandsanzeige**	Zeigt den Ladestatus des Geräts an. ◆ Blinkt rot und grün: Es ist ein Fehler aufgetreten. ◆ Leuchtet rot: Ladezyklus. ◆ Leuchtet Grün: Vollständig aufgeladen.
12	**Type-C-Schnittstelle**	Schließen Sie das Gerät an die Stromversorgung an oder übertragen Sie Daten mit einem Type-C-Kabel.
13	**Ein/Aus-Taste**	◆ **Drücken:** Standby-Modus/Gerät aufwecken. ◆ **Gedrückt halten:** Ein/Ausschalten. ** Die Betriebsanzeige leuchtet rot, wenn das Gerät eingeschaltet ist.*
14*	**Laser-Entfernungsmesser** *(LRF-Modell)*	Messen Sie die Entfernung zum Ziel mit dem Laser.
4 + 6	**Aufnahmetaste + Laser-/FCC-Taste**	Gedrückt halten, um das Rad zu sperren/entsperren.

4. Batterien einsetzen (Seite 2 – B)

Schritte:

1. Drehen Sie die Batterieabdeckung gegen den Uhrzeigersinn, um sie zu lösen.
2. Setzen Sie den Akku in das Akkufach mit dem Pluspol nach innen zeigend ein.
3. Drehen Sie den Akkufachdeckel im Uhrzeigersinn, um ihn zu fixieren.

Hinweis

- Nehmen Sie den externen Akku heraus, wenn das Gerät längere Zeit nicht benutzt wird.
- Im Lieferumfang des Geräts sind ein externer wiederaufladbarer 18650-Akku und ein integrierter wiederaufladbarer Lithium-Ionen-Akku enthalten.
- Die Größe des externen Akkus sollte 19 mm × 70 mm betragen, die Nennspannung liegt bei 3,635 V und die Akkukapazität bei 3300 mAh.
- Die Größe des eingebauten Akkus sollte 23 mm × 67 mm betragen, die Nennspannung liegt bei 3,635 V und die Akkukapazität bei 3350 mAh.

5. Gerät aufladen (Seite 2 – C)

Schritte:

1. Öffnen Sie die Schutzkappe des Type-C-Anschlusses.
2. Verbinden Sie Gerät und Netzteil über ein USB-Type-C-Kabel, um das Gerät aufzuladen.

Hinweis

- Nur der eingebaute Akku kann über das Typ-C-Kabel aufgeladen werden. Verwenden Sie das mitgelieferte Netzteil zum Aufladen des Akkus.
- Die Priorität für die Stromversorgung liegt zunächst beim externen Akku, gefolgt vom eingebauten Akku.
- Stellen Sie sicher, dass die Temperatur des eingebauten Akkus beim Laden zwischen 0 °C bis 45 °C (32 °F und 113 °F) liegt.
- Achten Sie darauf, dass die Temperatur des externen Akkus beim Laden zwischen 0 °C und 55 °C (32 °F und 131 °F) liegt.
- Laden Sie das Gerät vor der ersten Verwendung mehr als 4 Stunden lang auf.

6. App-Verbindung

Bestätigen Sie vor der App-Verbindung, dass der **Fernzugriff** (über das Gerätemenü) auf dem Gerät aktiviert ist.

- Firmware-Aktualisierung
- Spannenden Moment durchsuchen und speichern
- Vorschau und Fernbedienung
- Anleitungsvideos
- Anfrage zu Reparaturprotokollen und Gewährleistung

Schritte:

1. Scannen Sie den QR-Code, um die App herunterzuladen und zu installieren.
2. Wählen Sie im Gerätemenü die Aktivierung des Hotspots aus.
3. Schalten Sie das WLAN Ihres Telefons ein und verbinden Sie sich mit dem Geräte-Hotspot.
   - Hotspot-Name: HIKMICRO_Seriennummer
   - Hotspot-Passwort: Gehen Sie im Menü auf **Hotspot**, um das Passwort zu überprüfen.
4. Öffnen Sie die App und bestätigen Sie den PIN-Code für die Verbindung auf dem Gerät, um Ihr Telefon mit dem Gerät zu verbinden. Sie können die Geräteschnittstelle auf Ihrem Telefon anzeigen.

Hinweis

Der Hotspot wird ausgeschaltet, wenn mehr als 10 Minuten lang keine Verbindung besteht.

7. Erste Schritte

Gerät auf Schiene montieren (Seite 3 – D)

Schritte:

1. Schrauben Sie die Ringoberteile mit einem Inbusschlüssel ab.
2. Legen Sie das Gerät in die unteren Hälften der Ringe und richten Sie die oberen Löcher auf die unteren Löcher aus.
3. Schrauben einlegen und anziehen.
4. Lösen Sie die Schrauben an den unteren Hälften der Ringe.

5. Befestigen Sie die unteren Hälften der Ringe an der Schiene und ziehen Sie die Schrauben an den Ringen fest. Stellen Sie sicher, dass das Gerät waagerecht bleibt.

Hinweis

- Bitte erwerben Sie den Ring separat.
- Der Ring kann je nach Modell variieren. Informieren Sie sich bitte am jeweiligen Produkt.
- Reinigen Sie den Gerätesockel und die Schiene mit einem fusselfreien Tuch.

Nullstellung (Seite 4 – E)

Schritte:

1. Wählen Sie im Menü aus und drücken Sie , um die Oberfläche für die Fadenkreuzeinstellungen zu öffnen.
2. Wählen Sie aus, um ein Fadenkreuz auszuwählen, und wählen Sie aus, um die Korrekturparameter einzustellen.
3. Wählen Sie aus, um die Entfernung zum Ziel einzustellen.
4. Wählen Sie , um den digitalen Zoomfaktor einzustellen.
5. Zielen Sie auf das Ziel und wählen Sie , um das Bild einzufrieren.
6. Drehen Sie das Rad, um die Koordinaten X oder Y einzustellenoder bis sich das große Fadenkreuz mit dem Auftreffpunkt ausrichtet.

8. Weitere Funktionen

Scannen Sie den QR-Code unten, um das Benutzerhandbuch für eine ausführlichere Anleitung abzurufen.

1. Introduction

La lunette thermique HIKMICRO NEOS est équipée d'une technologie sans obturateur et du tout dernier algorithme Sync Pro, garantissant une excellente précision de ciblage même dans les situations les plus difficiles. Grâce à sa conception compacte et légère, le NEOS offre également une excellente portabilité, notamment lors de longues sessions de chasse.

2. Contenu de l'emballage

L'emballage contient : Appareil (× 1), batterie (× 1), chargeur de batterie (× 1), câble de type-C (× 1), chiffon non pelucheux (× 1) et guide de démarrage rapide (× 1).

3. Apparence (Page 1 – A)

L'apparence peut varier selon les modèles. Veuillez vous référer au produit réel.

1	**Oculaire de visée**	Pièce placée le plus près de l'œil pour voir la cible.
2	**Compartiment à pile**	Permet d'accueillir la batterie.
3	**Molette**	**En dehors du menu Mode :** Tournez pour activer le zoom numérique. **Dans le menu Mode :** Tournez pour monter/descendre.
4	**Touche Capture**	◆ **Appuyer:** Capturer des instantanés. ◆ **Maintenir enfoncé:** démarrer/arrêter l'enregistrement vidéo.
5	**Microphone**	Pour faire des enregistrements audio.
6	**Touche Laser/Touche FFC**	***Pour le modèle LRF*** ◆ **Appuyer**: allumer la télémétrie laser. ◆ **Appuyer deux fois** : éteindre la télémétrie laser. ◆ **Maintenir enfoncé**: corriger la non-uniformité de l'affichage (FFC). ***Pour le modèle non-LRF*** Maintenez pour corriger la non-uniformité de l'affichage (FFC).
7	**Touche Menu**	**En dehors du menu Mode :** ◆ **Appuyer :** changer de palette. ◆ **Maintenir enfoncé :** accéder au menu.

		Dans le menu Mode : ◆ **Appuyer :** confirmer/définir des paramètres. ◆ **Maintenir enfoncé :** Enregistrer et quitter le menu.
8	**Bague de mise au point**	Permet d'ajuster la mise au point pour obtenir des cibles nettes.
9	**Objectif thermique**	Pour l'imagerie thermique.
10	**Bague de réglage dioptrique**	Permet d'ajuster le réglage dioptrique.
11	**Voyant d'état de charge**	Indique l'état de charge de l'appareil. ◆ Clignotement rouge et vert : Une erreur s'est produite. ◆ Rouge fixe : chargement en cours. ◆ Vert fixe : chargement complet.
12	**Interface type C**	Permet de connecter l'appareil à l'alimentation électrique ou de transmettre des données à l'aide d'un câble de type C.
13	**Touche d'alimentation**	◆ **Appuyer :** Mode Veille/Réactivation de l'appareil. ◆ **Maintenir enfoncé :** Allumer/éteindre. ** L'indicateur d'alimentation reste rouge fixe lorsque l'appareil est en marche.*
14*	**Télémètre laser** *(Modèle LRF)*	Permet de mesurer la distance à la cible à l'aide du laser.
4 + 6	**Touche Capture + Touche Laser/FCC**	Appuyez longuement pour Verrouiller/Déverrouiller la molette.

4. Installation des piles (Page 2 – B)

Procédure :

1. Tournez le cache du compartiment à pile dans le sens antihoraire pour le desserrer.
2. Insérez la batterie dans le compartiment en veillant à insérer le pôle positif en premier.
3. Tournez le cache du compartiment à pile dans le sens horaire pour le serrer.

Remarque

- Retirez la pile externe si vous prévoyez de ne pas utiliser l'appareil pendant longtemps.
- L'appareil est fourni avec une batterie externe rechargeable de type 18650 et d'une batterie intégrée rechargeable au lithium-ion.
- La taille de la batterie externe doit être de 19 mm × 70 mm, la tension nominale est de 3,635 V et la capacité de la batterie est de 3 300 mAh.
- La taille de la batterie intégrée doit être de 23 mm × 67 mm, la tension nominale est de 3,635 V et la capacité de la batterie est de 3 350 mAh.

5. Dispositif de charge (Page 2 – C)

Procédure :

1. Soulevez le couvercle de l'interface de type C.
2. Pour charger l'appareil, connectez-le à un adaptateur d'alimentation à l'aide du câble de type C.

Remarque

- Seule la batterie intégrée peut être rechargée via le câble de type C. Utilisez le chargeur de piles pour recharger la pile externe.
- La priorité pour l'alimentation électrique est donnée à la batterie externe d'abord, puis à la batterie intégrée.
- Lors du rechargement, assurez-vous que la température des batteries intégrées est comprise entre 0° C et 45° C (32° F et 113° F).
- Assurez-vous que la température de la batterie est comprise entre 0° C et 55° C (32° F à 131° F) lors de la charge.
- Chargez l'appareil pendant au moins 4 heures avant la première utilisation.

6. Connexion à l'application

Avant la connexion de l'application, veuillez vous assurer que l'option **Accès à distance** est activée sur l'appareil (à partir du menu de l'appareil).

Download on the App Store

GET IT ON Google Play

- Mise à niveau du micrologiciel
- Naviguer et sauvegarder un moment excitant
- Aperçu et commande à distance
- Vidéos de prise en main
- Archives de réparation et garantie

Procédure :

1. Scannez le code QR pour télécharger et installer l'application.
2. Sélectionnez dans le menu de l'appareil pour activer le point d'accès.
3. Activez le réseau local sans fil de votre téléphone et connectez-le au point d'accès de l'appareil.
   - Nom du point d'accès : HIKMICRO_N° de série
   - Mot de passe du point d'accès : Accédez à **Point d'accès** dans le menu pour vérifier le mot de passe.
4. Veuillez ouvrir l'application et confirmer le code PIN de connexion sur l'appareil pour connecter votre téléphone à l'appareil. Vous pouvez afficher l'interface de l'appareil sur votre téléphone.

Remarque

Le point d'accès sera désactivé s'il n'y a pas de connexion pendant plus de 10 minutes.

7. Premiers pas

Montage de l'appareil sur le rail (Page 3 – D)

Procédure :

1. Dévissez le haut de la bague à l'aide d'une clé Allen.
2. Placez l'appareil dans la moitié inférieure des bagues et alignez les trous du haut sur ceux du bas.
3. Insérez les vis et serrez-les.
4. Desserrez les vis de la moitié inférieure des bagues.
5. Fixez la moitié inférieure de la bague au rail et serrez les vis des bagues. Assurez-vous que l'appareil reste à niveau.

Remarque

- Veuillez acheter la bague séparément.
- La bague peut être différente selon les modèles. Reportez-vous au produit.
- Utilisez un chiffon non pelucheux pour nettoyer la base de l'appareil et le rail.

Mise à zéro (Page 4 – E)

Procédure :

1. Sélectionnez dans le menu, puis appuyez sur pour accéder à l'interface de réglage du réticule.
2. Sélectionnez pour sélectionner un réticule, et sélectionnez pour définir les paramètres de correction.
3. Sélectionnez pour définir la distance à la cible.
4. Sélectionnez pour définir le facteur du zoom numérique.
5. Visez la cible et sélectionnez pour geler l'image.
6. Tournez la molette pour régler les coordonnées X ou Y jusqu'à ce que le grand réticule s'aligne sur le point d'impact.

8. Autres opérations

Scannez le code QR ci-dessous pour obtenir le manuel d'utilisation pour des opérations plus détaillées.

1. Introducción

La mira telescópica térmica HIKMICRO NEOS está equipada con tecnología sin obturador y el último algoritmo Sync Pro, lo que garantiza una excelente precisión del objetivo incluso en momentos difíciles. Con su diseño compacto y liviano, NEOS también brinda una gran portabilidad, especialmente durante la caza de larga duración.

2. Contenido del paquete

El paquete incluye: 1 dispositivo, 1 batería, 1 cargador de batería, 1 cable tipo C, 1 paño antipelusa y 1 guía de inicio rápido.

3. Apariencia (Página 1 – A)

La apariencia puede variar dependiendo del modelo. Seleccione el tipo del producto real como referencia.

1	**Ocular**	La pieza colocada más cerca del ojo para ver el objetivo.
2	**Compartimento de la batería**	Alberga la batería.
3	**Rueda**	**Modo sin menú:** Girar para cambiar al zoom digital. **Modo menú:** Girar para mover arriba/abajo.
4	**Tecla de captura**	◆ **Pulsar:** Capturar instantáneas. ◆ **Mantener pulsado:** Iniciar/detener grabación de vídeo.
5	**Micrófono**	Para grabar audio.
6	**Tecla de láser/Tecla FFC**	***Para modelo LRF*** ◆ **Pulsar**: Activar el registro láser. ◆ **Pulsar dos veces**: Desactivar el registro láser. ◆ **Mantener pulsado**: Corregir la falta de uniformidad de la visualización (FFC).
		Para modelo no LRF Mantenga pulsado para corregir la falta de uniformidad de la visualización (FFC).

7	**Tecla de menú**	**Modo sin menú:** ◆ **Pulsar:** Cambiar las paletas. ◆ **Mantener pulsado:** Entrar/salir del menú. **Modo menú:** ◆ **Pulsar:** Confirmar/establecer los parámetros. ◆ **Mantener pulsado:** Guardar y salir del menú.
8	**Anillo de enfoque**	Ajusta el enfoque para captar objetivos claros.
9	**Lente térmica**	Para las imágenes térmicas.
10	**Rueda de ajuste de dioptrías**	Ajusta la configuración dióptrica.
11	**Indicador de estado de carga**	Indica el estado de carga del dispositivo. ◆ Rojo y verde intermitente: Se ha producido un error. ◆ Rojo fijo: cargando. ◆ Verde fijo: carga completa.
12	**Interfaz de tipo C**	Conecta el dispositivo a la fuente de alimentación o transmite datos con un cable USB tipo C.
13	**Tecla de encendido**	◆ **Pulsar:** Modo en espera/activar dispositivo. ◆ **Mantener pulsado:** Encendido/apagado. ** El indicador de encendido se mantiene iluminado en rojo cuando el dispositivo está encendido.*
14*	**Telémetro láser** *(modelo LRF)*	Mide la distancia al objetivo con láser.
4 + 6	**Tecla de captura + Tecla de láser/FCC**	Mantener pulsado para bloquear/desbloquear la rueda.

4. Instalación de las pilas (Página 2 – B)

Pasos:

1. Gire la tapa de la batería en sentido antihorario para aflojarla.

2. Introduzca la batería dentro del compartimiento con el polo positivo hacia adentro.
3. Gire la tapa de la batería en sentido horario para apretarla.

Nota

- Retire la batería externa no va a utilizar el dispositivo durante un periodo de tiempo prolongado.
- El dispositivo viene con una batería externa recargable 18650 y una batería integrada recargable de iones de litio.
- El tamaño de la batería externa es 19 mm × 70 mm, la tensión nominal es de 3,635 V y la capacidad de la batería es de 3300 mAh.
- El tamaño de la batería integrada es 23 × 67 mm, la tensión nominal es de 3,635 V y la capacidad de la batería es de 3350 mAh.

5. Cargar el dispositivo (Página 2 – C)

Pasos:

1. Levante la tapa del conector USB tipo C.
2. Para cargar el dispositivo, conéctelo al adaptador de corriente usando un cable de tipo C.

Nota

- Solo la batería integrada puede cargarse a través del cable tipo C. Use el cargador de batería para cargar la batería externa.
- La prioridad de suministro de energía se otorga a la batería externa y luego a la batería integrada.
- Asegúrese de que durante la carga, la temperatura de la batería integrada está entre 0 °C y 45 °C.
- Asegúrese que de durante la carga, la temperatura de la batería externa está entre 0 °C y 55 °C.
- Cargue el dispositivo durante más de 4 horas antes del primer uso.

6. Conexión de la aplicación

Antes de conectar la aplicación, confirme que **Acceso remoto** está habilitado en el dispositivo (desde el menú del dispositivo).

- Actualización del firmware
- Explore y guarde momentos emocionantes
- Vista previa y control remoto
- Vídeos explicativos
- Registros de reparación y consulta de la garantía

Pasos:

1. Escanee el código QR para descargar e instalar la aplicación.
2. Seleccione en el menú del dispositivo para activar el punto de acceso wifi.
3. Active la WLAN de su teléfono y conéctese al punto de acceso wifi del dispositivo.
   - Nombre del punto de acceso: HIKMICRO_Núm. de serie
   - Contraseña del punto de acceso: Vaya a **Punto de acceso** en el menú para comprobar la contraseña.
4. Abra la app y confirme el código PIN de conexión en el dispositivo para conectar su teléfono con el dispositivo. Podrá ver la interfaz del dispositivo en su teléfono.

Nota

El punto de acceso se desactivará si no hay una conexión durante más de 10 minutos.

7. Primeros pasos

Montaje del dispositivo en el riel (Página 3 – D)

Pasos:

1. Desmonte la parte superior de las arandelas de la abrazadera con la llave Allen.
2. Coloque el dispositivo sobre la parte inferior de las abrazaderas y alinee los orificios de la parte superior con los de la parte inferior.
3. Inserte y apriete los tornillos.
4. Afloje los tornillos situados en parte inferior de las abrazaderas.

5. Coloque la parte inferior de las abrazaderas en el riel, y apriete los tornillos de las abrazaderas. Asegúrese de que el dispositivo permanece nivelado.

Nota

- Compre el anillo por separado.
- El anillo puede variar dependiendo del modelo. Por favor, consulte la documentación que corresponda al producto en cuestión.
- Utilice una gamuza que no suelte pelusa para limpiar la base del dispositivo y la guía.

Puesta a cero (Página 4 – E)

Pasos:

1. Seleccione en el menú y pulse para entrar en la interfaz de configuración.
2. Seleccione para elegir una retícula y seleccione para establecer los parámetros de corrección.
3. Seleccione para establecer la distancia al objetivo.
4. Seleccione para establecer el índice de zoom digital.
5. Apunte al objetivo y seleccione para congelar la imagen.
6. Gire la rueda para establecer las coordenadas X o Y hasta que la retícula grande quede alineada con el punto de impacto.

8. Más operaciones

Escanee el siguiente código QR para obtener el manual de usuario para conocer todas las operaciones.

1. Introdução

A Mira térmica HIKMICRO NEOS está equipada com tecnologia sem obturador e o mais recente algoritmo Sync Pro, garantindo uma excelente precisão de mira mesmo em momentos desafiantes. Com o seu design compacto e leve, o NEOS também oferece uma ótima portabilidade, especialmente durante longas caçadas.

2. Conteúdo da embalagem

A embalagem inclui: Dispositivo (× 1), bateria (× 1), carregador de bateria (× 1), cabo tipo C (× 1), pano sem fiapos (× 1) e guia de início rápido (× 1).

3. Aspeto (Página 1 – A)

O aspeto pode variar consoante os modelos. Tenha o produto real como referência.

1	**Óculo**	A peça posicionada junto ao olho que permite visualizar o alvo.
2	**Compartimento das pilhas**	Para inserir a bateria.
3	**Roda**	**Modo não-menu:** Girar para mudar o zoom digital. **Modo de menu:** Rodar para mover para cima/mover para baixo.
4	**Tecla de captura**	◆ **Premir:** Capture instantâneos. ◆ **Premir sem soltar:** Iniciar/parar de gravar vídeo.
5	**Microfone**	Para gravar áudio.
6	**Tecla de laser/Tecla FFC**	***Para modelo LRF*** ◆ **Premir**: Ligar o alcance do laser. ◆ **Premir duas vezes**: Desligar o alcance do laser. ◆ **Premir sem soltar**: Corrigir as desigualdades de visualização (FFC). ***Para modelo não LRF*** Manter premido para corrigir as desigualdades de visualização (FFC).
7	**Tecla de menu**	**Modo não-menu:** ◆ **Premir:** Alterar as paletas. ◆ **Premir sem soltar:** Entre no menu.

		Modo de menu: ◆ **Premir:** Confirmar/definir parâmetros. ◆ **Premir sem soltar:** Guardar e sair do menu.
8	**Anel de foco**	Ajuste a focagem para obter alvos com maior nitidez.
9	**Lente térmica**	Para imagens térmicas.
10	**Anel de ajuste da dioptria**	Ajusta as definições da dioptria.
11	**Indicador de estado de carregamento**	Indica o estado de carregamento do dispositivo. ◆ Vermelho e verde intermitente: Ocorreu um erro. ◆ Vermelho fixo: A carregar. ◆ Verde fixo: Totalmente carregada.
12	**Interface Tipo-C**	Ligue o dispositivo à fonte de alimentação ou transmita dados através de um cabo Tipo-C.
13	**Tecla de alimentação**	◆ **Premir:** Modo de espera/Ativar dispositivo. ◆ **Premir sem soltar:** Ligar/desligar. ** O indicador de corrente permanece vermelho fixo quando o dispositivo está ligado.*
14*	**Medidor de distâncias a laser** *(Modelo LRF)*	Mede a distância até ao alvo com o laser.
4 + 6	**Tecla de captura + Tecla de laser/FCC**	Manter premidas para bloquear/desbloquear a roda.

4. Instalar a bateria (Página 2 – B)

Passos:

1. Gire a tampa da bateria no sentido contrário ao dos ponteiros do relógio para a soltar.
2. Insira a pilha no respetivo compartimento com o pólo positivo para dentro.
3. Gire a tampa da bateria no sentido dos ponteiros do relógio para a apertar.

Nota

- Retire a bateria externa caso não utilize o dispositivo por um longo período de tempo.
- O dispositivo inclui uma bateria 18650 recarregável externa e uma bateria de iões de lítio recarregável integrada.
- O tamanho da bateria externa deve ser de 19 mm × 70 mm. A tensão nominal é de 3,635 V e a capacidade da bateria é de 3300 mAh.
- O tamanho da bateria integrada deve ser de 23 mm × 67 mm. A tensão nominal é de 3,635 V e a capacidade da bateria é de 3350 mAh.

5. Carregar o dispositivo (Página 2 – C)

Passos:

1. Levante a cobertura da interface tipo C.
2. Ligue o dispositivo ao adaptador de alimentação por intermédio de um cabo tipo C para carregar o dispositivo.

Nota

- Só a bateria integrada pode ser carregada através do cabo tipo C. Utilize o carregador da bateria para carregar a bateria externa.
- A prioridade da fonte de alimentação é dada primeiro à bateria externa, seguida da bateria integrada.
- Certifique-se de que a temperatura da bateria integrada está entre 0 °C e 45 °C durante o carregamento.
- Certifique-se de que a temperatura da bateria externa está entre 0 °C e 55 °C durante o carregamento.
- Antes da primeira utilização, carregue o dispositivo durante mais de 4 horas.

6. Ligação através da aplicação

Antes de ligar a aplicação, confirme se o **Acesso remoto** está ativado no dispositivo (a partir do menu do dispositivo).

Download on the App Store

GET IT ON Google Play

- Atualização do firmware
- Explorar e guardar momento excitante
- Pré-visualização e Controlo remoto
- Tutoriais de vídeo
- Registos de reparação e Consulta da garantia

Passos:

1. Leia o código QR para descarregar e instalar a aplicação.
2. Selecione no menu do dispositivo para ativar o hotspot.
3. Ative a WLAN no seu telefone e estabeleça ligação ao hotspot do dispositivo.
   - Nome do hotspot: HIKMICRO_N.º de série
   - Palavra-passe do hotspot: Aceda a **Hotspot** no menu para verificar a palavra-passe.
4. Abra a aplicação e confirme o código PIN de ligação no dispositivo para ligar o seu telefone ao dispositivo. Pode ver a interface do dispositivo no seu telefone.

Nota

O hotspot vai ser desligado se não ocorrer nenhuma ligação durante mais de 10 minutos.

7. Começar

Montar o dispositivo na calha (Página 3 – D)

Passos:

1. Desaperte as partes superiores do aro com uma chave Allen.
2. Coloque o dispositivo nas metades inferiores dos aros e alinhe os orifícios superiores com os orifícios inferiores.
3. Insira e aperte os parafusos.
4. Desaperte os parafusos das metades inferiores dos aros.

5. Fixe as metades inferiores dos aros na calha e aperte os parafusos nos aros. Certifique-se de que o dispositivo permanece nivelado.

Nota

- Adquira o aro em separado.
- O aro pode variar consoante os modelos. Consulte o produto real.
- Utilize um pano sem fiapos para limpar a base do dispositivo e a calha.

Ajustar a zero (Página 4 – E)

Passos:

1. Selecione no menu e prima para aceder à interface de definição do retículo.
2. Selecione para selecionar um retículo e selecione para definir os parâmetros de correção.
3. Selecione para definir a distância até ao alvo.
4. Selecione para definir a proporção de zoom digital.
5. Aponte para o alvo e selecione para congelar a imagem.
6. Desloque a roda para definir as coordenadas X ou Y até o retículo grande ficar alinhado com o ponto de impacto.

8. Mais operações

Leia o código QR abaixo para obter o manual do utilizador e aceder a mais operações.

1. Introduzione

Il mirino termico HIKMICRO NEOS è dotato di tecnologia senza otturatore e dell'ultimo algoritmo Sync Pro, che garantiscono un'eccellente precisione di puntamento anche nelle situazioni più difficili. Grazie al suo design compatto e leggero, NEOS garantisce anche un'ottima portabilità, soprattutto durante le battute di caccia prolungate.

2. Contenuto della confezione

La confezione contiene: Dispositivo (1 pz.), batteria (1 pz.), caricabatterie (1 pz.), cavo Type-C (1 pz.), panno privo di pelucchi (1 pz.), guida introduttiva (1 pz.).

3. Descrizione (Pagina 1 – A)

L'aspetto può variare a seconda del modello. Fare riferimento al prodotto reale.

1	**Oculare**	L'elemento posizionato più vicino all'occhio per visualizzare il bersaglio.
2	**Vano batterie**	Contiene le batterie.
3	**Ghiera zigrinata**	**Modalità senza menu:** Ruotare per passare allo zoom digitale. **Modalità menu:** Ruotare per muovere verso l'alto/verso il basso.
4	**Pulsante di acquisizione**	◆ **Pressione breve:** per acquisire istantanee. ◆ **Pressione lunga:** Avvia/interrompi la registrazione video.
5	**Microfono**	Per la registrazione audio.
6	**Pulsante laser/Pulsante FFC**	***Per il modello LRF*** ◆ **Pressione breve**: attiva la telemetria laser. ◆ **Doppia pressione**: Disattiva la telemetria laser. ◆ **Pressione lunga**: correggere le difformità del display (FFC). ***Per il modello non LRF*** Tenere premuto per correggere le difformità del display (FFC).
7	**Pulsante del Menu**	**Modalità senza menu:** ◆ **Pressione breve:** cambio tavolozze.

		• **Pressione lunga:** accedere al menu. **Modalità menu:** • **Pressione breve:** confermare/impostare i parametri. • **Pressione lunga:** salvare e uscire dal menu.
8	**Ghiera di messa a fuoco**	Consente di regolare la messa a fuoco per avere dei bersagli chiari.
9	**Obiettivo termico**	Per immagini termiche.
10	**Ghiera di regolazione diottrica**	Regola l'impostazione delle diottrie.
11	**Indicatore dello stato di ricarica**	Indica lo stato di carica del dispositivo. • Lampeggia in verde e rosso: si è verificato un errore. • Rosso fisso: ricarica in corso. • Verde fisso: Carica completata.
12	**Interfaccia Type-C**	Collegare il dispositivo alla fonte di alimentazione o trasmettere dati con un cavo Type-C.
13	**Pulsante di alimentazione**	• **Pressione breve:** modalità standby/riattivazione dispositivo. • **Pressione lunga:** accensione/spegnimento. ** La spia di alimentazione emette una luce rossa fissa quando il dispositivo è acceso.*
14*	**Telemetro laser** *(Modello LRF)*	Misura la distanza del bersaglio con il laser.
4 + 6	**Pulsante di acquisizione + Pulsante laser/FCC**	Tenere premuto per bloccare/sbloccare la rotella.

4. Installazione della batteria (Pagina 2 – B)

Procedura:

1. Ruotare il coperchio del vano batteria in senso antiorario per allentarlo.
2. Inserire la batteria nel vano, con il polo positivo verso l'interno.

3. Ruotare il coperchio della batteria in senso orario per fissarlo.

Nota

- Rimuovere la batteria esterna se il dispositivo non viene utilizzato per lunghi periodi di tempo.
- Il dispositivo include una batteria esterna ricaricabile 18650 e di una batteria agli ioni di litio ricaricabile integrata.
- Le dimensioni della batteria esterna sono 19 × 70 mm. La tensione nominale è 3,635 V e la capacità della batteria è di 3300 mAh.
- Le dimensioni della batteria integrata sono 23 × 67 mm. La tensione nominale è 3,635 V e la capacità della batteria è di 3350 mAh.

5. Caricare il dispositivo (Pagina 2 – C)

Procedura:

1. Sollevare il coperchio della porta Type-C.
2. Per caricare il dispositivo, collegarlo all'alimentatore utilizzando un cavo Type-C.

Nota

- Solo la batteria integrata può essere caricata con il cavo Type-C. A tal fine usare il caricabatteria in dotazione.
- La priorità di alimentazione è data prima alla batteria esterna, poi a quella integrata.
- Assicurarsi che la temperatura della batteria integrata sia compresa tra 0 e 45 °C durante la ricarica.
- Assicurarsi che la temperatura della batteria esterna sia compresa tra 0 e 55 °C durante la ricarica.
- Caricare il dispositivo per più di 4 ore prima di utilizzarlo per la prima volta.

6. Connessione con l'app

Prima della connessione dell'app, confermare che **Accesso remoto** sia abilitato sul dispositivo (dal menu del dispositivo).

Download on the App Store

GET IT ON Google Play

- Aggiornamento firmware
- Sfoglia e salva i momenti più entusiasmanti
- Anteprima e telecomando
- Video illustrativi
- Registri di riparazione e richiesta di garanzia

Procedura:

1. Scansionare il codice QR per scaricare e installare l'applicazione.
2. Selezionare nel menu del dispositivo per attivare l'hotspot.
3. Attivare la connettività WLAN del telefono e connettersi all'hotspot del dispositivo.
   - Nome dell'hotspot: HIKMICRO_numero di serie
   - Password hotspot: Andare in **Hotspot** nel menu per verificare la password.
4. Aprire l'app e confermare il codice PIN di connessione sul dispositivo per connettere il telefono al dispositivo. È possibile visualizzare l'interfaccia del dispositivo sul telefono.

Nota

L'hotspot viene disattivato se non c'è nessuna connessione per più di 10 minuti.

7. Operazioni preliminari

Montaggio del dispositivo sulla guida (Pagina 3 – D)

Procedura:

1. Svitare le parti superiori degli anelli con una chiave a brugola.
2. Posizionare il dispositivo sulle metà inferiori degli anelli e allineare i fori superiori a quelli inferiori.
3. Inserire e serrare le viti.
4. Allentare le viti sulle metà inferiori degli anelli.
5. Fissare le metà inferiori degli anelli alla guida e serrare le viti sugli anelli. Accertarsi che il dispositivo sia a livello.

Nota

- L'anello deve essere acquistato separatamente.
- L'anello può variare a seconda del modello. Fare riferimento al prodotto in uso.
- Utilizzare il panno senza lanugine per pulire la base e la guida del dispositivo.

Azzeramento (Pagina 4 – E)

Procedura:

1. Selezionare nel menu, quindi premere per accedere alla schermata di impostazione del reticolo.
2. Selezionare per scegliere un reticolo, quindi selezionare per impostare i parametri di correzione.
3. Selezionare per impostare la distanza dal bersaglio.
4. Selezionare per impostare il livello dello zoom digitale.
5. Mirare al bersaglio e selezionare per bloccare l'immagine.
6. Ruotare la rotella per impostare le coordinate X o Y finché il reticolo grande non risulta allineato con il punto di impatto.

8. Altre operazioni

Eseguire la scansione del codice QR per scaricare il manuale d'uso e trovare informazioni dettagliate su altre operazioni.

1. Úvod

Termovizní puškohled HIKMICRO NEOS je vybaven technologií bez závěrky a nejnovějším algoritmem Sync Pro, což zajišťuje vynikající přesnost zaměřování i v náročných situacích. Díky kompaktnímu a lehkému provedení nabízí NEOS také skvělou přenosnost, zejména při dlouhodobém lovu.

2. Obsah balení

Balení obsahuje: Zařízení (× 1), baterie (× 1), nabíječka baterií (× 1), kabel typu C (× 1), nelínající hadřík (× 1) a stručná příručka (× 1).

3. Vzhled (strana 1 – A)

Vzhled se může u různých modelů lišit. Jako referenci použijte skutečný výrobek.

1	**Okulár**	Díl umístěný nejblíže k oku k zobrazení cíle.
2	**Prostor pro baterie**	Sem se vkládá baterie.
3	**Kolečko**	**Režim bez nabídky:** Otočením přepnete na digitální zoom. **Režim nabídky:** Otočením se posunete nahoru/dolů.
4	**Tlačítko snímání**	• **Stisknutí:** Slouží k zachycení snímků. • **Podržení:** Slouží ke spuštění/ukončení nahrávání videa.
5	**Mikrofon**	Slouží k nahrávání zvuku.
6	**Tlačítko laseru/tlačítko FFC**	***Pro model s laserovým dálkoměrem*** • **Stisknutí**: Slouží k zapnutí určování vzdálenosti laserem. • **Dvojité stisknutí**: Slouží k vypnutí určování vzdálenosti laserem. • **Podržení**: Slouží ke korekci nejednotnosti displeje (FFC). ***Pro model bez laserového dálkoměru*** Stisknutím a podržením opravíte nejednotnost displeje (FFC).
7	**Tlačítko nabídky**	**Režim bez nabídky:** • **Stisknutí:** Přepnutí palet. • **Podržení:** Otevřete nabídku. **Režim nabídky:**

		• **Stisknutí:** Potvrzení/nastavení parametrů. • **Podržení:** Uložení a ukončení nabídky.
8	**Zaostřovací kroužek**	Upravte zaostření a vyhledejte jasné cíle.
9	**Termoobjektiv**	Pro tepelné snímkování.
10	**Prstenec nastavení dioptrií**	Slouží k nastavení dioptrií.
11	**Indikátor stavu nabíjení**	Zjistěte stav nabíjení zařízení. • Bliká červená a zelená: Došlo k chybě. • Svítí červená: Nabíjení. • Nepřerušovaná zelená: Plně nabito.
12	**Konektor typu C**	Připojte zařízení ke zdroji napájení nebo přenášejte data pomocí kabelu typu C.
13	**Tlačítko napájení**	• **Stisknutí:** Pohotovostní režim / probuzení zařízení. • **Podržení:** Zapnutí/vypnutí. ** Je-li zařízení zapnuté, svítí indikátor napájení nepřerušovaně červeně.*
14*	**Laserový dálkoměr** *(Model LRF)*	Slouží k měření vzdálenosti cíle pomocí laseru.
4 + 6	**Tlačítko zachycení + tlačítko laseru/FCC**	Podržením zamknete/odemknete kolečko.

4. Vložení baterií (strana 2 – B)

Kroky:

1. Otočte krytem bateriového prostoru proti směru hodinových ručiček, abyste ho uvolnili.
2. Vložte baterii do prostoru pro baterii kladným označením směrem dovnitř.
3. Otočte krytem bateriového prostoru ve směru hodinových ručiček, abyste ho utáhli.

Poznámka

- Pokud zařízení nebudete delší dobu používat, externí baterii z něj vyjměte.
- Zařízení se dodává s externí dobíjecí baterií 18650 a vestavěnou dobíjecí lithium-iontovou baterií.

- Velikost baterie by měla být 19 mm × 70 mm, jmenovité napětí je 3,635 V a kapacita baterie je 3300 mAh.
- Velikost vestavěné baterie by měla být 23 mm × 67 mm, jmenovité napětí je 3,635 V a kapacita baterie je 3350 mAh.

5. Nabíjení zařízení (strana 2 – C)

Kroky:

1. Zvedněte kryt konektoru typu C.
2. Pomocí kabelu typu C propojte zařízení a napájecí adaptér a nabijte zařízení.

Poznámka

- Kabelem typu C lze nabíjet pouze vestavěnou baterii. K nabíjení externí baterie používejte nabíječku baterie.
- Podle priority zdroje napájení se jako první nabíjí externí baterie a poté vestavěná baterie.
- Zajistěte, aby teplota vestavěné baterie při nabíjení byla mezi 0 °C a 45 °C (32 °F a 113 °F).
- Zajistěte, aby teplota externí baterie při nabíjení byla mezi 0 °C a 55 °C (32 °F a 131 °F).
- Před prvním použitím nabíjejte zařízení po dobu více než 4 hodiny.

6. Připojení aplikace

Před připojením aplikace zkontrolujte, zda je v zařízení povolen **Vzdálený přístup** (z nabídky zařízení).

Download on the App Store

GET IT ON Google Play

- Upgrade firmwaru
- Procházení a ukládání vzrušujících momentů
- Náhled a dálkový ovladač
- Videa s postupy
- Záznamy o opravách a dotaz na záruku

Kroky:

1. Chcete-li stáhnout a nainstalovat aplikaci, naskenujte kód QR.
2. Výběrem v nabídce zařízení povolíte hotspot.
3. Zapněte síť WLAN telefonu a připojte se k hotspotu zařízení.

- Název hotspotu: HIKMICRO_Sériové číslo
- Heslo hotspotu: V nabídce přejděte na **Hotspot** a zkontrolujte heslo.

4. Otevřete aplikaci a potvrďte kód PIN pro připojení na zařízení, abyste propojili telefon se zařízením. Na telefonu si můžete zobrazit rozhraní zařízení.

Poznámka

Hotspot se vypne, pokud není připojení déle než 10 minut.

7. Začínáme

Montáž zařízení na lištu (strana 3 – D)

Kroky:

1. Odšroubujte vrchní část prstence imbusovým klíčem.
2. Umístěte zařízení do dolních polovin prstenců a zarovnejte horní otvory s dolními otvory.
3. Vložte a utáhněte šrouby.
4. Uvolněte šrouby na dolních polovinách prstenců.
5. Připojte dolní poloviny prstenců k liště a utáhněte šrouby na prstencích. Ujistěte se, že zařízení zůstalo ve vodorovné poloze.

Poznámka

- Prstenec si zakupte samostatně.
- Prstenec se může u různých modelů lišit. Řiďte se prosím produktem, který máte.
- Pomocí hadříku nepouštějícího vlákna vyčistěte základnu zařízení a kolejnici.

Nulování (strana 4 – E)

Kroky:

1. V nabídce vyberte a stisknutím tlačítka přejděte do rozhraní nastavení zaměřovače.
2. Volbou vyberte zaměřovač a volbou nastavte parametry korekce.
3. Výběrem nastavte vzdálenost k cíli.
4. Vyberte pro nastavení poměru digitálního zoomu.
5. Zaměřte se na cíl a vyberte pro zmrazení obrazu.

6. Otáčením kolečka nastavujte souřadnici X nebo Y, dokud se velká záměrná osnova nezarovná s bodem zásahu.

8. Další operace

Návod k obsluze s dalšími operacemi získáte naskenováním kódu QR níže.

1. Úvod

Termografický ďalekohľad HIKMICRO NEOS je vybavený technológiou bez uzávierky a najnovším algoritmom Sync Pro, ktorý zaisťuje vynikajúcu presnosť zameriavania aj v náročných situáciách. Vďaka kompaktnému a ľahkému dizajnu ponúka NEOS aj skvelú prenosnosť, najmä pri dlhodobom love.

2. Obsah balenia

Balenie obsahuje súčasti: Zariadenie (1 ×), batéria (1 ×), nabíjačka batérie (1 ×), kábel typu C (1 ×), utierka neuvoľňujúca vlákna (1 ×) a príručka so stručným návodom (1 ×).

3. Vzhľad (strana 1 – A)

Vonkajší vzhľad sa pri rôznych modeloch môže líšiť. Na referenčné účely použite skutočný výrobok.

1	**Režim zariadenia**	Diel umiestnený najbližšie k oku, aby bolo možné zobraziť cieľ.
2	**Priehradka na batérie**	Na držanie batérie.
3	**Koliesko**	**Režim mimo ponuky:** Otáčaním môžete prepínať digitálne priblíženie. **Režim ponuky:** Otáčaním môžete posúvať nahor/nadol.
4	**Kláves snímania**	◆ **Stlačenie:** Zachytenie snímok. ◆ **Podržanie:** Spustenie/zastavenie zaznamenávania videí.
5	**Mikrofón**	Na nahrávanie zvuku.
6	**Kláves lasera/Kláves FFC**	***Pre model s LRF*** ◆ **Stlačenie**: Zapnutie merania vzdialenosti laserom. ◆ **Dve stlačenia**: Vypína meranie vzdialenosti laserom. ◆ **Podržanie**: Oprava nerovnomernosti zobrazenia (FFC). ***Pre model bez LRF*** Podržaním opravíte nerovnomernosti zobrazenia (FFC).
7	**Kláves ponuky**	**Režim mimo ponuky:** ◆ **Stlačenie:** Prepínanie paliet. ◆ **Podržanie:** Vstúpte do ponuky.

		Režim ponuky: ◆ **Stlačenie:** Potvrdenie/nastavenie parametrov. ◆ **Podržanie:** Uloženie a ukončenie ponuky.
8	**Zaostrovací krúžok**	Úprava zaostrenia, aby ste získali jasné ciele.
9	**Termografický objektív**	Na termálne zobrazovanie.
10	**Krúžok na nastavenie dioptrií**	Upravuje dioptrické nastavenie.
11	**Indikátor stavu nabíjania**	Signalizuje stav nabitia zariadenia. ◆ Blikajúca červená a zelená: Vyskytla sa chyba. ◆ Neprerušovaná červená: Prebieha nabíjanie. ◆ Neprerušovaná zelená: Plne nabité.
12	**Rozhranie Typu C**	Pripojenie zariadenia k napájaniu alebo na prenos údajov pomocou kábla typu C.
13	⏻ **Kláves napájania**	◆ **Stlačenie:** Pohotovostný režim/spustenie zariadenia. ◆ **Podržanie:** Zapnutie/vypnutie napájania. ** Indikátor napájania svieti neprerušovanou červenou, keď je zariadenie zapnuté.*
14*	**Laserový diaľkomer** *(Model s LRF)*	Meria vzdialenosť k cieľu pomocou lasera.
4 + 6	**Kláves snímania + kláves lasera/kláves FCC**	Podržaním uzamknete/odomknete koliesko.

4. Inštalácia batérie (strana 2 – B)

Postup:

1. Uvoľnite kryt batérie jeho otáčaním proti smeru hodinových ručičiek.
2. Vložte batérie do priečinka na batérie označením kladnej polarity smerom dovnútra.
3. Utiahnite kryt batérie otočením v smere hodinových ručičiek.

Poznámka

- Ak sa zariadenie dlhšiu dobu nepoužíva, vyberte z neho externú batériu.
- Zariadenie sa dodáva s externou nabíjateľnou batériou 18650 a zabudovanou nabíjateľnou lítiovo-iónovou batériou.
- Veľkosť externej batérie je 19 mm × 70 mm, menovité napätie je 3,635 V a kapacita batérie je 3 300 mAh.
- Zabudovaná batéria musí mať rozmery 23 mm × 67 mm, menovité napätie je 3,635 V a kapacita batérie je 3350 mAh.

5. Nabíjanie zariadenia (strana 2 – C)

Postup:

1. Zdvihnite kryt rozhrania typu C.
2. Na napájanie zariadenia prepojte zariadenie a napájací adaptér pomocou kábla typu C.

Poznámka

- Prostredníctvom kábla typu C sa dá nabíjať len zabudovaná batéria. Na nabíjanie externej batérie používajte nabíjačku batérie.
- Prioritu pri napájaní má najprv externá batéria a potom zabudovaná batéria.
- Pri nabíjaní zabezpečte, aby teplota zabudovanej batérie bola 0 °C až 45 °C (32 °F až 113 °F).
- Pri nabíjaní zabezpečte, aby teplota externej batérie bola 0 °C až 55 °C (32 °F až 131 °F).
- Pred prvým použitím nabíjajte zariadenie viac ako 4 hodiny.

6. Pripojenie aplikácie

Pred pripojením aplikácie potvrďte, že funkcia **Vzdialený prístup** je v zariadení povolená (v ponuke zariadenia).

Download on the App Store

GET IT ON Google Play

- Inovácia firmvéru
- Prezeranie a ukladanie úžasných momentov
- Ukážka a diaľkové ovládanie
- Videá s návodom
- Záznamy o opravách a informácie o záruke

Postup:

1. Naskenovaním QR kódu prevezmite aplikáciu a nainštalujte ju.
2. Výberom možnosti v ponuke zariadenie povolíte hotspot.
3. Zapnite vo svojom telefóne rozhranie WLAN a pripojte sa k hotspotu zariadenia.
   - Názov prístupového bodu: HIKMICRO_sériové č.
   - Heslo prístupového bodu: Prejdite v ponuke na položku **Prístupový bod** a skontrolujte heslo
4. Otvorte aplikáciu a potvrďte PIN kód pripojenia v zariadení, aby ste pripojili telefón k zariadeniu. V telefóne sa zobrazí rozhranie zariadenia.

Poznámka

Aktívny bod sa vypne, ak dlhšie ako 10 minút nebude dostupné pripojenie.

7. Začíname

Upevnenie zariadenia na koľajničku (strana 3 – D)

Postup:

1. Odskrutkujte horné časti krúžkov pomocou imbusového kľúča.
2. Umiestnite zariadenie do spodných polovíc krúžkov a zarovnajte horné otvory so spodnými otvormi.
3. Vložte a utiahnite skrutky.
4. Uvoľnite skrutky na spodných poloviciach krúžkov.
5. Pripojte spodné polovice krúžkov ku koľajničke a utiahnite skrutky na krúžkoch. Uistite sa, že zariadenie je stále vo vodorovnej polohe.

Poznámka

- Krúžok si zakúpte samostatne.
- Krúžok sa pri rôznych modeloch môže líšiť. Pozrite si skutočný produkt.
- Na čistenie základne zariadenia a koľajničky použite handričku, ktorá nezanecháva vlákna.

Nulovanie (strana 4 – E)

Postup:

1. V ponuke vyberte položku a stlačením tlačidla otvoríte rozhranie nastavenia zameriavacieho kríža.
2. Výberom položky vyberte zameriavací kríž a výberom položky nastavte parametre korekcie.
3. Výberom položky nastavte vzdialenosť k cieľu.
4. Výberom položky nastavte pomer digitálneho priblíženia.
5. Namierte na cieľ a vyberte možnosť na znehybnenie obrazu.
6. Otáčaním kolieska nastavte súradnice X alebo Y, kým sa veľký zameriavací kríž zarovná s bodom dopadu.

8. Ďalšie operácie

Naskenujte kód QR, aby ste získali návod na používanie s ďalšími informáciami.

1. Wprowadzenie

Celownik termowizyjny HIKMICRO NEOS jest wyposażony w technologię bezmigawkową oraz najnowszy algorytm Sync Pro, co zapewnia doskonałą precyzję namierzania nawet w wymagających warunkach. Dzięki kompaktowej i lekkiej konstrukcji NEOS jest również bardzo poręczny, zwłaszcza podczas długotrwałych polowań.

2. Zawartość pakietu z produktem

Zawartość pakietu: urządzenie (1 szt.), bateria (1 szt.), ładowarka baterii (1 szt.), przewód Type-C (1 szt.), niepyląca ściereczka (1 szt.) i Skrócony podręcznik użytkownika (1 szt.).

3. Elementy urządzenia (str. 1 – A)

Wygląd urządzenia jest zależny od modelu. Skorzystaj z dokumentacji danego produktu.

1	**Okular**	pierwszy element urządzenia po stronie użytkownika ułatwiający obserwację celu.
2	**Zasobnik na baterię**	Instalowanie baterii
3	**Pokrętło**	**Tryb bez menu:** Obróć, aby zmienić zoom cyfrowy. **Tryb menu:** Obróć, aby przejść w górę/w dół.
4	**Przycisk kamery**	◆ **Naciśnięcie:** wykonywanie zdjęć. ◆ **Naciśnięcie i przytrzymanie:** rozpoczynanie/zatrzymywanie nagrywania wideo.
5	**Mikrofon**	Do nagrywania dźwięku.
6	**Przycisk lasera / Przycisk korekcji FFC**	***Do modelu LRF*** ◆ **Naciśnięcie**: wyłączanie dalmierza laserowego. ◆ **Dwukrotne naciśnięcie**: wyłączanie laserowego pomiaru odległości. ◆ **Naciśnięcie i przytrzymanie**: korekcja niejednorodności ekranu (FFC).

		***Do modelu innego niż LRF** Przytrzymaj, aby skorygować niejednorodności ekranu (FFC).
7	**Przycisk menu**	**Tryb bez menu:** ◆ **Naciśnięcie:** przełączanie palet. ◆ **Naciśnięcie i przytrzymanie:** wyświetlanie menu **Tryb menu:** ◆ **Naciśnięcie:** potwierdzanie/konfigurowanie ustawień ◆ **Naciśnięcie i przytrzymanie:** zapisywanie ustawień i zamykanie menu.
8	**Pierścień regulacji ostrości**	regulacja ostrości obrazu celów.
9	**Obiektyw termowizyjny**	Obrazowanie termowizyjne
10	**Pierścień regulacji dioptryjnej**	regulacja dioptryjna.
11	**Wskaźnik stanu ładowania**	sygnalizowanie stanu ładowania baterii urządzenia. ◆ Miga (czerwony i zielony): wystąpił błąd ◆ Włączony (czerwony): ładowanie. ◆ Włączony (zielony): pełne naładowanie.
12	**Złącze Type-C**	podłączanie do urządzenia zasilacza lub przewodu Type-C w celu przesyłania danych.
13	**Przycisk zasilania**	◆ **Naciśnięcie:** Tryb gotowości / uaktywnianie urządzenia. ◆ **Naciśnięcie i przytrzymanie:** włączanie/wyłączanie zasilania. ** Czerwony wskaźnik zasilania jest włączony, gdy zasilanie urządzenia jest włączone.*
14*	**Dalmierz laserowy** *(Model LRF)*	Laserowy pomiar odległości celów
4 + 6	**Przycisk kamery + przycisk lasera/FCC**	Naciśnij i przytrzymaj, aby zablokować/odblokować pokrętło.

4. Instalowanie baterii (str. 2 – B)

Procedura:

1. Obróć pokrywę baterii przeciwnie do kierunku ruchu wskazówek zegara, aby ją poluzować.
2. Umieść baterie w zasobniku, tak aby biegun dodani był skierowany do wnętrza urządzenia.
3. Obróć pokrywę baterii zgodnie z kierunkiem ruchu wskazówek zegara, aby ją dokręcić.

Uwaga

- Jeżeli urządzenie nie jest używane przez dłuższy czas, należy wyjąć z niego baterię zewnętrzną.
- Urządzenie jest wyposażone w zewnętrzną baterię 18650 oraz wbudowaną baterię litowo-jonową przystosowane do ładowania.
- Wymiary zewnętrznej baterii to 19 mm × 70 mm, napięcie znamionowe 3,635V i pojemność 3300 mAh.
- Wymiary wbudowanej bateria to 23 mm × 67 mm, napięcie znamionowe 3,635 V i pojemność 3350 mAh.

5. Ładowanie urządzenia (str. 2 – C)

Procedura:

1. Podnieś pokrywę złącza Type-C.
2. Podłącz zasilacz do urządzenia przewodem type-C, aby naładować baterię urządzenia.

Uwaga

- Tylko bateria wbudowana może być ładowana przy użyciu przewodu Type-C. Baterię zewnętrzną należy ładować wyłącznie przy użyciu ładowarki.
- Priorytet zasilania ma najpierw zewnętrzna bateria, a następnie wbudowana bateria.
- Podczas ładowania temperatura wbudowanej baterii powinna mieścić się w zakresie od 0°C do 45°C.
- Podczas ładowania temperatura zewnętrznej baterii powinna mieścić się w zakresie od 0°C do 55°C.
- Przed pierwszym użyciem urządzenia należy ładować jego baterię przez ponad cztery godziny.

6. Połączenie z aplikacją

Przed połączeniem aplikacji należy upewnić się, że w urządzeniu włączona jest funkcja **Zdalny dostęp** (z menu urządzenia).

Download on the App Store

GET IT ON Google Play

- Uaktualnianie oprogramowania układowego
- Przeglądaj i zapisuj ekscytujące chwile
- Podgląd i zdalne sterowanie
- Filmy instruktażowe
- Rejestr napraw i zapytanie gwarancyjne

Procedura:

1. Zeskanuj kod QR, aby pobrać i zainstalować aplikację.
2. Wybierz pozycję w menu urządzenia, aby włączyć punkt dostępu.
3. Włącz funkcję WLAN telefonu, a następnie ustanów połączenie z punktem dostępu urządzenia.
   - Nazwa punktu dostępu: HIKMICRO_numer seryjny
   - Hasło punktu dostępu: Przejdź do menu **Punkt dostępu**, aby sprawdzić hasło.
4. Otwórz aplikację i potwierdź kod PIN połączenia na urządzeniu, aby połączyć telefon z urządzeniem. W telefonie zostanie wyświetlony interfejs urządzenia.

Uwaga

W przypadku braku połączenia przez ponad 10 minut, punkt dostępu zostanie rozłączony.

7. Pierwsze kroki

Mocowanie urządzenia na szynie (str. 3 – D)

Procedura:

1. Odkręć górne części uchwytu kluczem imbusowym.
2. Umieść urządzenie w dolnych częściach uchwytu, a następnie ustaw otwory w górnej części uchwytu zgodnie z otworami w jego dolnej części.
3. Włóż i dokręć śruby.

4. Poluzuj śruby w dolnych częściach uchwytu.
5. Przymocuj dolne części uchwytu do szyny, a następnie dokręć śruby. Upewnij się, że urządzenie jest ułożone poziomo.

Uwaga

- Uchwyt należy zakupić oddzielnie.
- Wygląd uchwytu jest zależny od modelu. Aby uzyskać więcej informacji, skorzystaj ze specyfikacji produktu.
- Oczyść podstawę urządzenia i szynę montażową niepylącą ściereczką.

Zerowanie (str. 4 – E)

Procedura:

1. Wybierz pozycję w menu, i naciśnij , aby otworzyć ustawienia celownika.
2. Wybierz pozycję , aby wybrać celownik, a następnie wybierz przycisk , aby ustawić parametry korekcji.
3. Wybierz , aby ustawić odległość celu.
4. Wybierz pozycję , aby ustawić współczynnik powiększenia cyfrowego.
5. Skieruj celownik na cel i wybierz pozycję , aby wstrzymać obraz.
6. Wybierz pokrętłem współrzędne X lub Y, ab przesunąć duży celownik do odpowiedniego punktu.

8. Inne procedury

Aby uzyskać więcej informacji, zeskanuj kod QR w celu pobrania podręcznika użytkownika.

1. Bevezetés

A HIKMICRO NEOS hőtávcső redőny nélküli technológiával és a legújabb Sync Pro algoritmussal van felszerelve, amely kiváló célzási pontosságot biztosít még a kihívást jelentő pillanatokban is. Kompakt és könnyű kialakításának köszönhetően a NEOS kiváló hordozhatóságot biztosít, különösen hosszú vadászati idejű használat esetén.

2. A csomag tartalma

A csomag a következőket tartalmazza: Eszköz (× 1), akkumulátor (× 1), akkumulátortöltő (× 1), C típusú kábel (× 1), pihementes kendő (× 1), és Gyors üzembehelyezési útmutató (× 1).

3. Megjelenés (Oldal: 1 – A)

A külső megjelenés a különböző modellek függvényében változhat. Kérjük, a valós terméket tekintse vonatkozási alapnak.

1	**Kereső**	A célpont megtekintésére szolgáló, a szemhez legközelebb található rész.
2	**Akkumulátortartó rekesz**	Ide helyezhető be az akkumulátor.
3	**Forgógomb**	**Nem menüalapú üzemmód:** A digitális nagyítás mértéke elforgatással szabályozható. **Menüalapú üzemmód:** Elforgatással lehet felfelé/lefelé léptetni.
4	**Rögzítés gomb**	◆ **Nyomja le:** Pillanatképek rögzítése. ◆ **Tartsa lenyomva:** Videórögzítés indítása/leállítása.
5	**Mikrofon**	Hangfelvételhez.
6	**Lézer gomb/FFC gomb**	***LRF modellhez*** ◆ **Nyomja le**: Lézeres távolságmérés bekapcsolása. ◆ **Nyomja meg kétszer**: Lézeres távolságmérés kikapcsolása. ◆ **Tartsa lenyomva**: A kijelző egyenlőtlenségeinek javítása (FFC). ***Nem LRF modellhez*** Tartsa nyomva a kijelző egyenetlenségeinek javításához (FFC).

7	**Menügomb**	**Nem menüalapú üzemmód:** ◆ **Nyomja le:** Palettaváltás. ◆ **Tartsa lenyomva:** Nyissa meg a menüt. **Menüalapú üzemmód:** ◆ **Nyomja le:** Paraméterek megerősítése/beállítása. ◆ **Tartsa lenyomva:** Mentés és kilépés a menüből.
8	**Fókuszgyűrű**	Itt állíthatja be a fókuszt, hogy a kép éles legyen.
9	**Hőérzékelő lencse**	Hőképalkotáshoz.
10	**Dioptriaállító gyűrű**	A dioptria beállítására szolgál.
11	**Töltésjelző**	A készülék töltési állapotát mutatja. ◆ Villogó vörös és zöld: Hiba történt. ◆ Folyamatos piros: Töltés folyamatban. ◆ Folyamatos zöld: Teljesen feltöltve.
12	**C-típusú csatlakozó**	Áramforráshoz való csatlakozás vagy adatátvitel C-típusú kábellel.
13	**Bekapcsológomb**	◆ **Nyomja le:** Készenléti mód/Eszköz ébresztése. ◆ **Tartsa lenyomva:** Be-/kikapcsoló gomb. ** Ha a készülék be van kapcsolva, a működésjelző folyamatosan piros fénnyel világít.*
14*	**Lézeres távolságmérő** *(LRF-modell)*	A céltávolság lézeres bemérésére szolgál.
4 + 6	**Rögzítés gomb + Lézer/FCC gomb**	Tartsa nyomva a forgógomb reteszeléséhez/feloldásához.

4. Elem behelyezése (Oldal: 2 – B)

Lépések:

1. A meglazításhoz fordítsa el az akkumulátorfedelet óramutató járásával ellentétesen.
2. Helyezze be az akkumulátorokat az akkumulátortartó rekeszbe a pozitív jelzéssel befele.

3. A rögzítéshez fordítsa el az akkumulátorfedelet az óramutató járásával megegyező irányba.

Megjegyzés

- Ha az eszközt hosszabb ideig nem használja, távolítsa el a külső elemet az eszközből.
- Az eszköz egy külső újratölthető 18650-es akkumulátorral és egy beépített újratölthető lítium-ion akkumulátorral rendelkezik.
- A külső akkumulátor mérete 19 mm × 70 mm, a névleges feszültsége 3,635 V, az akkumulátor kapacitása pedig 3300 mAh.
- A beépített akkumulátor mérete 23 mm × 67 mm, a névleges feszültsége 3,635 V, az akkumulátor kapacitása pedig 3350 mAh.

5. A készülék töltése (Oldal: 2 – C)

Lépések:

1. Emelje fel a C-típusú csatlakozófelület fedelét.
2. A töltéshez csatlakoztassa a készüléket az adapterhez C típusú USB-kábellel.

Megjegyzés

- A C típusú kábellel csak a beépített akkumulátor töltődik. A külső akkumulátor töltéséhez használja az akkumulátortöltőt.
- Az áramellátásnál először a külső akkumulátor kap prioritást, majd a beépített akkumulátor következik.
- Ügyeljen rá, hogy töltés közben a beépített akkumulátor hőmérséklete 0 °C és 45 °C legyen.
- Figyeljen arra, hogy az akkumulátor hőmérséklete töltés közben 0 °C és 55 °C között legyen.
- Az első használat előtt töltse a készüléket több mint 4 órán át.

6. Alkalmazás csatlakoztatása

Az alkalmazáshoz való csatlakozás előtt ellenőrizze, hogy a **Távoli hozzáférés** engedélyezve van-e az eszközön (az eszköz menüjében).

Download on the App Store

GET IT ON Google Play

- Firmware frissítése
- Böngészés és Izgalmas pillanat mentése
- Előnézet és Távoli vezérlés
- Bemutató videók
- Javítási feljegyzések és garancia lekérdezése

Lépések:

1. Olvassa be a QR-kódot az alkalmazás letöltéséhez és telepítéséhez.
2. A hotspot bekapcsolásához válassza a ikont a készülék menüjében.
3. Kapcsolja be a telefon WLAN funkcióját, majd csatlakozzon a készülék hotspotjához.
   - Hotspot neve: HIKMICRO_sorozatszám
   - Hotspot-jelszó: Lépjen a **Hotspot** menüpontba a jelszó ellenőrzéséhez.
4. A telefon és az eszköz csatlakoztatásához nyissa meg az alkalmazást, és erősítse meg az eszközön megadott csatlakozási PIN-kódot. A telefonon megjeleníthető a készülék kezelőfelülete.

Megjegyzés

A hotspot kikapcsol, ha több mint 10 percig nincs kapcsolat.

7. Kezdeti lépések

A készülék sínre szerelése (Oldal: 3 – D)

Lépések:

1. Csavarozza le a gyűrűtetőket egy imbuszkulccsal.
2. Helyezze az eszközt a gyűrűk alsó felébe, és a felső lyukakat igazítsa az alsó lyukakhoz.
3. Helyezze be, és húzza meg a csavarokat.
4. Lazítsa meg a gyűrűk alsó felén található csavarokat.
5. Rögzítse a gyűrűk alsó felét a sínhez, és húzza meg a csavarokat a gyűrűkön. Ügyeljen rá, hogy az eszköz vízszintes legyen.

Megjegyzés

- A gyűrű külön vásárolható meg.
- A gyűrű az egyes modellek függvényében változhat. A tényleges készüléket vegye figyelembe.
- Pihementes törlőkendővel tisztítsa meg a készüléktalpat és a sínt.

Nullázás (Oldal: 4 – E)

Lépések:

1. Válassza a lehetőséget a menüből, majd nyomja meg a lehetőséget a célkereszt-beállítási felületre való lépéshez.
2. Válassza a lehetőséget egy célkereszt kiválasztásához, majd a opcióval állítsa be a korrekciós paramétereket.
3. Válassza ki a opciót a cél távolságának beállításához.
4. Válassza a ikont a digitális nagyítási arány beállításához.
5. Célozza meg a célpontot, majd válassza a ikont a kép kimerevítéséhez.
6. A forgógomb elforgatásával állítsa be az X vagy az Y koordinátát úgy, hogy a nagy célkereszt a becsapódási ponthoz igazodjon.

8. További műveletek

Szkennelje be az alábbi QR-kódot a további műveleteket ismertető felhasználói kézikönyv beszerzéséhez.

1. Introducere

Luneta termică HIKMICRO NEOS este echipată cu tehnologie fără obturator și cel mai recent algoritm Sync Pro, asigurând o precizie excelentă de intire chiar și în momentele dificile. Cu designul său compact și ușor, NEOS oferă și o portabilitate excelentă, mai ales în timpul vânătorii pe termen lung.

2. Conținutul pachetului

Pachetul include: Dispozitiv (× 1), baterie (× 1), încărcător de baterie (× 1), cablu tip C (× 1), cârpă care nu lasă scame (× 1) și ghid rapid de utilizare (× 1).

3. Aspectul (Pagina 1 – A)

Aspectul poate varia în funcție de diferite modele. Vă rugăm să luați produsul real ca referință.

1	**Ocular**	Piesa plasată cel mai aproape de ochi pentru a vedea ținta.
2	**Compartiment pentru baterie**	Pentru fixarea bateriei.
3	**Rotița**	**Mod Non-meniu:** Roti i la comutare focalizare digitală. **Mod meniu:** Roti i la Mutare în sus/Mutare în jos.
4	**Tastă Captură**	◆ **Apăsa i:** Capturează instantanee. ◆ **Men ine i apăsat:** Pornire/Oprire înregistrare video.
5	**Microfon**	Permite înregistrarea audio.
6	**Tastă Laser/Tastă FFC**	***Pentru modelul LRF*** ◆ **Apăsa i**: Porniți măsurarea distanței cu laserul. ◆ **Apăsa i dublu**: Opriți măsurarea distanței cu laserul. ◆ **Men ine i apăsat**: Corectarea neuniformității afişajului (FFC). ***Pentru modelul Non-LRF*** Apăsa i pentru a corecta neuniformitatea afișajului (FFC).
7	**Tasta Meniu**	**Mod Non-meniu:** ◆ **Apăsați:** Comută paletele. ◆ **Menținere apăsat:** Accesați meniul.

		Mod meniu: • **Apăsați:** Confirmare/setare parametri. • **Menținere apăsat:** Salvați şi ieşiți din meniu.
8	**Inel de focalizare**	Reglează focalizarea pentru a obține ținte clare.
9	**Obiectiv termic**	Pentru imagini termice.
10	**Inel de reglare a dioptriilor**	Reglează setarea dioptrică.
11	**Indicator stare de încărcare**	Indică starea de încărcare a dispozitivului. • Roşu şi verde intermitent: A apărut o eroare. • Roşu continuu: Se încarcă. • Verde solid: Complet încărcat.
12	**Interfață de Tip C**	Conectați dispozitivul la sursa de alimentare sau transmiteți datele cu un cablu de tip C.
13	**Tasta de pornire**	• **Apăsați:** Mod de așteptare/Trezire dispozitiv. • **Menținere apăsat:** Pornire/Oprire. ** Indicatorul de putere rămâne roşu solid atunci când dispozitivul este pornit.*
14*	**Telemetru cu laser** *(Model LRF)*	Măsoară distanța până la țintă cu laserul.
4 + 6	**Tastă Captură + Tastă Laser/FCC**	ine i apăsat pentru a bloca/debloca roata.

4. Instalarea bateriei (Pagina 2 – B)

Paşi:

1. Rotiți capacul bateriei înspre stânga pentru a-l slăbi.
2. Introduceți bateria în compartimentul bateriei cu semnul pozitiv spre interior.
3. Rotiți capacul bateriei în sensul acelor de ceasornic pentru al strânge.

Notă

- Scoateți bateria externă dacă dispozitivul nu este utilizat pentru o perioadă lungă de timp.
- Dispozitivul vine cu două baterii litiu-ion reîncărcabile încorporate 18650 și o baterie litiu-ion încorporată reîncărcabilă.
- Dimensiunea bateriei externe este de 19 mm × 70 mm, tensiunea nominală este de 3,635 V, iar capacitatea bateriei este de 3.300 mAh.
- Dimensiunea bateriei încorporate este de 23 mm × 67 mm, tensiunea nominală este de 3,635 V, iar capacitatea bateriei este de 3.350 mAh.

5. Încărcarea dispozitivului (Pagina 2 – C)

Paşi:

1. Ridicați capacul interfeței de tip C.
2. Conectați dispozitivul şi adaptorul de alimentare cu un cablu de tip C pentru a încărca dispozitivul.

Notă

- Numai bateria încorporată poate fi încărcată prin cablul de tip C. Utilizați încărcătorul de baterie pentru a încărca bateria externă.
- Prioritatea pentru alimentarea cu energie este dată mai întâi bateriei externe, urmată de bateria încorporată.
- Asigura i-vă că temperatura bateriei încorporate este între 0 °C și 45 °C (între 32 °F și 113 °F) în timpul încărcării.
- Asigura i-vă că temperatura bateriei externe este cuprinsă între 0°C și 55°C (între 32°F și 131°F) în timpul încărcării.
- Încărcați dispozitivul timp de peste 4 ore înainte de prima utilizare.

6. Conexiune aplicație

Înainte de conectarea la aplica ie, confirma i că **Acces la distan ă** este activată pe dispozitiv (din meniul dispozitivului).

Download on the App Store

GET IT ON Google Play

- Actualizare firmware
- Browse și Salvare Moment important
- Previzualizare și Control la distan ă
- Videoclipuri explicative
- Înregistrări de repara ii și informa ii privind garan ia

Paşi:

1. Scanați codul QR pentru a descărca și instala aplica ia.
2. Selectați în meniul dispozitivului pentru a activa funcția hotspot.
3. Activați WLAN-ul telefonului dvs. şi conectați-vă la hotspotul dispozitivului.
   - Denumirea hotspot: HIKMICRO_Nr. de serie
   - Parola hotspot: Accesa i **Hotspot** în meniu pentru a verifica parola.
4. Deschide i aplica ia și confirma i codul PIN de conectare de pe dispozitiv pentru a conecta telefonul la dispozitiv. Puteți vizualiza interfața dispozitivului pe telefon.

Notă

Hotspotul va fi dezactivat dacă nu există conexiune timp de peste 10 minute.

7. Primii paşi

Montarea dispozitivului pe șină (Pagina 3 – D)

Paşi:

1. Deșuruba i partea superioară a inelului cu o cheie hexagonală.
2. Așeza i dispozitivul în jumătă ile inferioare ale inelelor și alinia i găurile de sus cu găurile inferioare.
3. Introduceți şi strângeți şuruburile.
4. Slăbi i șuruburile de pe jumătă ile inferioare ale inelelor.
5. Atașa i jumătă ile inferioare ale inelelor pe șină și strânge i șuruburile de pe inel. Asigurați-vă că dispozitivul rămâne la nivel.

Notă

- Vă rugăm să cumpărați inelul separat.
- Inelul poate varia în funcție de diferite modele. Consultați produsul actual.
- Folosiți o cârpă care nu lasă scame pentru a curăța baza dispozitivului şi şina.

Reducerea la zero (Pagina 4 – E)

Paşi:

1. Selecta i în meniu și apăsa i pentru a intra în interfa a de setare a reticulului.
2. Selecta i pentru a selecta un reticul și selecta i pentru a seta parametrii de corec ie.
3. Selecta i pentru a seta distan a la intă.
4. Selecta i pentru a seta raportul de zoom digital.
5. inti i și selecta i pentru a înghe a imaginea.
6. Învârti i roata pentru a seta coordonatele X sau Y până când reticulul mare se aliniază cu punctul de impact.

8. Mai multe operațiuni

Scana i codul QR de mai jos pentru a ob ine manualul de utilizare pentru mai multe opera iuni.

1. Въведение

Топлинният телескоп HIKMICRO NEOS има технология без затвор и работи с най-новия алгоритъм Sync Pro, който осигурява отлична точност на прицелване дори в трудни моменти. Със своя компактен и лек дизайн NEOS предлага и отлична преносимост, особено по време на продължителен лов.

2. Съдържание на пакета

Пакетът включва: Устройство (1 бр.), Батерия (1 бр.), Зарядно устройство (1 бр.), Кабел Type-C (1 бр.), Микрофибърна кърпичка (1 бр.) и Кратко ръководство (1 бр.).

3. Схема на продукта (стр. 1 – A)

Външният вид може да се различава в зависимост от модела. За справка вижте реалното устройство.

1	**Окуляр**	Частта, която е най-близо до окото и се използва се за наблюдение на целта.
2	**Отделение за батерии**	За поставяне на батериите.
3	**Колело**	**Извън менюто:** Завъртете, за да превключите цифровото увеличение. **В менюто:** Завъртете за движение нагоре и надолу.
4	**Бутон за заснемане**	◆ **Натискане:** Заснема моментни снимки. ◆ **Задържане:** Стартиране/Спиране на запис на видео.
5	**Микрофон**	За запис на аудио.
6	**Бутон за лазер/FFC**	***За модел LRF*** ◆ **Натискане**: Включване на лазерен далекомер. ◆ **Натиснете два пъти**: Изключване на лазерен далекомер. ◆ **Задържане**: Коригиране на несъответствията на дисплея (FFC). ***За не-LRF модел*** Задръжте за коригиране на несъответствията на дисплея (FFC).
7	**Бутон за меню**	**Извън менюто:** ◆ **Натискане:** Превключване на палитри.

		• **Задържане:** Вход в менюто. **В менюто:** • **Натискане:** Потвърждаване/Задаване на параметри. • **Задържане:** Запазване и изход от менюто.
8	**Пръстен за фокусиране**	Регулира фокуса за постигане на ясно изображение на целта.
9	**Термичен обектив**	За термични изображения.
10	**Пръстен за регулиране на диоптъра**	Регулира настройката на диоптъра.
11	**Индикатор на състоянието на зареждане**	Показва нивото на заряд на батерията в устройството. • Мига в червено и зелено: Възникнала е грешка. • Свети постоянно в червено: Зареждане. • Свети постоянно в зелено: Батерията е напълно заредена.
12	**Интерфейс Type-C**	Използва се за свързване на устройството към захранването или за предаване на данни чрез кабел Type-C.
13	**Бутон за захранване**	• **Натискане:** Режим на готовност/Събуждане на устройството. • **Задържане:** Включване/Изключване. ** Индикаторът на захранването свети постоянно в червено, когато устройството е включено.*
14*	**Лазерен далекомер** *(LRF модел)*	Измерва разстоянието до целта с помощта на лазерен лъч.
4 + 6	**Бутон за заснемане + бутон за лазер/FCC**	Задръжте за заключване/отключване на колелцето.

4. Поставяне на батерията (стр. 2 – B)

Стъпки:

1. Завъртете капака на батерията обратно на часовниковата стрелка, за да го развиете.
2. Поставете батерията в отделението със знака плюс навътре.

3. Завъртете капака на батерията по посока на часовниковата стрелка, за да го завиете.

Забележка

- Ако устройството няма да се използва дълго време, извадете външната батерия.
- Устройството се доставя с външна акумулаторна батерия 18650 и вградена презареждаема литиево-йонна батерия.
- Размерът на външната батерия трябва да бъде 19 mm × 70 mm, номиналното напрежение е 3,635 V, а капацитетът на батерията е 3300 mAh.
- Размерът на вградената батерия трябва да бъде 23 mm × 67 mm, номиналното напрежение е 3,635 V, а капацитетът на батерията е 3350 mAh.

5. Зареждане на устройството (стр. 2 – C)

Стъпки:

1. Повдигнете капака на интерфейса Type-C.
2. Свържете устройството и захранващия адаптер с кабел Type-C, за да заредите устройството.

Забележка

- Кабелът Type-C се използва за зареждане само на вградената батерия. За зареждане на външната батерия използвайте зарядното устройство.
- Приоритет за захранване има първо външната батерия, следвана от вградената.
- При зареждане температурата на вградената батерия трябва да бъде между 0°C и 45°C (32°F и 113°F).
- При зареждане температурата на външната батерия трябва да бъде между 0°C и 55°C (32°F и 131°F).
- Преди първата употреба заредете устройството минимум 4 часа.

6. Свързване с приложения

Преди свързването на приложението, потвърдете дали **Отдалечен достъп** е активиран на устройството (от менюто на устройството).

Download on the App Store

GET IT ON Google Play

- Надграждане на фърмуера
- Прегледайте и запазете вълнуващ момент
- Визуализация и дистанционно управление
- Видео с инструкции
- Записи за ремонт и запитване за гаранцията

Стъпки:

1. Сканирайте QR кода, за да изтеглите и да инсталирате приложението.
2. Изберете в менюто на устройството, за да активирате точка за достъп.
3. Включете WLAN на Вашия телефон и се свържете към точката за достъп на устройството.
   - Име на точка за достъп: HIKMICRO_Сериен номер
   - Парола за точка за достъп: Отидете на **Точка за достъп** в менюто, за да проверите паролата.
4. Отворете приложението и потвърдете PIN кода за връзка на устройството, за да свържете телефона си към него. Можете да виждате интерфейса на устройството на екрана на телефона.

Забележка

Точката за достъп ще бъде изключена, ако няма връзка повече от 10 минути.

7. Първи стъпки

Монтиране на устройството на релса (стр. 3 – D)

Стъпки:

1. Развийте горната част на пръстена с ключ за шестостенно гнездо.
2. Поставете устройството в долната половина на пръстена и подравнете горните отвори с долните.
3. Поставете и затегнете винтовете.

4. Разхлабете винтовете на долните половини на пръстените.
5. Прикрепете долната половина на пръстена към релсата и затегнете винтовете на пръстена. Уверете се, че устройството е нивелирано.

Забележка

- Пръстенът се закупува отделно.
- Пръстенът може да се различава в зависимост от модела. Вижте реалния продукт.
- Използвайте немъхеста кърпа за почистване на основата и стойката на устройството.

Нулиране (стр. 4 – E)

Стъпки:

1. Изберете в менюто и натиснете , за да влезете в интерфейса за настройка на кръста.
2. Изберете , за да изберете окулярен кръст, и изберете , за да зададете параметрите на коригиране.
3. Изберете за задаване на разстоянието до целта.
4. Изберете , за да зададете коефициент на цифрово увеличение.
5. Насочете към целта и изберете , за да фиксирате изображението.
6. Завъртете колелото, за да зададете координатите X или Y, докато големият окулярен кръст се изравни с точката на удара.

8. Още операции

Сканирайте QR кода по-долу, за да изтеглите ръководството за употреба, в което са описани останалите операции.

1. Inleiding

De HIKMICRO NEOS Thermische Kijker is uitgerust met sluiterloze technologie en het nieuwste Sync Pro-algoritme, wat zorgt voor een uitstekende richtnauwkeurigheid, zelfs in lastige situaties. Dankzij het compacte en lichtgewicht ontwerp is de NEOS ook zeer draagbaar, vooral tijdens lange jachtpartijen.

2. Inhoud van de verpakking

Het pakket bevat: Apparaat (× 1), Batterij (× 1), Batterijoplader (× 1), Type-C kabel (× 1), Pluisvrije doek (× 1), en Snelstartgids (× 1).

3. Verschijning (Pagina 1 – A)

Het uiterlijk kan per model variëren. Houd het eigenlijke product aan als referentie.

1	**Oculair**	Het stuk dat het dichtst bij het oog is geplaatst om het doel weer te geven.
2	**Batterijvakje**	Voor plaatsing van de batterij.
3	**Wiel**	**Niet-menumodus:** Draai om te veranderen naar digitale zoom. **Menumodus:** Draai om omhoog/omlaag te gaan.
4	**Vastlegtoets**	◆ **Druk op:** Momentopnames vastleggen. ◆ **Houd ingedrukt voor:** Opnemen van video's starten/stoppen.
5	**Microfoon**	Voor het opnemen van audio.
6	**Lasertoets/FFC-toets**	***Voor LRF-model*** ◆ **Druk op**: Meting laserbereik inschakelen. ◆ **Dubbel indrukken**: Meting laserbereik uitschakelen. ◆ **Houd ingedrukt voor**: Corrigeren niet-uniformiteit van weergave (FFC). ***Voor niet-LRF-model*** Ingedrukt houden om de niet-uniformiteit van de weergave (FFC) te corrigeren.

7	**Menutoets**	**Niet-menumodus:** ◆ **Druk op:** Paletten wisselen. ◆ **Houd ingedrukt voor:** Open het menu. **Menumodus:** ◆ **Druk op:** Parameters bevestigen/instellen. ◆ **Houd ingedrukt voor:** Opslaan en menu verlaten.
8	**Focusring**	Pas de focus aan om duidelijke doelen te verkrijgen.
9	**Thermische lens**	Voor thermische beeldvorming.
10	**Dioptrieverstelring**	Past de dioptrie-instelling aan.
11	**Oplaadindicator**	Geeft de oplaadstatus van het apparaat aan. ◆ Knippert rood en groen: Fout opgetreden. ◆ Constant rood: Bezig met opladen. ◆ Continu groen: Volledig opgeladen.
12	**Interface Type C**	Sluit het apparaat aan op de elektriciteit of verzend gegevens met een type-C-kabel.
13	**Aan/uit-toets**	◆ **Druk op:** Stand-by modus/wekapparaat. ◆ **Houd ingedrukt voor:** Inschakelen / uitschakelen. ** De voedingsindicator blijft stabiel rood wanneer het apparaat aan is.*
14*	**Laserbereikzoeker** *(LRF-model)*	Meet de afstand tot het doel met laser.
4 + 6	**Vastlegtoets + Laser-/FCC-toets**	Hou ingedrukt om de draaiknop te vergrendelen/ontgrendelen.

4. Batterij installeren (Pagina 2 – B)

Stappen:

1. Draai de batterijklep naar links om deze los te maken.
2. Plaats de batterij in het batterijvak met de plus-markering naar binnen.

3. Draai de batterijklep naar rechts om deze vast te draaien.

Opmerking

- Verwijder de externe batterij als het apparaat lange tijd niet wordt gebruikt.
- Het apparaat wordt geleverd met een externe oplaadbare 18650-batterij en een ingebouwde oplaadbare lithium-ionbatterij.
- De afmetingen van de externe batterij moeten 19 mm × 70 mm zijn, met een nominale spanning van 3,635 V en een capaciteit van 3300 mAh.
- De afmetingen van de ingebouwde batterij moeten 23 mm × 67 mm zijn, met een nominale spanning van 3,635 V en een capaciteit van 3350 mAh.

5. Het apparaat opladen (Pagina 2 – C)

Stappen:

1. Til het lipje van de type-C-interface op.
2. Verbind het apparaat en de stroomadapter met een type-C-kabel om het apparaat op te laden.

Opmerking

- Alleen de ingebouwde batterij kan worden opgeladen met de type-C-kabel. Gebruik de batterijlader om de externe batterij op te laden.
- De stroomvoorziening heeft eerst prioriteit voor de externe batterij, gevolgd door de ingebouwde batterij.
- Zorg ervoor dat de temperatuur van de ingebouwde batterij tijdens het opladen tussen 0 °C en 45 °C ligt.
- Zorg ervoor dat de temperatuur van de externe batterij tijdens het opladen tussen 0 °C en 55 °C ligt.
- Laad het apparaat langer dan 4 uur op vóór het eerste gebruik.

6. App-verbinding

Bevestig voordat u verbinding maakt met de app dat **Externe toegang** is ingeschakeld op het apparaat (via het apparaatmenu).

- Firmware-upgrade
- Spannende momenten doorbladeren en bewaren
- Voorbeelden bekijken en op afstand bedienen
- Instructievideo's
- Reparatiegeschiedenis en garantievraag

Stappen:

1. Scan de QR-code om de app te downloaden en installeren.
2. Selecteer in het apparaatmenu om hotspot in te schakelen.
3. Schakel WLAN in op uw telefoon en maak verbinding met de hotspot van het apparaat.
   - Hotspotnaam: HIKMICRO_serienr.
   - Hotspotwachtwoord: Ga naar **Hotspot** in het menu om het wachtwoord te controleren.
4. Open de app en bevestig de verbindingspincode op het apparaat om uw telefoon met het apparaat te verbinden. U kunt de apparaatinterface weergeven op uw telefoon.

Opmerking

De hotspot wordt uitgeschakeld als er gedurende meer dan 10 minuten geen verbinding is.

7. Aan de slag

Het apparaat op de rail monteren (Pagina 3 – D)

Stappen:

1. Draai de ringdoppen los met een inbussleutel.
2. Plaats het apparaat in de onderste helften van de ringen en lijn de bovenste gaten uit met de onderste gaten.
3. Plaats de schroeven en draai ze vast.
4. Draai de schroeven op de onderste helften van de ringen los.

5. Bevestig de onderste helften van de ringen aan de rail en draai de schroeven op de ringen vast. Zorg ervoor dat het apparaat waterpas blijft.

Opmerking

- U dient de ring apart aan te schaffen.
- De ring kan per model variëren. Raadpleeg het daadwerkelijke product.
- Gebruik een stofvrije doek om het onderstel van het apparaat en de rail te reinigen.

Nulstelling (Pagina 4 – E)

Stappen:

1. Selecteer in het menu en druk op om de interface voor het instellen van het dradenkruis te openen.
2. Selecteer om een dradenkruis te selecteren en selecteer om de correctieparameters in te stellen.
3. Selecteer om de afstand tot het doel in te stellen.
4. Selecteer om de digitale zoomverhouding in te stellen.
5. Richt op het doel en selecteer om het beeld te bevriezen.
6. Draai aan het draaiwiel om de coördinaten X of Y in te stellen totdat het grote dradenkruis is uitgelijnd me thet inslagpunt.

8. Meer bewerkingen

Scan de onderstaande QR-code om de gebruikershandleiding te verkrijgen voor meer handelingen.

1. Introduktion

HIKMICRO NEOS termisk sigtekikkert er udstyret med lukkerfri teknologi og den nyeste Sync Pro-algoritme, der sikrer fremragende målretningsnøjagtighed selv i udfordrende øjeblikke. Med sit kompakte og lette design er NEOS også meget bærbar, især under langvarig jagt.

2. Indholdet i pakken

Pakken indeholder: Enhed (× 1), batteri (× 1), batterioplader (× 1), type-C-kabel (× 1), fnugfri klud (× 1) og hurtigstartvejledning (× 1).

3. Udseende (side 1 – A)

Udseendet kan variere afhængigt af model. Det faktiske produkt gælder.

1	**Okular**	Den del, der placeres nærmest øjet for at se målet.
2	**Batterirum**	Her placeres batteriet.
3	**Hjul**	**Anden tilstand:** Drej for at skifte digital zoom. **Menutilstand:** Rotér for at flytte op/ned.
4	**Optagelsestast**	◆ **Tryk:** Optag snapshots. ◆ **Hold:** Start/stop optagelse af video.
5	**Mikrofon**	Til optagelse af lyd.
6	**Lasernøgle/FFC-nøgle**	***Til model med LRF:*** ◆ **Tryk**: Slå afstandsmåling med laser til. ◆ **Dobbelttryk**: Slå afstandsmåling med laser fra. ◆ **Hold**: Korrigér forskelle på skærm (FFC). ***Til model uden LRF:*** Hold for at korrigere uensartethed i displayet (FFC).
7	**Menutast**	**Anden tilstand:** ◆ **Tryk:** Skift palet. ◆ **Hold:** Åbn menuen. **Menutilstand:**

		• **Tryk:** Bekræft/indstil parametre. • **Hold:** Gem, og afslut menuen.
8	**Fokusring**	Justér fokus for at indstille klart på målet.
9	**Termisk objektiv**	Til termisk billedbehandling.
10	**Ring til justering af dioptri**	Til indstilling af dioptri.
11	**Kontrollampe for opladningsstatus**	Angiver opladningsstatus for enheden. • Blinker rødt og grønt: Der opstod en fejl. • Lyser konstant rødt: Oplader. • Konstant grøn: Fuldt opladet.
12	**Grænseflade til Type C**	Slut enheden til strømforsyningen, eller overfør data med et Type-C-kabel.
13	**Tænd/Sluk-taste**	• **Tryk:** Standbytilstand/væk enhed. • **Hold:** Tænd/sluk. ** Lysdioden for strøm lyser konstant rødt, når enheden er tændt.*
14*	**Laserafstandsmåler** *(LRF-model)*	Mål afstanden til målet med laser.
4 + 6	**Optagelsestast + Laser/FCC-nøgle**	Hold inde for at låse hjulet/låse hjulet op.

4. Ilægning af batteri (side 2 – B)

Trin:

1. Drej batteridækslet mod uret for at løsne dækslet.
2. Læg batteriet i batterirummet med mærket + vendt indad.
3. Drej batteridækslet med uret for at stramme det.

Bemærk

- Fjern det eksterne batteri, hvis enheden ikke skal bruges i en længere periode.
- Enheden leveres med et eksternt genopladeligt 18650 batteri og et indbygget genopladeligt lithium-ion-

batteri.

- Det eksterne batteris størrelse skal være 19 mm × 70 mm, den nominelle spænding er 3,635 V, og batterikapaciteten er 3300 mAh.
- Det indbyggede batteris størrelse skal være 23 mm × 67 mm, den nominelle spænding er 3,635 V, og batterikapaciteten er 3350 mAh.

5. Opladning af enhed (side 2 – C)

Trin:

1. Løft dækslet til Type-C-grænsefladen.
2. Tilslut enheden og strømadapteren med et Type-C-kabel for at oplade enheden.

Bemærk

- Kun det indbyggede batteri, kan oplades via type C-kablet. Brug batteriopladeren til at oplade det eksterne batteri.
- Strømforsyningen prioriteres først til det eksterne batteri og dernæst til det indbyggede batteri.
- Sørg for, at det indbyggede batteris temperatur er mellem 0 °C og 45 °C (32 °F og 113 °F), når det oplades.
- Sørg for, at det eksterne batteris temperatur er mellem 0 °C og 55 °C (32 °F og 131 °F), når det oplades.
- Oplad enheden i mere end 4 timer før første brug.

6. Tilslutning til app

Før app-forbindelsen skal du bekræfte at **Fjernforbindelse** er aktiveret på enheden (fra enhedsmenuen).

Download on the App Store

GET IT ON Google Play

- Firmwareopgradering
- Gennemse og gem spændende øjeblikke
- Forhåndsvisning og fjernforbindelse
- Instruktionsvideoer
- Reparationsoptegnelser og garantiforespørgsel

Trin:

1. Scan QR-koden for at downloade og installere appen.
2. Vælg i enhedsmenuen for at aktivere hotspot.
3. Slå WLAN til på din telefonen, og opret forbindelse til enhedens hotspot.
   - Navn på hotspot: HIKMICRO_serienr.
   - Adgangskode til hotspot: Gå til **Hotspot** i menuen for at kontrollere adgangskoden.
4. Åbn appen, og bekræft forbindelsens pinkode på enheden for at forbinde din telefon med enheden. Du kan se enhedens skærm på din telefon.

Bemærk

Hotspottet slukkes, hvis der ikke er forbindelse i mere end 10 minutter.

7. Kom godt i gang

Monter enheden på skinnen (side 3 – D)

Trin:

1. Skru ringtoppen af med en unbrakonøgle.
2. Placer enheden i ringenes nederste halvdele, og juster de øverste huller med de nederste huller.
3. Sæt skruerne i, og spænd dem.
4. Løsn skruerne i den nederste halvdel af ringene.
5. Fastgør den nederste halvdel af ringene på skinnen, og stram skruerne på ringene. Sørg for, at enheden er i niveau.

Bemærk

- Ringen skal købes særskilt.
- Ringen kan være forskellig afhængigt af model. Se det faktiske produkt.
- Rengør enhedsfoden og skinnen med den fnugfrie klud.

Indskydning (side 4 – E)

Trin:

1. Vælg i menuen, og tryk på for at åbne grænsefladen Indstilling for trådkors.
2. Vælg for at vælge et trådkors, og vælg for at indstille parametrene til korrigering.
3. Vælg for at indstille afstanden til målet.
4. Vælg for at indstille forholdet for digitalt zoom.
5. Sigt mod målet, og vælg for at fryse billedet.
6. Drej hjulet for at indstille koordinaterne X eller Y, indtil trådkorset flugter med anslagspunktet.

8. Flere funktioner

Scan QR-koden nedenfor for at hente brugervejledningen til flere funktioner.

1. Innledning

HIKMICRO NEOS termisk kikkertsikte er utstyrt med lukkerfri teknologi og den nyeste Sync Pro-algoritmen, noe som sikrer utmerket målrettingsnøyaktighet selv i utfordrende øyeblikk. Med sitt kompakte og lette design gir NEOS også god portabilitet, spesielt under langvarig jakt.

2. Pakkens innhold

Pakken inkluderer: Enhet (× 1), batteri (× 1), batterilader (× 1), Type-C-kabel (× 1), lofri klut (× 1) og hurtigstartsveiledning (× 1).

3. Utseende (side 1 – A)

Utseendet kan variere avhengig av modellen. Se på det faktiske produktet for referanse.

1	**Okular**	Delen som plasseres mot øyet for å se på målet.
2	**Batteriavdeling**	For batteriet.
3	**Hjul**	**Menyfri modus:** Roter for å veksle digital zoom **Menymodus:** Roter for å flytte opp / flytte ned.
4	**Innspillingsknapp**	◆ **Trykk:** Ta bilder. ◆ **Hold inne:** Starte/stoppe opptak av video.
5	**Mikrofon**	For å registrere lyd.
6	**Lasernøkkel/FFC-nøkkel**	***For modell med LRF*** ◆ **Trykk**: Skru på laseravstand. ◆ **Dobbeltrykk**: Slå av laseravstandsmåling. ◆ **Hold inne**: Korriger ujevnhet på skjermen (FFC). ***For modell uten LRF*** Hold inne for å korrigere ujevnheter i skjermen (FFC).
7	**Menytast**	**Menyfri modus:** ◆ **Trykk:** Bytt paletter. ◆ **Hold inne:** Gå inn i menyen. **Menymodus:**

		• **Trykk:** Bekreft/sett parametre. • **Hold inne:** Lagre og avslutt meny.
8	**Fokusring**	Juster fokuset for å få et tydelig bilde.
9	**Termisk linse**	For termiske bilder.
10	**Dioptrijusteringsring**	Justerer innstillingen for dioptri.
11	**Ladestatusindikator**	Indikerer ladestatusen til enheten. • Blinker rødt og grønt: Det har oppstått en feil. • Fast rød: Lader. • Fast grønn: Fullt ladet.
12	**Type C-grensesnitt**	Koble enheten til strømforsyningen eller overfør data med en type C-kabel.
13	**Av/på-knapp**	• **Trykk:** Standbymodus / vekk enheten. • **Hold inne:** Slå av/på. ** Strømindikatoren lyser rødt når enheten er på.*
14*	**Laseravstandsmåler** *(LRF-modell)*	Måler avstanden til målet med laser.
4 + 6	**Capture-tast + Laser/FCC-tast**	Hold for å låse / låse opp hjulet.

4. Installere batteriet (side 2 – B)

Instruksjoner:

1. Vri batteridekselet mot klokken for å løsne det.
2. Sett inn batteriet i batteriluken med plussymbolet vendt innover.
3. Vri batteridekselet med klokken for å stramme det til.

Merk

- Ta ut det eksterne batteriet hvis enheten ikke skal brukes på en stund.
- Enheten leveres med et eksternt oppladbart 18650-batteri og et innebygd oppladbart litium-ion-batteri.

- Størrelsen på det eksterne batteriet skal være 19 mm × 70 mm, nominell spenning er 3,635 V, og batterikapasiteten er 3300 mAh.
- Det innebygde batteriet skal være 23 mm × 67 mm, nominell spenning 3,635 V og batterikapasiteten er 3350 mAh.

5. Ladeenhet (side 2 – C)

Instruksjoner:

1. Løft dekselet til Type-C-grensesnittet.
2. Koble sammen enheten og strømadapteren med en type-C-kabel for å lade enheten.

Merk

- Det er kun det innebygde batteriet som kan lades av type C-kabelen. Bruk batteriladeren for å lade det eksterne batteriet.
- Prioriteten for strømforsyning gis først til det eksterne batteriet, etterfulgt av det innebygde batteriet.
- Sørg for at temperaturen for det innebygde batteriet er mellom 0 °C og 45 °C (32 °F og 113 °F) under lading.
- Sørg for at temperaturen til det innebygde batteriet er mellom 0 °C og 55 °C (32 °F og 131 °F) under lading.
- Lad enheten i mer enn 4 timer før første gangs bruk.

6. App-tilkobling

Bekreft før apptilkobling at **Fjerntilgang** er aktivert på enheten (fra enhetsmenyen).

Download on the App Store

GET IT ON Google Play

- Fastvareoppdatering
- Bla gjennom og lagre spennende øyeblikk
- Forhåndsvisning og fjernkontroll
- Innføringsvideoer
- Reparasjonsopplysninger og garantiforespørsel

Instruksjoner:

1. Skann QR-koden for å laste ned og installere appen.

2. Velg i enhetens meny for å aktivere hotspot.
3. Slå på WLAN-funksjonen på telefonen og koble til enhetens hotspot.
   - Hotspot Navn: HIKMICRO_Serienr.
   - Hotspot-passord: Gå til **Hotspot** i menyen for å sjekke passordet.
4. Åpne appen og bekreft PIN-koden for tilkobling på enheten for å koble telefonen til enheten. Du kan vise enhetens grensesnitt på telefonen din.

Merk

Hotspotet vil bli slått av hvis det ikke er noen tilkobling i mer enn 10 minutter.

7. Komme i gang

Feste enheten på skinne (side 3 – D)

Instruksjoner:

1. Skru løs de øvre ringene med en sekskantnøkkel.
2. Plasser enheten i de nedre halvdelene av ringene, og tilpass de øvre hullene til de nedre hullene.
3. Sett inn og stram skruene.
4. Løsne skruene på nedre halvdeler av ringene.
5. Fest de nedre halvdelene av ringene til skinnen, og stram til skruene på ringen. Sørg for at enheten forblir i vater.

Merk

- Kjøp ringen separat.
- Ringen kan variere avhengig av modellen. Forhold deg til det faktiske produktet.
- Bruk en lofri klut til å rengjøre enhetens base og skinne.

Nullstilling (side 4 – E)

Instruksjoner:

1. Velg i menyen og trykk på for å gå inn i innstillingsgrensesnittet for retikkelet.
2. Velg for å velge et retikkel, og velg for å stille inn riktige korreksjonsparametrene.
3. Velg for å angi avstanden til målet.

4. Velg Q for å stille digital zoom-forholdet.
5. Sikt mot målet og velg ✳ for å fryse bildet.
6. Vri på hjulet for å stille koordinatene X eller Y til det store rektikkelet er på linje med treffpunktet.

8. Flere operasjoner

Skann QR-koden nedenfor for å få tak i brukerhåndboken for flere operasjoner.

1. Johdanto

HIKMICRO NEOS -lämpökiikaritähtäin on varustettu sulkimettomalla tekniikalla ja uusimmalla Sync Pro -algoritmilla, jotka takaavat erinomaisen tähtäystarkkuuden myös haastavissa hetkissä. Kompaktin ja kevyen rakenteensa ansiosta NEOS on myös helposti mukana kuljetettava erityisesti pitkäaikaisessa metsästyksessä.

2. Pakkauksen sisältö

Pakkaus sisältää seuraavat: Laite (× 1), akku (× 1), akkulaturi (× 1), Type-C-kaapeli (× 1), nukkaamaton liina (× 1) ja pika-aloitusopas (× 1).

3. Ulkonäkö (sivu 1 – A)

Ulkonäkö voi vaihdella mallista riippuen. Katso todellisen tuotteen mallin mukaan.

1	**Okulaari**	Lähimpänä silmää oleva osa kohteen katsomiseen.
2	**Paristolokero**	Akun säilyttämiseen.
3	**Pyörä**	**Ei valikkotila:** Kierrä vaihtaaksesi digitaalista zoomausta **Valikkotila:** Kierrä siirtyäksesi ylös/alas.
4	**Kaappaus-näppäin**	◆ **Paina:** ota tilannekuva. ◆ **Pidä painettuna:** Käynnistä/pysäytä videoiden tallennus.
5	**Mikrofoni**	Äänen tallentamiseen.
6	**Laser-näppäin/FFC-näppäin**	***LRF-mallille*** ◆ **Paina**: Kytke etäisyyden lasermittaus päälle. ◆ **Kaksoisnapsauta**: Kytke pois etäisyyden lasermittaus. ◆ **Pidä painettuna**: Korjaa näytön epäyhtenäisyys (FFC). ***Muille kuin LRF-mallille*** Pidä painettuna korjataksesi näytön epäyhtenäisyyden (FFC).
7	**Valikkopainike**	**Ei valikkotila:** ◆ **Paina:** Vaihda paletit. ◆ **Pidä painettuna:** Siirry valikkoon.

		Valikkotila: ◆ **Paina:** Vahvista/aseta parametrit. ◆ **Pidä painettuna:** Tallenna ja poistu valikosta.
8	**Tarkennusrengas**	Säädä tarkennusta nähdäksesi selkeitä kohteita.
9	**Lämpölinssi**	Lämpökuvantamiseen.
10	**Diopterin säätörengas**	Säätää diopteriasetusta.
11	**Lataustilan merkkivalo**	Ilmaisee laitteen lataustilan. ◆ Vilkkuva punainen ja vihreä: Tapahtui virhe. ◆ Tasaisesti palava punainen: lataa. ◆ Tasaisesti palava vihreä: täyteen ladattu.
12	**Type-C-liitäntä**	Liitä laite virtalähteeseen tai siirrä tietoja Type-C-kaapelilla (USB-C).
13	**Virtapainike**	◆ **Paina:** Valmiustila/herätä laite. ◆ **Pidä painettuna:** kytke/katkaise virta. ** Virran merkkivalo palaa punaisena, kun laite on päällä.*
14*	**Laseretäisyysmittari** *(LRF-malli)*	Mittaa etäisyys kohteeseen laserilla.
4 + 6	**Kaappausnäppäin + laser-/FCC-näppäin**	Pidä painettunalukitaksesi/avataksesi pyörän.

4. Asenna akku (sivu 2 – B)

Vaiheet:

1. Löysää akkulokeron kantta kiertämällä sitä vastapäivään.
2. Työnnä akku akkulokeroon positiivinen merkki sisäänpäin.
3. Kiristä akkulokeron kansi kiertämällä sitä myötäpäivään.

Huomautus

- Irrota ulkoinen akku, jos laitetta ei käytetä pitkään aikaan.
- Laite toimitetaan ulkoisesti ladattavalla 18650-akulla ja sisäänrakennetulla ladattavalla litiumioniakulla.

- Ulkoisen akun koon on oltava 19 mm × 70 mm, nimellisjännite on 3,635 V, ja akun kapasiteetti on 3 300 mAh.
- Akun koon on oltava 23 × 67 mm. Nimellisjännite on 3,635 V ja akun kapasiteetti on 3 350 mAh.

5. Laitteen lataaminen (sivu 2 – C)

Vaiheet:

1. Nosta Type-C-liitännän kantta.
2. Yhdistä laite ja virtasovitin Type-C-kaapelilla laitteen lataamista varten.

Huomautus

- Vain kiinteä akku voidaan ladata Type-C-kaapelilla. Käytä ulkoisen akun lataamiseen akkulaturia.
- Virranlähteen prioriteetti annetaan ensin ulkoiselle akulle ja sitten sisäänrakennetulle akulle.
- Varmista, että sisäänrakennetun akun lämpötila on latauksen aikana 0 – 45 °C.
- Varmista, että ulkoisen akun lämpötila on latauksen aikana 0–55 °C.
- Lataa laitetta yli 4 tuntia ennen ensimmäistä käyttökertaa.

6. Sovelluksen yhdistäminen

Ennen sovelluksen yhdistämistä vahvista että **Etäkäyttö** on käytössä laitteessa (laitevalikosta).

Download on the App Store

GET IT ON Google Play

- Laiteohjelmiston päivitys
- Selaa ja tallenna jännittävä hetki
- Esikatselu ja etähallinta
- Ohjevideot
- Korjaus- ja takuukyselyt

Vaiheet:

1. Lataa ja asenna sovellus skannaamalla QR-koodi.
2. Valitse laitevalikosta yhteyspisteen käyttöönottoa varten.
3. Kytke puhelimesi WLAN päälle ja yhdistä laitteen yhteyspisteeseen.

- Yhteyspisteen nimi: HIKMICRO_sarjanumero.
- Yhteyspisteen salasana: Tarkista salasana valitsemalla valikossa **Yhteyspiste**.

4. Avaa sovellus ja vahvista laitteen yhteyden PIN-koodi yhdistääksesi puhelimesi laitteeseen. Näet laitteen liittymän puhelimessasi.

Huomautus

Yhteyspiste sammutetaan, jos yhteyttä ei ole ollut yli 10 minuuttiin.

7. Aloittaminen

Asenna laite kiskoon (sivu 3 – D)

Vaiheet:

1. Irrota kiinnitysrenkaiden yläosat ruuvaamalla ruuvit irti kuusioavaimella.
2. Aseta laite kiinnitysrenkaiden kouruun ja kohdista renkaiden ylä- ja alaosien reiät päällekkäin.
3. Aseta ja kiristä ruuvit.
4. Löysää rengaskiinnikkeiden alaosan ruuvit.
5. Liitä rengaskiinnikkeiden alaosat kiskoon ja kiristä kiinnikkeiden ruuvit. Varmista, että laite pysyy vaakatasossa.

Huomautus

- Osta rengas erikseen.
- Rengas voi vaihdella mallista riippuen. Katso todellisen tuotteen mukaan.
- Käytä nukkaamatonta liinaa ja puhdista laitteen pohja ja kisko.

Nollaus (sivu 4 – E)

Vaiheet:

1. Valitse valikosta ja paina siirtyäksesi ristikon asetusliittymään.
2. Valitse valitaksesi ristikon ja valitse asettaaksesi korjausparametrit.
3. Aseta etäisyys kohteeseen valitsemalla .
4. Valitse digitaalisen zoomauksen suhde painamalla .
5. Tähtää kohteeseen ja pysäytä kuva valitsemalla .

6. Aseta koordinaatit X tai Y kiertämällä pyörää, kunnes iso ristikko kohdistuu iskupisteeseen.

8. Lisää toimintoja

Voit hakea käyttöoppaan skannaamalla QR-koodin alapuolelta ja lukea siitä lisää toimintokuvauksia.

1. Introduktion

HIKMICRO NEOS termiskt sikte är utrustat med slutarlös teknik och den senaste Sync Pro-algoritmen, vilket säkerställer utmärkt siktprecision även i utmanande situationer. Med sin kompakta och lätta design är NEOS också utomordentligt portabel, särskilt vid långvarig jakt.

2. Förpackningens innehåll

Förpackningen innehåller: Enhet (1 st.), batteri (1 st.), batteriladdare (1 st.), kabeltyp C (1 st.), luddfri trasa (1 st.) och snabbstartsguide (1 st.).

3. Utseende (sida 1– A)

Utseendet kan variera beroende på olika modeller. Använd den faktiska kameran som referens.

1	**Okular**	Den del som placeras närmast ögat för att se målet.
2	**Batterifack**	För batteriet.
3	**Hjul**	**Läge utan meny:** Vrid för att byta digital zoom **Menyläge:** Vrid för att flytta upp/flytta ner.
4	**Bildtagningsknapp**	◆ **Tryck:** Ta stillbilder. ◆ **Håll:** Starta/stoppa inspelning av video.
5	**Mikrofon**	För att spela in ljud.
6	**Laserknapp/FFC-knapp**	***För LRF-modell*** ◆ **Tryck**: Slå på laseravståndsmätning. ◆ **Dubbeltryckning**: Slå av laseravståndsmätning. ◆ **Håll**: Korrigera ojämnheter i displayen (FFC). ***För icke-LRF-modell:*** Håll intryckt för att korrigera ojämnheter i bilden (FFC).
7	**Menyknapp**	**Läge utan meny:** ◆ **Tryck:** Byt paletter. ◆ **Håll intryckt:** Öppna menyn. **Menyläge:**

		• **Tryck:** Bekräfta/ange parametrar. • **Håll intryckt:** Meny för att spara och avsluta.
8	**Fokusring**	Justerar fokus för att målet ska synas tydligt.
9	**Värmeobjektiv**	För termiska bilder.
10	**Justeringsring för dioptri**	Justerar dioptriinställningen.
11	**Statusindikering för laddning**	Indikerar enhetens laddningsstatus. • Blinkar rött och grönt: Ett fel har inträffat. • Lyser rött: Laddning. • Lyser grönt: Fulladdad.
12	**Typ-C-gränssnitt**	För att ansluta enheten till strömförsörjning eller överföra data med en typ C-kabel.
13	⏻ **Strömknapp**	• **Tryck:** Viloläge/aktivera enheten.. • **Håll intryckt:** Ström på/av. ** Strömindikeringen lyser rött när enheten är på.*
14*	**Laseravståndsmätare** *(LRF-modell)*	Mät avståndet till målet med laser.
4 + 6	**Bildtagningsknapp + laser-/FCC-knapp**	Håll intryckt för att låsa/låsa upp hjulet.

4. Montera batteriet (sida 2 – B)

Steg:

1. Vrid batterilocket moturs för att lossa det.
2. För in batteriet i batterifacket med plussidan inåt.
3. Vrid batterilocket medurs för att dra åt det.

Obs!

- Ta ur det externa batteriet om enheten inte ska användas under en längre tidsperiod.
- Enheten levereras med ett externt uppladdningsbart 18650-batteri och ett inbyggt uppladdningsbart

litiumjonbatteri.

- Det externa batteriets storlek ska vara 19 mm × 70 mm, märkspänningen är 3,635 V och batterikapaciteten är 3 300 mAh.
- Det inbyggda batteriets storlek ska vara 23 mm × 67 mm, märkspänningen är 3,635 V och batterikapaciteten är 3 350 mAh.

5. Laddningsenhet (sida 2 – C)

Steg:

1. Lyft på locket till type-C anslutningen.
2. Anslut enheten och strömadaptern med en typ C kabel för att ladda enheten.

Obs!

- Endast det inbyggda batteriet laddas med Type C-kabeln. Använd batteriladdaren för att ladda det externa batteriet.
- Det externa batteriet prioriteras i första hand för strömförsörjning, följt av det inbyggda batteriet.
- Kontrollera att temperaturen för det inbyggda batteriet ligger mellan 0 °C till 45 °C vid laddning.
- Se till att det externa batteriets temperatur ligger mellan 0 °C och 55 °C vid laddning.
- Ladda enheten i mer än fyra timmar före första användning.

6. App-anslutning

Bekräfta innan appanslutning att **Fjärråtkomst** är aktiverat på enheten (från enhetsmenyn).

Download on the App Store

GET IT ON Google Play

- Uppgradera firmware
- Bläddra och spara spännande ögonblick
- Förhandsgranska och fjärrstyr
- Instruktionsvideor
- Reparationsuppgifter och garantiförfrågan

Steg:

1. Skanna QR-koden för att ladda ner och installera appen.
2. Välj i enhetens meny för att aktivera åtkomstpunkt.
3. Aktivera WLAN på telefonen och anslut till enhetens åtkomstpunkt.
   - Åtkomstpunktens namn: HIKMICRO_Serienummer
   - Åtkomstpunktens lösenord: Gå till **Åtkomstpunkt** i menyn för att kontrollera lösenordet.
4. Öppna appen och bekräfta anslutnings-PIN-koden på enheten för att ansluta din telefon till enheten. Du kan visa enhetens gränssnitt på telefonen.

Obs!

Hotspot kommer att stängas av om det inte finns någon anslutning på över 10 minuter.

7. Komma igång

Montera enheten på skenan (sida 3 – D)

Steg:

1. Skruva loss ringens överdel med insexnyckeln.
2. Placera enheten i den nedre halvan av ringen, och justera de övre hålen mot de undre hålen.
3. Sätt i och dra åt skruvarna.
4. Lossa skruvarna på den undre delen av ringen.
5. Fäst den undre halvan av på skenan, och dra åt skruvarna på ringen. Kontrollera att enheten förblir nivellerad.

Obs!

- Inhandla ringen separat.
- Ringens utseende kan variera beroende på modell. Se den faktiska produkten.
- Använd luddfri trasa för att rengöra enhetens sockel och skenan.

Nollställning (sida 4 – E)

Steg:

1. Välj i menyn och tryck på för att gå till inställningsgränssnittet för hårkors.
2. Välj för att välja ett hårkors och välj för att ställa in korrigeringsparametrarna.
3. Välj för att ställa in avståndet till målet.
4. Välj för att ställa in det digitala zoomförhållandet.
5. Sikta på målet och välj för att frysa bilden.
6. Vrid på hjulet för att ställa in koordinaterna X eller Y tills det stora hårkorset är i linje med träffpunkten.

8. Övriga funktioner

Skanna QR-koden nedan för att hämta bruksanvisningen för fler funktioner.

1. Įvadas

„HIKMICRO NEOS“ terminis taikiklis aprūpintas technologija be užrakto ir naujausiu „Sync Pro“ algoritmu, užtikrinančiu puikų taikinio tikslumą net ir sudėtingomis akimirkomis. Dėl kompaktiško ir lengvo dizaino NEOS taip pat patogu nešioti, ypač ilgos medžioklės metu.

2. Pakuotės turinys

Pakete yra: įrenginys (1 vnt.), akumuliatorius (1 vnt.), akumuliatoriaus įkroviklis (1 vnt.), C tipo kabelis (1 vnt.), pluošto nepaliekanti šluostė (1 vnt.) ir greito pasirengimo darbui vadovas (1 vnt.).

3. Išvaizda (1 puslapis – A)

Išvaizda gali skirtis pagal skirtingus modelius. Remkitės faktiniu gaminiu.

1	**Okuliaras**	Dalis, esanti arčiausiai akies, kad būtų galima matyti taikinį.
2	**Akumuliatoriaus skyrius**	Akumuliatoriui laikyti.
3	**Ratukas**	**Ne meniu režimas:** Pasukite, kad perjungtumėte skaitmeninį priartinimą. **Meniu režimas:** Pasukite, kad pereitumėte aukštyn / žemyn.
4	**Fiksavimo mygtukas**	• **Paspaudimas:** momentinių nuotraukų fiksavimas. • **Laikymas:** vaizdo įrašų įrašymo pradžia / pabaiga.
5	**Mikrofonas**	Įrašyti garsą.
6	**Lazerio klavišas / FFC klavišas**	***LRF modelis*** • **Paspaudimas**: lazerinio diapazono nustatymo įjungimas. • **Dvigubas paspaudimas**: lazerinio diapazono nustatymo išjungimas. • **Laikymas**: ekrano netolygumo (FFC) taisymas. ***Ne LRF modelis*** Palaikykite nuspaudę ekrano netolygumui (FFC) ištaisyti.
7	**Meniu mygtukas**	**Ne meniu režimas:** • **Paspaudimas:** Palečių perjungimas. • **Laikymas:** Skirtas meniu atverti.

		Meniu režimas: ◆ **Paspaudimas:** Parametrų patvirtinimas / nustatymas. ◆ **Laikymas:** Įrašymas ir išėjimas iš meniu.
8	**Fokusavimo žiedas**	Reguliuoja fokusavimą, kad būtų gauti aiškūs taikiniai.
9	**Šiluminis objektyvas**	šiluminiam vaizdavimui.
10	**Dioptrijų reguliavimo žiedas**	leidžia reguliuoti dioptrijų nustatymą.
11	**Įkrovimo būsenos indikatorius**	Rodo įrenginio įkrovimo būseną. ◆ Mirksi raudonas ir žalias: Įvyko klaida. ◆ Šviečiantis raudonas: įkraunama. ◆ Šviečia žalias: visiškai įkrauta.
12	**C tipo sąsaja**	Prijungti įrenginį prie maitinimo šaltinio arba perduoti duomenis „type-C“ kabeliu.
13	**Maitinimo mygtukas**	◆ **Paspaudimas:** Budėjimo režimas / įrenginio suaktyvinimas. ◆ **Laikymas:** Maitinimo įjungimas / išjungimas ** Kai įrenginys įjungtas, maitinimo indikatorius šviečianti raudonai.*
14*	**Lazerinis tolimatis** *(LRF modelis)*	Lazeriu išmatuoja atstumą iki taikinio.
4 + 6	**Fiksavimo klavišas + Lazerio / FCC klavišas**	Palaikykite norėdami atrakinti ar užrakinti ratuką.

4. Akumuliatoriaus įdėjimas (2 puslapis – B)

Žingsniai:

1. Pasukite akumuliatoriaus dangtelį prieš laikrodžio rodyklę, kad atlaisvintumėte.
2. Įdėkite akumuliatorių į akumuliatoriaus skyrelį teigiama žyme vidun.
3. Pasukite akumuliatoriaus dangtelį pagal laikrodžio rodyklę, kad priveržtumėte.

Pastaba

◆ Jei įrenginys nenaudojamas ilgą laiką, išimkite išorinį akumuliatorių.

- Įrenginys pateikiamas su išoriniu įkraunamu 18650 akumuliatoriumi ir integruotu įkraunamu ličio jonų akumuliatoriumi.
- Išorinio akumuliatoriaus dydis turėtų būti 19 mm × 70 mm. Vardinė įtampa yra 3,635 V, o akumuliatoriaus talpa – 3 300 mAh.
- Integruoto akumuliatoriaus dydis turėtų būti 23 mm × 67 mm. Vardinė įtampa yra 3,635 VDC, o akumuliatoriaus talpa yra 3 350 mAh.

5. Įrenginio įkrovimas (2 puslapis – C)

Žingsniai:

1. Pakelkite C tipo sąsajos dangtelį.
2. Prijunkite įrenginį ir maitinimo adapterį C tipo kabeliu, kad įkrautumėte įrenginį.

Pastaba

- Per C tipo kabelį įkraunamas tik integruotas akumuliatorius. Išoriniam akumuliatoriui įkrauti naudokite akumuliatoriaus įkroviklį.
- Maitinimo šaltinio prioritetas pirma suteikiamas išoriniam akumuliatoriui, o vėliau – integruotam akumuliatoriui.
- Įkrovimo metu įsitikinkite, kad integruoto akumuliatoriaus temperatūra yra nuo 0 °C iki 45 °C (nuo 32 °F iki 113 °F).
- Įkrovimo metu įsitikinkite, kad išorinio akumuliatoriaus temperatūra yra nuo 0 °C iki 55 °C (nuo 32 °F iki 131 °F).
- Prieš naudodami pirmą kartą, įkraukite įrenginį ilgiau nei 4 valandas.

6. Programėlės ryšys

Prieš prisijungdami prie programėlės, patvirtinkite, kad **„Nuotolinė prieiga“** yra įjungta įrenginyje (iš įrenginio meniu).

Download on the App Store

GET IT ON Google Play

- Programinės-aparatinės įrangos naujinimas
- Naršykite ir išsaugokite įdomią akimirką
- Peržiūra ir nuotolinis valdymas
- Mokomieji vaizdo įrašai
- Remonto įrašai ir garantijos užklausa

Žingsniai:

1. Nuskaitykite QR kodą, kad atsisiųstumėte ir įdiegtumėte programėlę.
2. Įrenginio meniu pasirinkite, kad įjungtumėte prieigos tašką.
3. Įjunkite telefono WLAN ir prisijunkite prie įrenginio prieigos taško.
   - Prieigos taško pavadinimas: HIKMICRO_Serijos Nr.
   - Prieigos taško slaptažodis: Eikite į meniu skiltį **Prieigos taškas**, kad pamatytumėte slaptažodį.
4. Atidarykite programėlę ir įrenginyje patvirtinkite ryšio PIN kodą, kad prijungtumėte telefoną prie įrenginio. Įrenginio sąsają galite peržiūrėti savo telefone.

Pastaba

Viešosios interneto prieigos taškas bus išjungtas, jei ilgiau nei 10 minučių nebus ryšio.

7. Darbo pradžia

Įrenginio montavimas ant bėgelio (3 puslapis – D)

Žingsniai:

1. Šešiabriauniu raktu atsukite žiedų viršų.
2. Įdėkite įrenginį į apatines žiedų puseles ir sulygiuokite viršutines skyles su apatinėmis.
3. Įsukite ir priveržkite varžtus.
4. Atlaisvinkite apatinėse žiedų puselėse esančius varžtus.
5. Pritvirtinkite prie bėgelio apatines žiedų puselesir priveržkite žiedų varžtus. Įsitikinkite, kad įrenginys yra horizontalus.

Pastaba

- Įsigykite žiedą atskirai.
- Žiedas gali skirtis pagal skirtingus modelius. Žr. faktinį gaminį.
- Įrenginio pagrindą ir bėgelį nuvalykite pluošto nepaliekančia šluoste.

Nulinimas (4 puslapis – E)

Žingsniai:

1. Meniu pasirinkite ir paspauskite , kad patektumėte į nustatymo sąsają.
2. Pasirinkite , kad pasirinktumėte tinklelį, ir pasirinkite , kad nustatytumėte taisymo parametrus.
3. Pasirinkite , kad nustatytumėte atstumą iki taikinio.
4. Pasirinkite , jei norite nustatyti skaitmeninio priartinimo santykį.
5. Nusitaikykite į taikinį ir pasirinkite , kad vaizdas būtų sustabdytas.
6. Sukite ratuką, kad nustatytumėte koordinates X arba Y, kol didžioji skalė bus sulygiuota su pataikymo tašku.

8. Daugiau operacijų

Nuskaitykite QR kodą, kad gautumėte naudotojo vadovą, skirtą daugiau operacijų.

1. Общие сведения

Инфракрасный прицел HIKMICRO NEOS оснащен технологией беззатворного управления и новейшим алгоритмом Sync Pro, обеспечивающим превосходную точность прицеливания даже в сложных условиях. Благодаря компактному и легкому дизайну, NEOS также отличается высокой портативностью, особенно во время длительной охоты.

2. Комплектация

Комплект включает в себя: Устройство (1 шт.), батарея (1 шт.), зарядное устройство (1 шт.), кабель Type-C (1 шт.), безворсовая ткань (1 шт.) и краткое руководство (1 шт.).

3. Внешний вид (стр. 1 – A)

Внешний вид зависит от конкретной модели. Учитывайте особенности фактического продукта.

1	**Окуляр**	Деталь, которую располагают максимально близко к глазу и используют для наблюдения за целью.
2	**Батарейный отсек**	Для размещения батареи.
3	**Колесико**	**Режимы, не относящиеся к меню:** Поверните для включения цифрового зума **Режим меню:** Поверните для перемещения вверх/вниз.
4	**Кнопка съемки**	◆ **Однократное нажатие:** съемка изображений. ◆ **Нажатие с удерживанием:** Пуск/остановка записи видео.
5	**Микрофон**	Для записи аудио.
6	**Кнопка лазера/кнопка FFC**	***Для моделей LRF*** ◆ **Однократное нажатие**: включение лазерного дальномера. ◆ **Двойное нажатие**: выключение лазерного дальномера. ◆ **Нажатие с удерживанием**: коррекция неоднородности изображения (FFC).
		Для моделей без LRF Удерживайте для коррекции неоднородности изображения (FFC).

7	**Кнопка меню**	**Режимы, не относящиеся к меню:** ◆ **Однократное нажатие:** Переключение палитры цветов. ◆ **Нажатие с удерживанием:** Откройте меню. **Режим меню:** ◆ **Однократное нажатие:** подтверждение/настройка параметров. ◆ **Нажатие с удерживанием:** Сохранить и выйти из меню.
8	**Кольцо фокусировки**	Регулировка фокуса для получения четкого изображения цели.
9	**Тепловизионный объектив**	Для получения тепловизионных изображений.
10	**Кольцо диоптрийной коррекции**	Регулировка диоптрии.
11	**Индикатор заряда**	обозначает статус зарядки устройства. ◆ Мигает красным и зеленым: произошла ошибка. ◆ Постоянно светится красным: выполняется зарядка. ◆ Постоянно светится зеленым: Полностью заряжен.
12	**Интерфейс Type-C**	Подключение кабеля type-C для питания устройства или передачи данных.
13	**Кнопка питания**	◆ **Однократное нажатие:** Переключение устройства в режим ожидания/рабочий режим. ◆ **Нажатие с удерживанием:** включение/выключение питания. ** Когда устройство будет включено, индикатор питания будет постоянно гореть красным цветом.*
14*	**Лазерный целеуказатель** *(модель LRF)*	Измерение расстояния до цели с помощью лазера.
4 + 6	**Кнопка съемки + Кнопка лазера/FCC**	Удерживайте для блокировки/разблокировки колесика.

4. Установка батареи (стр. 2 – B)

Порядок действий:

1. Чтобы снять крышку батарейного отсека, поверните ее против часовой стрелки.
2. Вставьте батарею в батарейный отсек положительным полюсом внутрь.
3. Поверните крышку батарейного отсека по часовой стрелке, чтобы зафиксировать ее.

Примечание

- Если устройство не будет использоваться в течение долгого времени, извлеките из него съемную батарею.
- Изделие поставляется с внешней перезаряжаемой батареей 18650 и встроенной перезаряжаемой литий-ионной батареей.
- Размеры внешней батареи: 19 мм × 70 мм. Номинальное напряжение 3,635 В, емкость батареи 3300 мА·ч.
- Размеры встроенной батареи: 23 × 67 мм. Номинальное напряжение: 3,635 В, емкость: 3350 мА-ч.

5. Зарядка устройства (стр. 2 – C)

Порядок действий:

1. Поднимите крышку интерфейса USB Type-C.
2. Подключите устройство к адаптеру питания с помощью кабеля type-C для подачи питания.

Примечание

- Кабелем type-C осуществляется зарядка только встроенной батареи. Для зарядки внешней батареи используйте зарядное устройство.
- Приоритет питания отдается сначала внешней батареей, затем встроенной батарее.
- Убедитесь, что во время зарядки температура встроенной батареи находится в диапазоне от 0 °C до 45 °C.
- Убедитесь, что во время зарядки температура внешней батареи находится в диапазоне от 0 °C до 55 °C.
- Перед первым использованием зарядите устройство в течение как минимум 4 часов.

6. Подключение к приложению

Перед подключением приложения подтвердите, что **Удаленный доступ** включен на устройстве (из меню устройства).

Download on the App Store

GET IT ON Google Play

- Обновление прошивки
- Просмотр и сохранение важных моментов
- Предварительный просмотр и удаленное управление
- Обучающие видеоролики
- Запрос записей о ремонте и сведений о гарантии

Порядок действий:

1. Отсканируйте QR-код, чтобы загрузить и установить данное приложение.
2. Выберите в меню устройства, чтобы включить точку доступа.
3. Включите режим WLAN на телефоне и подключитесь к точке доступа устройства.
   - Имя точки доступа: HIKMICRO_серийный номер.
   - Пароль точки доступа: Перейдите в раздел **Точка доступа** в меню, чтобы проверить пароль.
4. Откройте приложение и подтвердите PIN-код подключения на устройстве, чтобы подключить телефон к устройству. Вы можете просматривать интерфейс устройства на телефоне.

Примечание

Точка доступа отключится, если соединение отсутствует более 10 минут.

7. Начало работы

Установка устройства на рейку (стр. 3 – D)

Порядок действий:

1. Отвинтите верхние части кольцевого крепления шестигранным ключом.
2. Положите устройство на нижние части кольцевых креплений и совместите отверстия верхних

частей с отверстиями нижних.
3. Закрутите и затяните винты.
4. Ослабьте винты на нижней части кольцевых креплений.
5. Прикрепите нижнюю часть кольцевых креплений к рельсу и затяните винты. Убедитесь, что устройство установлено ровно.

Примечание

- Кольцевое крепление приобретается отдельно.
- Внешний вид кольцевого крепления зависит от конкретной модели. См. фактическое устройство.
- Очистите основание устройства и рейку безворсовой тканью.

Настройка нуля (стр. 4 – E)

Порядок действий:

1. Выберите в меню и нажмите , чтобы войти в интерфейс настройки.
2. Выберите , чтобы выбрать визирную сетку, затем выберите , чтобы настроить параметры коррекции.
3. Выберите , чтобы задать расстояние до цели.
4. Нажмите , чтобы изменить коэффициент масштабирования цифрового зума.
5. Наведитесь на цель и нажмите , чтобы заморозить изображение.
6. Поверните колесико, чтобы установить координаты X или Y таким образом, чтобы большая сетка совместилась с точкой попадания.

8. Дополнительные операции

Отсканируйте QR-код ниже для получения руководства пользователя с более подробным описанием операций.

Legal Information

© Hangzhou Microimage Software Co., Ltd. All rights reserved.

About this Manual

The Manual includes instructions for using and managing the Product. Pictures, charts, images and all other information hereinafter are for description and explanation only. The information contained in the Manual is subject to change, without notice, due to firmware updates or other reasons. Please find the latest version of this Manual at the HIKMICRO website (www.hikmicrotech.com). Please use this Manual with the guidance and assistance of professionals trained in supporting the Product.

Trademarks

HIKMICRO and other HIKMICRO's trademarks and logos are the properties of HIKMICRO in various jurisdictions.

Other trademarks and logos mentioned are the properties of their respective owners.

Open Source Software Declaration

This product cannot be launched without the contribution of open source software. We respect the Intellectual Property of others, have established and will continue to improve our open source compliance system. You can contact us to get this product's Open Source Software Declaration and Copyleft Source Code.

DISCLAIMER

TO THE MAXIMUM EXTENT PERMITTED BY APPLICABLE LAW, THIS MANUAL AND THE PRODUCT DESCRIBED, WITH ITS HARDWARE, SOFTWARE AND FIRMWARE, ARE PROVIDED "AS IS" AND "WITH ALL FAULTS AND ERRORS". HIKMICRO MAKES NO WARRANTIES, EXPRESS OR IMPLIED, INCLUDING WITHOUT LIMITATION, MERCHANTABILITY, SATISFACTORY QUALITY, OR FITNESS FOR A PARTICULAR PURPOSE. THE USE OF THE PRODUCT BY YOU IS AT YOUR OWN RISK. IN NO EVENT WILL HIKMICRO BE LIABLE TO YOU FOR ANY SPECIAL, CONSEQUENTIAL, INCIDENTAL, OR INDIRECT DAMAGES, INCLUDING, AMONG OTHERS, DAMAGES FOR LOSS OF BUSINESS PROFITS, BUSINESS INTERRUPTION, OR LOSS OF DATA, CORRUPTION OF SYSTEMS, OR LOSS OF DOCUMENTATION, WHETHER BASED ON BREACH OF CONTRACT, TORT (INCLUDING NEGLIGENCE), PRODUCT LIABILITY, OR OTHERWISE, IN CONNECTION WITH THE USE OF THE PRODUCT, EVEN IF HIKMICRO HAS BEEN ADVISED OF THE POSSIBILITY OF SUCH DAMAGES OR LOSS.

YOU ACKNOWLEDGE THAT THE NATURE OF THE INTERNET PROVIDES FOR INHERENT SECURITY RISKS, AND HIKMICRO SHALL NOT TAKE ANY RESPONSIBILITIES FOR ABNORMAL OPERATION, PRIVACY LEAKAGE OR OTHER DAMAGES RESULTING FROM CYBER-ATTACK, HACKER ATTACK, VIRUS INFECTION, OR OTHER INTERNET SECURITY RISKS; HOWEVER, HIKMICRO WILL PROVIDE TIMELY TECHNICAL SUPPORT IF REQUIRED.

YOU AGREE TO USE THIS PRODUCT IN COMPLIANCE WITH ALL APPLICABLE LAWS, AND YOU ARE SOLELY RESPONSIBLE FOR ENSURING THAT YOUR USE CONFORMS TO THE APPLICABLE LAW. ESPECIALLY, YOU ARE RESPONSIBLE, FOR USING THIS PRODUCT IN A MANNER THAT DOES NOT INFRINGE ON THE RIGHTS OF THIRD PARTIES, INCLUDING WITHOUT LIMITATION, RIGHTS OF PUBLICITY, INTELLECTUAL PROPERTY RIGHTS, OR DATA PROTECTION AND OTHER PRIVACY RIGHTS. YOU SHALL NOT USE THIS PRODUCT FOR ILLEGAL HUNTING ANIMALS, INVASION OF PRIVACY OR ANY OTHER PURPOSE WHICH IS ILLEGAL OR DETRIMENTAL TO THE PUBLIC INTEREST. YOU SHALL NOT USE THIS PRODUCT FOR ANY PROHIBITED END-USES, INCLUDING THE DEVELOPMENT OR PRODUCTION OF WEAPONS OF MASS DESTRUCTION, THE DEVELOPMENT OR PRODUCTION OF CHEMICAL OR BIOLOGICAL WEAPONS, ANY ACTIVITIES IN THE CONTEXT RELATED TO ANY NUCLEAR EXPLOSIVE OR UNSAFE NUCLEAR FUEL-CYCLE, OR IN SUPPORT OF HUMAN RIGHTS ABUSES. PLEASE FOLLOW ALL THE PROHIBITIONS AND EXCEPTIONAL CAVEATS OF ALL APPLICABLE LAWS AND REGULATIONS, IN PARTICULAR, THE LOCAL FIREARMS AND/OR HUNTING LAWS AND REGULATIONS. PLEASE ALWAYS CHECK NATIONAL PROVISIONS AND REGULATIONS BEFORE PURCHASE OR USE OF THIS PRODUCT. PLEASE NOTE THAT YOU MAY HAVE TO APPLY FOR PERMITS, CERTIFICATES, AND/OR LICENSES BEFORE ANY PURCHASING, SELLING, MARKETING AND/OR USING OF THE PRODUCT.HIKMICRO SHALL NOT BE LIABLE FOR ANY SUCH ILLEGAL OR IMPROPER PURCHASING, SELLING, MARKETING, AND END USES AND ANY SPECIAL, CONSEQUENTIAL, NCIDENTAL, OR INDIRECT DAMAGES ARISING THEREOF.

IN THE EVENT OF ANY CONFLICTS BETWEEN THIS MANUAL AND THE APPLICABLE LAW, THE LATTER PREVAILS.

Regulatory Information

These clauses apply only to the products bearing the corresponding mark or information.

EU Compliance Statement

This product and - if applicable - the supplied accessories too are marked with "CE" and comply therefore with the applicable harmonized European standards listed under the Directive 2014/30/EU (EMCD), Directive 2014/35/EU (LVD), Directive 2011/65/EU (RoHS), Directive 2014/53/EU.

Hereby, Hangzhou Microimage Software Co., Ltd. declares that this device (refer to the label) is in compliance with Directive 2014/53/EU.

The full text of the EU declaration of conformity is available at the following internet address: https://www.hikmicrotech.com/en/support/download-center/declaration-of-conformity/

Frequency Bands and Power (for CE)

The frequency bands and transmitting power (radiated and/or conducted) nominal limits applicable to the following radio equipment are as follows:

Wi-Fi 2.4 GHz (2.4 GHz to 2.4835 GHz), 20 dBm

For the device without a supplied power adapter, use the power adapter provided by a qualified manufacturer. Refer to the product specification for detailed power requirements.

For the device without a supplied battery, use the battery provided by a qualified manufacturer. Refer to the product specification for detailed battery requirements.

Directive 2012/19/EU (WEEE Directive): Products marked with this symbol cannot be disposed of as unsorted municipal waste in the European Union. For proper recycling, return this product to your local supplier upon the purchase of equivalent new equipment, or dispose of it at designated collection points. For more information see: www.recyclethis.info.

Regulation (EU) 2023/1542 (Battery Regulation): This product contains a battery and it is in conformity with the Regulation (EU) 2023/1542. The battery cannot be disposed of as unsorted municipal waste in the European Union. See the product documentation for specific battery information. The battery is marked with this symbol, which may include lettering to indicate cadmium (Cd), or lead (Pb). For proper recycling, return the battery to your supplier or to a designated collection point. For more information see: www.recyclethis.info.

Safety Instruction

These instructions are intended to ensure that user can use the product correctly to avoid danger or property loss. Please read all the safety information carefully before using.

Laws and Regulations

Use of the product must be in strict compliance with the local electrical safety regulations.

Transportation

● Keep the device in original or similar packaging while transporting it.
● Keep all wrappers after unpacking them for future use. In case of any failure occurred, you need to return the device to the factory with the original wrapper.
● Transportation without the original wrapper may result in damage on the device and the company shall not take any responsibilities.
● Do not drop the product or subject it to physical shock. Keep the device away from magnetic interference.

Power Supply

● If a power adapter is provided in the device package, use the provided adapter only. If no power adapter is provided, ensure the power adapter or other power supply complies with Limited Power Source. Refer to the product label for the power supply output parameters.
● The power delivered by the charger must be between min. 6 Watts required by the radio equipment, and max. 9.5 Watts in order to achieve the maximum charging speed.
● Make sure the plug is properly connected to the power socket.
● DO NOT connect multiple devices to one power adapter, to avoid over-heating or fire hazards caused by overload.

Battery

● The external rechargeable battery type is 18650, and the battery size should be 19 mm × 70 mm. The rated voltage is 3.635 V, and the battery capacity is 3300 mAh.
● The built-in battery type is rechargeable lithium-ion battery, and the battery size should be 23 mm × 67 mm. The rated voltage is 3.635 V, and the battery capacity is 3350 mAh.
● For long-term storage of the battery, make sure it is fully charged every 3 months to ensure the battery quality. Otherwise, damage may occur.
● CAUTION: Risk of explosion if the battery is replaced by an incorrect type. Replace with the same or equivalent type only.
● Batteries of improper size cannot be installed, and may cause abnormal shutdown.
● Please purchase the batteries recommended by the manufacturer if necessary.
● The purchased batteries by users need to comply with the relevant international standards about battery safety (e.g. EN/IEC standards).
● Make sure the built-in battery temperature is between 0 °C to 45 °C (32 °F to 113 °F) when charging.
● Make sure the external battery temperature is between 0 °C to 55 °C (32 °F to 131 °F) when charging.
● Confirm there is no flammable material within 2 m of the charger during charging.
● DO NOT place the device with battery or the battery alone near heating or fire source. Avoid direct sunlight.
● Improper replacement of the battery with an incorrect type may defeat a safeguard (for example, in the case of some lithium battery types).
● Do not dispose of the battery into fire or a hot oven, or mechanically crush or cut the battery, which may result in an explosion.
● Do not leave the battery in an extremely high temperature surrounding environment, which may result in an explosion or the leakage of flammable liquid or gas.
● Do not subject the battery to extremely low air pressure, which may result in an explosion or the leakage of flammable liquid or gas.
● Dispose of used batteries according to the instructions.
● DO NOT place the battery in the reach of children.
● DO NOT swallow the battery to avoid chemical burns.
● The built-in battery cannot be dismantled. Please contact the manufacture for repair if necessary.
● CAUTION: Risks of short circuit, fire, or explosion if the battery is damaged. Frequent use, dropping, impact, corrosion, or compression of the battery may cause damages including cracked casing, detached plates, or leakage of internal liquid or gas, etc.
● If the battery is damaged, stop using it immediately and dispose of it according to the instructions.

Maintenance

● If the product does not work properly, please contact your dealer or the nearest service center. We shall not assume any responsibility for problems caused by unauthorized repair or maintenance.
● Make sure that the power has been disconnected before device teardown and repair by professionals.
● If the equipment is used in a manner not specified by the manufacturer, the protection provided by the device may be impaired.

● Check the optical surfaces of objective lens, eyepiece, rangefinder, etc. If necessary, remove dust and sand from the optics using tools and solvent designed especially for this purpose (it is preferable to use a non-contact method).
● Wipe the exterior surfaces of metal, plastic, and silicone parts with a clean and soft cloth. Do not use chemically active substances, solvents, etc. as these may damage the paint.
● Clean the electrical contacts of the battery on the device using a non-greasy organic solvent.

Using Environment

● Make sure the running environment meets the requirement of the device. The operating temperature shall be -30 °C to 55 °C (-22 °F to 131 °F), and the operating humidity shall be from 5% to 95%.
● DO NOT expose the device to high electromagnetic radiation or dusty environments.
● DO NOT aim the lens at the sun or any other bright light.
● Place the device in a dry and well-ventilated environment.
● Avoid equipment installation on vibratory surface or places subject to shock (neglect may cause equipment damage).
● This equipment is not suitable for use in locations where children are likely to be present.

Emergency

If smoke, odor, or noise arises from the device, immediately turn off the power, unplug the power cable, and contact the service center.

Laser

When any laser equipment is in use, make sure that the device lens is not exposed to the laser beam, or it may burn out. The laser radiation emitted from the device can cause eye injuries, burning of skin or inflammable substances.Before enabling the laser ranging function, make sure that no human or inflammable substances are in front of the laser lens, and that the laser lens is not obstructed. Do not place the device where minors can fetch it. According to IEC 60825-1:2014, EN 60825-1:2014+A11:2021, and EN 50689:2021, this laser product is classified as Class 1 laser product and consumer laser product.

Limited Warranty

Scan the QR code for the product warranty policy.

Manufacture Address

Room 313, Unit B, Building 2, 399 Danfeng Road, Xixing Subdistrict, Binjiang District, Hangzhou, Zhejiang 310052, China
Hangzhou Microimage Software Co., Ltd.

COMPLIANCE NOTICE: The thermal series products might be subject to export controls in various countries or regions, including without limitation, the United States, European Union, United Kingdom and/or other member countries of the Wassenaar Arrangement. Please consult your professional legal or compliance expert or local government authorities for any necessary export license requirements if you intend to transfer, export, re-export the thermal series products between different countries.

Deutsch

Behördliche Informationen

Diese Bestimmungen gelten nur für Produkte, die das entsprechende Zeichen oder die entsprechenden Informationen tragen.

Erklärung zur EU-Konformität

Dieses Produkt und – gegebenenfalls – das mitgelieferte Zubehör tragen das „CE"-Kennzeichen und entsprechen daher den geltenden harmonisierten europäischen Normen, die in der Richtlinie 2014/30/EU (EMV), der Richtlinie 2014/35/EU (NSR), der Richtlinie 2011/65/EU (RoHS) und der Richtlinie 2014/53/EU (RED) aufgeführt sind.
Hiermit erklärt Hangzhou Microimage Software Co., Ltd., dass dieses Gerät (siehe Etikett) mit der Richtlinie 2014/53/EU übereinstimmt.
Der vollständige Text der EU-Konformitätserklärung ist unter der folgenden URL-Adresse einsehbar: https://www.hikmicrotech.com/en/support/download-center/declaration-of-conformity/

Frequenzbänder und Leistung (für CE)

Die für das folgende Funkgerät geltenden Frequenzbänder und die nominalen Grenzwerte für die Sendeleistung (gestrahlt und/oder leitungsgeführt) sind wie folgt:
WLAN 2,4 GHz (2,4 GHz bis 2,4835 GHz), 20 dBm
Verwenden Sie bei einem Gerät ohne mitgeliefertes Netzteil nur ein Netzteil von

einem zugelassenen Hersteller. Detaillierte Angaben zum Strombedarf finden Sie in der Produktspezifikation.
Verwenden Sie bei einem Gerät ohne mitgelieferte Batterien nur Batterien/Akkus von einem zugelassenen Hersteller. Detaillierte Angaben zu den Batterie-/Akku-Anforderungen finden Sie in der Produktspezifikation.

Richtlinie 2012/19/EU (WEEE-Richtlinie): Produkte, die mit diesem Symbol gekennzeichnet sind, dürfen innerhalb der Europäischen Union nicht mit dem Hausmüll entsorgt werden. Für korrektes Recycling geben Sie dieses Produkt an Ihren örtlichen Fachhändler zurück oder entsorgen Sie es an einer der Sammelstellen. Weitere Informationen finden Sie unter: www.recyclethis.info.

Verordnung (EU) 2023/1542 (Batterieverordnung): Dieses Produkt enthält einen Akku und ist konform mit der Verordnung (EU) 2023/1542. Der Akku darf in der Europäischen Union nicht als unsortierter kommunaler Abfall entsorgt werden. Siehe Produktdokumentation für spezifische Hinweise zu Akkus oder Batterien. Der Akku ist mit diesem Symbol gekennzeichnet, das auch Buchstaben enthalten kann, die auf Cadmium (Cd) oder Blei (Pb) hinweisen. Für korrektes Recycling geben Sie die Akkus/Batterien an Ihren örtlichen Fachhändler zurück oder entsorgen Sie sie an einer der Sammelstellen. Weitere Informationen finden Sie unter: www.recyclethis.info.

INFORMATIONEN FÜR PRIVATE HAUSHALTE

1. Getrennte Erfassung von Altgeräten:
Elektro- und Elektronikgeräte, die zu Abfall geworden sind, werden als Altgeräte bezeichnet. Besitzer von Altgeräten haben diese einer vom unsortierten Siedlungsabfall getrennten Erfassung zuzuführen. Altgeräte gehören insbesondere nicht in den Hausmüll, sondern in spezielle Sammel- und Rückgabesysteme.

2. Batterien und Akkus sowie Lampen:
Besitzer von Altgeräten haben Altbatterien und Altakkumulatoren, die nicht vom Altgerät umschlossen sind, die zerstörungsfrei aus dem Altgerät entnommen werden können, im Regelfall vor der Abgabe an einer Erfassungsstelle vom Altgerät zu trennen. Dies gilt nicht, soweit Altgeräte einer Vorbereitung zur Wiederverwendung unter Beteiligung eines öffentlich-rechtlichen Entsorgungsträgers zugeführt werden.

3. Möglichkeiten der Rückgabe von Altgeräten:
Besitzer von Altgeräten aus privaten Haushalten können diese bei den Sammelstellen der öffentlich-rechtlichen Entsorgungsträger oder bei den von Herstellern oder Vertreibern im Sinne des ElektroG eingerichteten Rücknahmestellen unentgeltlich abgeben. Rücknahmepflichtig sind Geschäfte mit einer Verkaufsfläche von mindestens 400 m² für Elektro- und Elektronikgeräte sowie diejenigen Lebensmittelgeschäfte mit einer Gesamtverkaufsfläche von mindestens 800 m², die mehrmals pro Jahr oder dauerhaft Elektro- und Elektronikgeräte anbieten und auf dem Markt bereitstellen. Dies gilt auch bei Vertrieb unter Verwendung von Fernkommunikationsmitteln, wenn die Lager- und Versandflächen für Elektro- und Elektronikgeräte mindestens 400 m² betragen oder die gesamten Lager- und Versandflächen mindestens 800 m² betragen. Vertreiber haben die Rücknahme grundsätzlich durch geeignete Rückgabemöglichkeiten in zumutbarer Entfernung zum jeweiligen Endnutzer zu gewährleisten. Die Möglichkeit der unentgeltlichen Rückgabe eines Altgerätes besteht bei rücknahmepflichtigen Vertreibern unter anderem dann, wenn ein neues gleichartiges Gerät, das im Wesentlichen die gleichen Funktionen erfüllt, an einen Endnutzer abgegeben wird.

4. Datenschutz-Hinweis:
Altgeräte enthalten häufig sensible personenbezogene Daten. Dies gilt insbesondere für Geräte der Informations- und Telekommunikationstechnik wie Computer und Smartphones. Bitte beachten Sie in Ihrem eigenen Interesse, dass für die Löschung der Daten auf den zu entsorgenden Altgeräten jeder Endnutzer selbst verantwortlich ist.

5. Bedeutung des Symbols „durchgestrichene Mülltonne“:

Das auf Elektro- und Elektronikgeräten regelmäßig abgebildete Symbol einer durchgestrichenen Mülltonne weist darauf hin, dass das jeweilige Gerät am Ende seiner Lebensdauer getrennt vom unsortierten Siedlungsabfall zu erfassen ist.

Sicherheitshinweis
Diese Anleitungen sollen gewährleisten, dass Sie das Produkt korrekt verwenden, um Gefahren oder Sachschäden zu vermeiden. Bitte lesen Sie alle Sicherheitshinweise sorgfältig durch, bevor Sie das Gerät in Betrieb nehmen.

Gesetze und Vorschriften
Die Verwendung des Produkts muss in strikter Übereinstimmung mit den örtlichen Vorschriften zur elektrischen Sicherheit erfolgen.

Transportwesen
- Bewahren Sie das Gerät beim Transport in der ursprünglichen oder einer vergleichbaren Verpackung auf.
- Bewahren Sie das gesamte Verpackungsmaterial nach dem Auspacken für zukünftigen Gebrauch auf. Im Falle eines Fehlers müssen Sie das Gerät in der Originalverpackung an das Werk zurücksenden.
- Beim Transport ohne Originalverpackung kann das Gerät beschädigt werden und wir übernehmen keine Verantwortung.
- Lassen Sie das Produkt nicht fallen und vermeiden Sie heftige Stöße. Halten Sie das Gerät von magnetischen Störungen fern.

Spannungsversorgung
- Wenn im Lieferumfang des Geräts ein Netzteil enthalten ist, verwenden Sie nur das mitgelieferte Netzteil. Wenn kein Netzteil mitgeliefert wird, stellen Sie sicher, dass das Netzteil oder eine andere Stromversorgung den Anforderungen an eine Stromquelle mit begrenzter Leistung entspricht. Die Ausgangsparameter des Netzteils sind auf dem Produktaufkleber angegeben.
- Die Leistung des Ladegeräts muss zwischen min. 6 Watt, die vom Funkgerät benötigt werden, und max. 9,5 Watt liegen, um die maximale Ladegeschwindigkeit zu erreichen.
- Stellen Sie sicher, dass der Stecker richtig in der Steckdose steckt.
- Verbinden Sie NICHT mehrere Geräte mit einem Netzteil, da es andernfalls

durch Überlastung zu einer Überhitzung oder einem Brand kommen kann.

Akku

● Die externe wiederaufladbare Batterie ist vom Typ 18650, und die Batteriegröße sollte 19 mm × 70 mm betragen. Die Nennspannung beträgt 3,635 V, und die Akkukapazität beträgt 3300 mAh.
● Der eingebaute Batterietyp ist eine Lithiumbatterie, und die Batteriegröße sollte 23 mm × 67 mm betragen. Die Nennspannung beträgt 3,635 V und die Nennkapazität beträgt 3350 mAh.
● Achten Sie bei langfristiger Lagerung des Akkus darauf, dass er alle drei Monate vollständig geladen wird, um seine Lebensdauer zu gewährleisten. Anderenfalls kann es zu Schäden kommen.
● ACHTUNG: Bei Austausch der Batterie durch einen falschen Typ besteht Explosionsgefahr. Tauschen Sie stets gegen den gleichen oder äquivalenten Typ aus.
● Akkus mit einer falschen Größe können nicht eingesetzt werden und ein abnormales Abschalten bewirken.
● Wenn nötig, kaufen Sie bitte die vom Hersteller empfohlenen Batterien.
● Die von den Benutzern gekauften Batterien/Akkus müssen den einschlägigen internationalen Normen zur Batteriesicherheit (z. B. EN/IEC-Normen) entsprechen.
● Stellen Sie sicher, dass die Temperatur des eingebauten Akkus beim Laden zwischen 0 °C bis 45 °C (32 °F und 113 °F) liegt.
● Achten Sie darauf, dass die Temperatur des externen Akkus beim Laden zwischen 0 °C und 55 °C (32 °F und 131 °F) liegt.
● Stellen Sie sicher, dass sich während des Ladevorgangs im Umkreis von 2 m um das Ladegerät kein brennbares Material befindet.
● Lagern Sie das Gerät mit Batterie/Akku oder die Batterie/den Akku allein NICHT in der Nähe von Heiz- oder Feuerquellen. Keinem direkten Sonnenlicht aussetzen.
● Unsachgemäßer Austausch des Akkus durch einen falschen Typ kann eine Schutzvorrichtung umgehen (z. B. bei einigen Lithium-Batterietypen).
● Batterien nicht durch Verbrennen, in einem heißen Ofen oder Zerkleinern oder Zerschneiden entsorgen. Das kann zu einer Explosion führen.
● Bewahren Sie Batterien nicht in einer Umgebung mit extrem hoher Temperatur auf. Das kann zu einer Explosion oder zum Auslaufen von entflammbarer Flüssigkeit oder Gas führen.
● Setzen Sie Batterien keinem extrem niedrigen Luftdruck aus. Das kann zu einer Explosion oder zum Auslaufen von entflammbarer Flüssigkeit oder Gas führen.
● Entsorgen Sie die verbrauchten Batterien gemäß den Anweisungen.
● Bewahren Sie den Akku NICHT in der Reichweite von Kindern auf.
● Den Akku NICHT verschlucken, es besteht Verätzungsgefahr.
● Der integrierte Akku darf nicht demontiert werden. Wenden Sie sich gegebenenfalls zur Reparatur an den Hersteller.
● ACHTUNG: Bei einer Beschädigung des Akkus besteht die Gefahr eines Kurzschlusses, Brandes oder einer Explosion. Häufige Verwendung, Fallenlassen, Stöße, Korrosion oder Zusammendrücken des Akkus können Schäden verursachen, wie z. B. ein gerissenes Gehäuse, sich lösende Platten oder das Austreten von Flüssigkeit oder Gas aus dem Inneren usw.
● Wenn der Akku beschädigt ist, verwenden Sie ihn nicht mehr und entsorgen Sie ihn gemäß den Anweisungen.

Wartung

● Falls das Produkt nicht einwandfrei funktionieren sollte, wenden Sie sich an Ihren Händler oder den nächstgelegenen Kundendienst. Wir übernehmen keine Haftung für Probleme, die durch nicht Reparatur- oder Instandhaltungsarbeiten von nicht autorisierten Dritten verursacht werden.
● Vergewissern Sie sich, dass die Stromversorgung unterbrochen wurde, bevor das Gerät von Fachleuten demontiert und repariert wird.
● Wenn das Gerät nicht vom Hersteller vorgegebenem Sinne genutzt wird, kann der durch das Gerät bereitgestellte Schutz beeinträchtigt werden.
● Prüfen Sie die optischen Oberflächen von Objektiv, Okular, Entfernungsmesser usw. Entfernen Sie ggf. Staub und Sand vom Objektiv mit speziell dafür vorgesehenen Werkzeugen und Lösungsmitteln (vorzugsweise kontaktlos).
● Wischen Sie die Außenflächen von Metall-, Kunststoff- und Silikonteilen mit einem sauberen, weichen Tuch ab. Verwenden Sie keine chemisch aktiven Substanzen, Lösungsmittel usw., da dadurch die Lackierung beschädigt werden könnte.
● Reinigen Sie die elektrischen Kontakte des Akkus am Gerät mit einem nicht fettenden organischen Lösungsmittel.

Einsatzumgebung

● Achten Sie darauf, dass die Betriebsumgebung den Anforderungen des Geräts entspricht. Die Betriebstemperatur muss zwischen -30 °C und 55 °C liegen, die Luftfeuchtigkeit muss zwischen 5 % und 95 % betragen.
● Setzen Sie das Gerät KEINER hohen elektromagnetischen Strahlung oder staubigen Umgebungen aus.
● Richten Sie das Objektiv NICHT auf die Sonne oder eine andere helle Lichtquelle.
● Stellen Sie das Gerät an einem kühlen und gut belüfteten Ort auf.
● Vermeiden Sie die Installation des Geräts auf vibrierenden Oberflächen oder an Orten, die Erschütterungen ausgesetzt sind (Nachlässigkeit kann zu Geräteschäden führen).
● Das Gerät ist nicht für den Einsatz an Orten geeignet, an denen sich wahrscheinlich Kinder aufhalten.

Notruf

Sollten sich Rauch, Gerüche oder Geräusche in dem Gerät entwickeln, so schalten Sie es unverzüglich aus und ziehen Sie den Netzstecker. Wenden Sie sich dann an den Kundendienst.

Laser

Achten Sie bei Verwendung eines Lasergeräts darauf, dass das Objektiv des Geräts nicht dem Laserstrahl ausgesetzt wird. Andernfalls könnte es durchbrennen. Die vom Gerät ausgestrahlte Laserstrahlung kann zu Augenverletzungen, Verbrennungen der Haut oder Entzündungen brennbarer Stoffe führen. Bevor Sie die Lasermessungsfunktion aktivieren, vergewissern Sie sich, dass sich keine Personen oder brennbaren Stoffe vor der Laserlinse befinden und dass die Laserlinse nicht verdeckt ist. Stellen Sie das Gerät nicht so auf, dass es von Kindern erreicht werden kann. Dieses Laserprodukt ist gemäß IEC 60825-1:2014, EN 60825-1:2014+A11:2021 und EN 50689:2021 als Laserprodukt der Klasse 1 und als Verbraucherlaserprodukt eingestuft.

EINGESCHRÄNKTE GARANTIE

Scannen Sie den QR-Code, um die Produktgarantiebestimmungen einzusehen.

Anschrift des Herstellers

Raum 313, Einheit B, Gebäude 2, 399 Danfeng-Straße, Gemarkung Xixing, Stadtbezirk Binjiang, Hangzhou, Zhejiang 310052, China
Hangzhou Microimage Software Co., Ltd.

RECHTLICHER HINWEIS: Die Produkte der Wärmebildkamera-Serie unterliegen unter Umständen in verschiedenen Ländern oder Regionen Exportkontrollen, wie zum Beispiel in den Vereinigten Staaten, der Europäischen Union, dem Vereinigten Königreich und/oder anderen Mitgliedsländern des Wassenaar-Abkommens. Bitte informieren Sie sich bei Ihrem Rechtsexperten oder bei den örtlichen Behörden über die erforderlichen Exportlizenzen, wenn Sie beabsichtigen, die Produkte der Wärmebildkamera-Serie in verschiedene Länder zu transferieren, zu exportieren oder zu reexportieren.

Français

Informations réglementaires

Ces clauses ne s'appliquent qu'aux produits portant la marque ou l'information correspondante.

Déclaration de conformité UE

Ce produit et, le cas échéant, les accessoires qui l'accompagnent, sont estampillés « CE » et sont donc conformes aux normes européennes harmonisées en vigueur répertoriées sous la Directive 2014/30/UE (EMCD), la Directive 2014/35/UE (LVD), la Directive 2011/65/UE (RoHS) et la Directive 2014/53/UE.

Par la présente, Hangzhou Microimage Software Co., Ltd. déclare que cet appareil (se référer à l'étiquette) est conforme à la directive 2014/53/UE. L'intégralité du texte de la Déclaration UE de conformité est disponible à l'adresse Internet suivante :
https://www.hikmicrotech.com/en/support/download-center/declaration-of-conformity/

Bandes de fréquence et puissance (pour la CE)

Les bandes de fréquences et les limites nominales de la puissance d'émission (rayonnée ou conduite) applicables aux équipements radio suivants sont les suivantes :
Wi-Fi 2,4 GHz (2,4 GHz à 2,4835 GHz), 20 dBm
Pour les appareils sans adaptateur d'alimentation offert, utilisez l'adaptateur d'alimentation fourni par un fabricant qualifié. Reportez-vous aux spécifications du produit pour les dispositions nécessaires et détaillées en matière d'alimentation.
Pour les appareils sans batterie offerte, utilisez la batterie fournie par un fabricant qualifié. Reportez-vous aux spécifications du produit pour les détails concernant la pile.

Directive 2012/19/UE (directive DEEE) : dans l'Union européenne, les produits portant ce pictogramme ne doivent pas être déposés dans une décharge municipale où le tri des déchets n'est pas pratiqué. Pour un recyclage adéquat, remettez ce produit à votre revendeur lors de l'achat d'un nouvel équipement équivalent, ou déposez-le dans un lieu de collecte prévu à cet effet. Pour de plus amples informations, visitez le site Web : www.recyclethis.info.

Règlement (UE) 2023/1542 (Règlement sur les piles/batteries) : Ce produit contient une batterie et est conforme au règlement (UE) 2023/1542. La batterie ne peut pas être déposée dans une décharge municipale où le tri des déchets n'est pas pratiqué, dans l'Union européenne. Pour plus de précisions sur la pile, reportez-vous à sa documentation. La batterie porte ce symbole qui peut inclure la mention cadmium (Cd) ou plomb (Pb). Pour la recycler correctement, renvoyez-la à votre revendeur ou déposez-la dans un point de collecte prévu à cet effet. Pour de plus amples informations, visitez le site Web : www.recyclethis.info.

Consignes de sécurité

L'objectif de ces instructions est de garantir que l'utilisateur soit en mesure d'utiliser correctement le produit sans danger ou dommage aux biens. Veuillez lire soigneusement toutes les consignes de sécurité avant d'utiliser l'appareil.

Lois et réglementations

L'appareil doit être strictement utilisé conformément à la réglementation locale en matière de sécurité électrique.

Transport

- Gardez l'appareil dans son emballage d'origine ou dans un emballage similaire lors de son transport.

● Veuillez conserver l'emballage de l'appareil pour toute utilisation ultérieure. En cas de panne, vous devrez renvoyer l'appareil à l'usine dans son emballage d'origine.
● Le transport sans l'emballage d'origine peut endommager l'appareil et l'entreprise n'en est pas responsable.
● Ne pas faire tomber le produit ou le soumettre à un choc physique. Éloigner l'appareil d'interférences magnétiques.

Alimentation électrique

● Si un adaptateur secteur est fourni dans l'emballage de l'appareil, n'utilisez que l'adaptateur fourni. Si aucun adaptateur secteur n'est fourni, assurez-vous que l'adaptateur secteur ou toute autre source d'alimentation est conforme à la source d'alimentation limitée. Reportez-vous à l'étiquette du produit pour connaître les paramètres de sortie de l'alimentation.
● La puissance fournie par le chargeur doit être comprise entre 6 watts minimum requis par l'équipement radio et 9,5 watts maximum afin d'atteindre la vitesse de charge maximale.
● Vérifiez que la prise est correctement branchée à la prise électrique.
● Pour éviter tout risque de surchauffe ou d'incendie dû à une surcharge, ne reliez PAS plusieurs appareils à un seul adaptateur d'alimentation.

Batterie

● La batterie rechargeable externe est de type 18650 et ses dimensions doivent être de 19 mm × 70 mm. La tension nominale est de 3,635 V et la capacité de la batterie est de 3 300 mAh.
● La batterie intégrée est une batterie au lithium-ion rechargeable et sa taille doit être de 23 mm × 67 mm. La tension nominale est de 3,635 V et la capacité de la batterie est de 3 350 mAh.
● Pour le stockage à long terme de la pile, assurez-vous qu'elle est complètement chargée tous les 3 mois afin d'en garantir la qualité. Dans le cas contraire, elle pourrait se détériorer.
● ATTENTION : Il y a un risque d'explosion lorsque la batterie est remplacée par une batterie de type incorrect. Remplacez-les uniquement par une pile/des batteries identiques ou de type équivalent.
● Les piles de taille inappropriée ne peuvent pas être installées et peuvent provoquer un arrêt anormal.
● Veuillez acheter les batteries recommandées par le fabricant si nécessaire.
● Les batteries achetées par les utilisateurs doivent répondre aux normes internationales applicables à la sécurité des batteries (par exemple, les normes EN/IEC).
● Lors du rechargement, assurez-vous que la température des batteries intégrées est comprise entre 0° C et 45° C (32° F et 113° F).
● Assurez-vous que la température de la batterie est comprise entre 0° C et 55° C (32° F à 131° F) lors de la charge.
● Pendant la recharge des batteries, vérifiez qu'il n'y a aucun matériau inflammable à moins de 2 m du chargeur.
● Ne placez pas l'appareil avec sa batterie ni la batterie uniquement à proximité de source de chaleur ou de flammes. Ne l'exposez pas à la lumière directe du soleil.
● Le remplacement de la pile par une pile du mauvais type peut conduire à l'annulation d'une protection (par exemple, dans le cas de certains types de piles au lithium).
● Ne jetez pas une pile au feu ou dans un four chaud, ni ne broyez mécaniquement ou découpez une pile, car cela pourrait engendrer une explosion.
● Ne laissez pas une batterie dans un environnement ambiant extrêmement chaud, car vous encourez un risque d'explosion ou une fuite de liquide ou de gaz inflammable
● N'exposez pas une pile à des pressions atmosphériques extrêmement basses, car vous encourez un risque d'explosion ou une fuite de liquide ou de gaz inflammable.
● Éliminez les piles usées conformément aux instructions.
● NE laissez PAS la batterie à portée des enfants.
● N'avalez PAS la pile pour éviter les risques de brûlures chimiques.
● La batterie intégrée ne peut pas être démontée. Veuillez contacter le fabricant pour réparation si nécessaire.
● ATTENTION : Risques de court-circuit, d'incendie ou d'explosion si la batterie est endommagée. L'utilisation fréquente, les chutes, les chocs, la corrosion ou la compression de la batterie peuvent provoquer des dommages, notamment une fissure du boîtier, un détachement des plaques ou une fuite de liquide ou de gaz interne, etc.
● Si la batterie est endommagée, cessez immédiatement de l'utiliser et mettez-la au rebut conformément aux instructions.

Maintenance

● Si le produit ne fonctionne pas correctement, contactez votre revendeur ou le centre de service le plus proche. Nous n'assumerons aucune responsabilité concernant les problèmes causés par une réparation ou une opération de maintenance non autorisée.
● Assurez-vous que l'alimentation électrique a été coupée avant le démontage et la réparation de l'appareil par des professionnels.
● Si l'appareil n'est pas utilisé conformément aux indications du fabricant, le dispositif de protection fourni par l'appareil peut être compromis.
● Vérifiez les surfaces optiques de l'objectif, de l'oculaire, du télémètre, etc. Si nécessaire, éliminez la poussière et le sable des optiques à l'aide d'outils et de solvants spécialement conçus à cet effet (il est préférable d'utiliser une méthode sans contact).
● Essuyez les surfaces extérieures des pièces en métal, en plastique et en silicone à l'aide d'un chiffon propre et doux. N'utilisez pas de substances chimiques actives, ni de solvants, etc., car ils pourraient endommager la peinture.
● Nettoyez les contacts électriques de la batterie sur l'appareil à l'aide d'un solvant organique non gras.

Environnement d'exploitation

● Assurez-vous que l'environnement d'exploitation répond aux exigences de l'appareil. La température de fonctionnement doit être comprise entre -30 °C et

55 °C et l'humidité de fonctionnement entre 5 % et 95 %.
● N'exposez PAS l'appareil à de puissants rayonnements électromagnétiques ou à des environnements poussiéreux.
● N'orientez PAS l'objectif vers le soleil ou toute autre source de lumière vive.
● Placez l'appareil dans un endroit sec et bien aéré.
● Évitez d'installer l'appareil sur une surface vibrante ou dans des lieux sujets aux chocs (vous risqueriez d'endommager l'appareil).
● Cet équipement ne convient pas à une utilisation dans des lieux où des enfants sont susceptibles d'être présents.

Urgence

Si de la fumée, des odeurs ou du bruit s'échappent de l'appareil, mettez immédiatement l'appareil hors tension et débranchez le câble d'alimentation, puis contactez un centre de réparation.

Laser

Pendant l'utilisation de tout équipement générant un laser, veillez à ce que l'objectif de l'appareil ne soit pas exposé au faisceau laser, car il pourrait brûler. Le rayonnement laser émis par l'appareil peut provoquer des lésions oculaires, des brûlures de la peau ou l'inflammation de substances inflammables. Avant d'activer la fonction de télémétrie laser, assurez-vous qu'aucune personne ni aucune substance inflammable ne se trouve devant la lentille laser et que celle-ci n'est pas obstruée. Ne placez pas l'appareil à un endroit où des personnes mineures peuvent y accéder. Selon les normes IEC 60825-1:2014, EN 60825-1:2014+A11:2021 et EN 50689:2021, ce produit laser est considéré comme un produit laser de classe 1 et produit laser grand public.

GARANTIE LIMITÉE

Scannez le code QR pour prendre connaissance de la politique de garantie du produit.

Adresse de fabrication

Logement 313, Unité B, Bâtiment 2, 399 Danfeng Road, Sous-district de Xixing, District de Binjiang, Hangzhou, Zhejiang 310052, Chine

Hangzhou Microimage Software Co., Ltd.

AVIS DE CONFORMITÉ : il est possible que les produits de la série thermique soient soumis à des contrôles d'exportation dans divers pays ou diverses régions, ce qui inclut, sans s'y limiter, les États-Unis, l'Union européenne, le Royaume-Uni ou d'autres pays membres de l'Arrangement de Wassenaar. Veuillez consulter votre expert professionnel en questions juridiques ou en conformité ou les autorités de votre gouvernement local pour toute exigence de permis d'exportation si vous prévoyez de transférer, d'exporter ou de réexporter des produits de la série thermique entre différents pays.

Español

Información normativa

Estas cláusulas solo se aplican a los productos que lleven la marca o la información correspondiente.

Declaración de cumplimiento de la UE

Este producto, así como los accesorios suministrados (si procede), llevan la marca «CE» y, por lo tanto, cumplen con las normativas europeas armonizadas aplicables que se enumeran en la Directiva 2014/30/UE (CEM), la Directiva 2014/35/UE (baja tensión), la Directiva 2011/65/UE (RoHS) y la Directiva 2014/53/UE.
Por la presente, Hangzhou Microimage Software Co., Ltd. declara que este dispositivo (consulte la etiqueta) cumple con la Directiva 2014/53/UE.
El texto completo de la declaración UE de conformidad está disponible en la siguiente dirección de internet:
https://www.hikmicrotech.com/en/support/download-center/declaration-of-conformity/

Bandas de frecuencia y potencia (para la CE)

Las bandas de frecuencia y los límites de potencia de transmisión (radiada y/o conducida) aplicables a los siguientes equipos de radio son:
Wifi 2,4 GHz (2,4 GHz a 2,4835 GHz), 20 dBm
En el caso de los dispositivos suministrados sin adaptador de corriente, utilice un adaptador de corriente de un fabricante cualificado. Consulte las especificaciones técnicas del producto para conocer los requisitos eléctricos detallados.
En el caso de los dispositivos suministrados sin batería, utilice una batería de un fabricante cualificado. Consulte las especificaciones técnicas del producto para conocer los requisitos detallados de la batería.

Directiva 2012/19/UE (directiva RAEE): En la Unión Europea, los productos marcados con este símbolo no pueden ser desechados en el sistema de basura municipal sin recogida selectiva. Para un reciclaje adecuado, entregue este producto en el lugar de compra del equipo nuevo equivalente o deshágase de él en el punto de recogida designado a tal efecto. Para más información visite: www.recyclethis.info.

Reglamento (EU) 2023/1542 (normativa para baterías): Este producto contiene una batería y cumple con el Reglamento (UE) 2023/1542. La batería no puede ser desechada como residuo municipal sin clasificar en la Unión Europea. Consulte la documentación del producto para ver la información específica de la batería. La batería lleva marcado este símbolo, que incluye unas letras indicando si contiene cadmio (Cd) o plomo (Pb). Para un reciclaje adecuado, entregue la batería a su vendedor o llévela al punto de recogida de basuras designado a tal efecto. Para más información visite: www.recyclethis.info.

Instrucciones de seguridad

Estas instrucciones están destinadas a garantizar que el usuario pueda utilizar el producto correctamente para evitar peligros o pérdidas materiales. Lea detenidamente toda la información de seguridad antes de usar el dispositivo.

Leyes y normativas

El uso del producto ha de cumplir estrictamente con las normas de seguridad eléctrica locales.

Transporte

● Guarde el dispositivo en su paquete original o en uno similar cuando lo transporte.
● Guarde el embalaje para uso futuro. En el caso de que ocurra algún fallo, deberá devolver el dispositivo a la fábrica con el envoltorio original.
● En caso de transporte sin el envoltorio original podría resultar en daños en el dispositivo y la empresa no se hará responsable.
● No deje caer el producto ni lo someta a impactos físicos. Mantenga el dispositivo alejado de interferencias magnéticas.

Fuente de alimentación

● Si el paquete del dispositivo incluye un adaptador de corriente, utilice únicamente el adaptador suministrado. Si no se suministra un adaptador de corriente, asegúrese de que el adaptador de corriente u otra fuente de alimentación que utilice cumple con el límite de la fuente de alimentación. Consulte la etiqueta del producto para conocer los parámetros de salida de la fuente de alimentación.
● La potencia suministrada por el cargador debe estar comprendida entre un mínimo de 6 vatios requeridos por el equipo de radio y un máximo de 9,5 vatios para alcanzar la máxima velocidad de carga.
● Asegúrese de que el enchufe esté correctamente conectado a la toma de corriente.
● NO conecte múltiples dispositivos a un mismo adaptador de corriente, para evitar el sobrecalentamiento y los riesgos de incendio por sobrecarga.

Batería

● El tipo de batería recargable externa es 18650 y el tamaño de la batería debe ser de 19 mm × 70 mm. La tensión nominal es de 3,635 V y la capacidad de la batería es de 3300 mAh.
● El tipo de batería integrada es de ion-litio recargable, y el tamaño de la batería es de 23 mm × 67 mm. La tensión nominal es de 3,635 V y la capacidad de la batería es de 3350 mAh.
● Para almacenar la batería durante un periodo prolongado, compruebe que esté completamente cargada cada tres meses para garantizar la calidad de la misma. De lo contrario, podrían ocurrir daños.
● ADVERTENCIA: Riesgo de explosión si se reemplaza la batería por otra de tipo incorrecto. Cámbiela únicamente por otra del mismo tipo o equivalente.
● No se deben instalar pilas recargables de un tamaño incorrecto, ya que puede causar un apagado anormal.
● Si es necesario, compre el tipo de pilas que recomienda el fabricante.
● Las baterías que compren los usuarios deben cumplir con las normas internacionales relevantes sobre seguridad de las baterías (por ejemplo, normas EN/IEC).
● Asegúrese de que durante la carga, la temperatura de la batería integrada está entre 0 °C y 45 °C.
● Asegúrese que de durante la carga, la temperatura de la batería externa está entre 0 °C y 55 °C.
● Confirme que no haya material inflamable a menos de 2 m del cargador durante la carga.
● NO coloque el dispositivo con la batería ni la batería sola cerca de fuentes de calor o de fuego. Evite la luz directa del sol.
● Una sustitución inadecuada de la batería por otra de tipo incorrecto podría inhabilitar alguna medida de protección (por ejemplo, en el caso de algunas baterías de litio).
● No arroje la batería al fuego ni la meta en un horno caliente, ni intente aplastar o cortar mecánicamente la batería, ya que podría explotar.
● No deje la batería en lugares con temperaturas extremadamente altas, ya que podría explotar o tener fugas de líquido electrolítico o gas inflamable.
● No permita que la batería quede expuesta a una presión de aire extremadamente baja, ya que podría explotar o tener fugas de líquido o gas inflamable.
● Deshágase de las baterías usadas conforme a las instrucciones.
● NO deje la batería al alcance de los niños.
● NO se trague la batería para evitar quemaduras químicas.
● La batería integrada no puede ser desmontada. Póngase en contacto con el fabricante para solicitar las reparaciones necesarias.
● ADVERTENCIA: Riesgos de cortocircuito, incendio o explosión si la batería se daña. El uso frecuente, las caídas, los impactos, la corrosión o la compresión de la batería pueden causar daños como grietas en la carcasa, placas desprendidas o fugas de líquidos o gases internos, entre otros.
● Si la batería se daña, deje de usarla inmediatamente y deshágase de ella de acuerdo con las instrucciones.

Mantenimiento

● Si el producto no funciona correctamente, por favor, póngase en contacto con su distribuidor o con el centro de servicio técnico más próximo. No nos haremos responsables de los problemas derivados de una reparación o mantenimiento no autorizados.
● Asegúrese de que la corriente se haya desconectado antes de que un profesional desarme y realice el mantenimiento del dispositivo.

● Si se utiliza el equipo de una manera no especificada por el fabricante, la protección del dispositivo podría verse mermada.
● Revise las superficies ópticas del lente objetivo, el ocular, el telémetro, etc. Si es necesario, elimine el polvo y la arena de las ópticas utilizando herramientas y solventes diseñados especialmente para este fin (es preferible usar un método sin contacto).
● Limpie las superficies exteriores de las partes de metal, plástico y silicona con un paño limpio y suave. No utilice sustancias químicamente activas, solventes, etc., ya que pueden dañar la pintura.
● Limpie los contactos eléctricos de la batería en el dispositivo utilizando un solvente orgánico no graso.

Entorno de uso

● Compruebe que el entorno de uso se adapte a los requisitos del dispositivo. La temperatura de funcionamiento estará entre los -30 °C y los 55 °C, con una humedad relativa entre el 5 y el 95%.
● NO exponga el dispositivo a radiaciones electromagnéticas o entornos polvorientos.
● NO oriente la lente hacia el sol ni a otras luces brillantes.
● Coloque el dispositivo en un entorno seco y con buena ventilación.
● Evite instalar el equipo sobre superficies sometidas a vibraciones o en lugares donde pueda sufrir golpes (la negligencia puede ocasionar daños en el equipo).
● Este equipo no es adecuado para utilizarlo en lugares donde pueda haber niños.

Emergencia

Si hay presencia de humo, olores o ruidos procedentes del dispositivo, apague la alimentación inmediatamente, desenchufe el cable de alimentación y contacte con el servicio técnico.

Láser

Cuando utilice equipos láser, asegúrese de que el objetivo del dispositivo no quede expuesto al rayo láser ya que podría quemarse. La radiación láser emitida por el dispositivo puede causar lesiones oculares, quemaduras cutáneas o inflamar sustancias. Antes de activar la función de alcance láser, asegúrese de que no haya personas ni sustancias inflamables delante de la lente láser y de que esta no esté obstruida. No coloque el dispositivo al alcance de menores. Según las normas IEC 60825-1:2014, EN 60825-1:2014+A11:2021 y EN 50689:2021, este producto láser está clasificado como producto láser de Clase 1 y producto láser para consumidores.

Garantía limitada

Escanee el código QR para ver la política de garantía.

Dirección de fabricación

Habitación 313, Unidad B, Edificio 2, Carretera de Danfeng 399, Subdistrito de Xixing, Distrito de Binjiang, Hangzhou, Zhejiang 310052, China
Hangzhou Microimage Software Co., Ltd.

AVISO DE CONFORMIDAD: Los productos de las series térmicas podrían estar sujetos a controles de exportación en algunos países o regiones; entre ellos, por ejemplo, los Estados Unidos, la Unión Europea, el Reino Unido y/o otros países miembros del Arreglo de Wassenaar. Consulte con algún experto en cumplimiento normativo y legal o con las autoridades gubernamentales locales para cumplir con los requisitos de licencia de exportación necesarios si desea transferir, exportar o reexportar los productos de las series térmicas entre distintos países.

Português

Informações sobre as normas reguladoras

As presentes cláusulas aplicam-se apenas aos produtos que apresentam a marcação ou informação correspondentes.

Declaração de conformidade da UE

Este produto e, se aplicável, os acessórios fornecidos também têm a marcação "CE" e estão em conformidade com as normas europeias harmonizadas aplicáveis enumeradas na Diretiva 2014/30/UE (EMCD), Diretiva 2014/35/UE (LVD) e Diretiva 2011/65/UE (RoHS), Diretiva 2014/53/UE.
Pelo presente documento, a Hangzhou Microimage Software Co., Ltd. declara que este dispositivo (consultar rótulo) se encontra em conformidade com a Diretiva 2014/53/UE.
O texto integral da declaração de conformidade UE está disponível na seguinte página de internet: https://www.hikmicrotech.com/en/support/download-center/declaration-of-conformity/

Bandas de frequência e potência (para CE)

As bandas de frequência e os limites nominais da potência de transmissão (radiada e/ou conduzida) aplicáveis ao equipamento de rádio abaixo são os seguintes:
Wi-Fi 2,4 GHz (2,4 GHz a 2,4835 GHz), 20 dBm
Para dispositivos sem adaptador de alimentação incluído, utilize um adaptador de alimentação fornecido por um fabricante qualificado. Para informações detalhadas sobre os requisitos relativos à alimentação, consulte as especificações do produto.
Para dispositivos sem bateria incluída, utilize uma bateria fornecida por um fabricante qualificado. Para informações detalhadas sobre os requisitos relacionados com a bateria, consulte as especificações do produto.

Diretiva 2012/19/UE (diretiva REEE): Os produtos com este símbolo não podem ser eliminados como resíduos urbanos indiferenciados na União Europeia. Para uma reciclagem adequada, devolva este produto ao seu fornecedor local quando adquirir um novo equipamento equivalente ou elimine-o através dos pontos de recolha adequados. Para mais informações, consulte: www.recyclethis.info.

Regulamento (UE) 2023/1542 (Regulamento Baterias): Este produto contém uma bateria e está em conformidade com o Regulamento (UE) 2023/1542. A bateria não pode ser eliminada como resíduo urbano indiferenciado na União Europeia. Consulte a documentação do produto para obter informações específicas acerca da bateria. A bateria está marcada com este símbolo, que poderá incluir inscrições para indicar a presença de cádmio (Cd) ou chumbo (Pb). Para reciclar o produto de forma adequada, devolva a bateria ao seu fornecedor ou coloque-a num ponto de recolha apropriado. Para mais informações, consulte: www.recyclethis.info.

Instruções de segurança

Estas instruções destinam-se a garantir que o utilizador possa utilizar o produto corretamente para evitar perigos ou perdas materiais. Antes da utilização, leia atentamente todas as informações relacionadas com a segurança.

Legislação e regulamentos

A utilização do produto deve estar em total conformidade com as normais locais de manuseamento de aparelhos elétricos.

Transporte

- Mantenha o dispositivo na embalagem original ou similar, quando o transportar.
- Depois da abertura da embalagem do produto, guarde todos invólucros, para uso posterior. Em caso de qualquer avaria, deve devolver o dispositivo à fábrica com o invólucro original.
- O transporte sem o invólucro original pode resultar em danos no dispositivo, sendo que a empresa não assumirá quaisquer responsabilidades.
- Não deixe o produto cair, nem o sujeite a impactos físicos. Mantenha o dispositivo longe de interferências magnéticas.

Fonte de alimentação

- Se a embalagem do dispositivo incluir um adaptador de alimentação, utilize apenas o adaptador fornecido. Se não for fornecido um adaptador, certifique-se de que o adaptador de alimentação ou qualquer outra fonte de alimentação está em conformidade com a Fonte de Alimentação Limitada. Consulte a etiqueta do produto para obter os parâmetros nominais da fonte de alimentação.
- A alimentação fornecida pelo carregador tem de ser, no mínimo, de 6 Watts para o equipamento de rádio e, no máximo, de 9,5 Watts para se obter a velocidade de carregamento máxima.
- Certifique-se de que a ficha está devidamente ligada à tomada.
- NÃO ligue vários dispositivos a um adaptador de energia, para evitar o superaquecimento de riscos de incêndio provocados por sobrecarga.

Bateria

- O tipo de bateria recarregável externa é 18650 e o tamanho da bateria deve ser de 19 mm × 70 mm. A tensão nominal é de 3,635 V e a capacidade da bateria é de 3300 mAh.
- A bateria integrada é uma bateria de iões de lítio recarregável e a sua dimensão deve ser de 23 mm × 67 mm. A tensão nominal é de 3,635 V e a capacidade da bateria é de 3350 mAh.
- Em caso de armazenamento prolongado da bateria, certifique-se de que esta é totalmente carregada a cada três meses, garantindo, assim, a sua qualidade. Caso contrário, poderão ocorrer danos.
- ADVERTÊNCIA: Existe risco de explosão se a bateria for substituída por outra de tipo incorreto. Substitua apenas por uma bateria do mesmo tipo ou de tipo equivalente.
- Não é possível instalar baterias de tamanho inadequado, uma vez que poderão causar a desativação anormal.
- Adquira a bateria recomendada pelo fabricante, se necessário.
- As baterias compradas por utilizadores têm de estar em conformidade com as normas internacionais relevantes sobre a segurança de baterias (por exemplo, normas EN/IEC).
- Certifique-se de que a temperatura da bateria integrada está entre 0 °C e 45 °C durante o carregamento.
- Certifique-se de que a temperatura da bateria externa está entre 0 °C e 55 °C durante o carregamento.
- Certifique-se de que não existe material inflamável no raio de dois metros do carregador enquanto o carregamento é efetuado.
- NÃO coloque o dispositivo com a bateria ou a própria bateria perto de uma fonte de calor ou do fogo. Evite a luz solar direta.
- A substituição incorreta da bateria por outra de tipo incorreto pode destruir uma proteção (por exemplo, no caso de alguns tipos de bateria de lítio).
- Não proceda à eliminação da bateria numa fogueira ou forno quente, ou mediante esmagamento ou corte mecânico da mesma pois tal pode resultar numa explosão.
- Não deixe a bateria num ambiente com temperaturas extremamente elevadas pois tal pode resultar numa explosão ou na fuga de líquido inflamável ou gás.
- Não sujeite a bateria a pressão de ar extremamente baixa pois tal poderá resultar numa explosão de líquido inflamável ou gás.
- Elimine pilhas/baterias usadas de acordo com as instruções.

● NÃO coloque a bateria ao alcance das crianças.
● NÃO engula a bateria para evitar queimaduras químicas.
● A bateria integrada não pode ser desmontada. Contacte o fabricante caso necessite de uma reparação.
● ADVERTÊNCIA: Riscos de curto-circuito, incêndio ou explosão se a bateria se danificar. O uso frequente, queda, impacto, corrosão ou compressão da bateria podem provocar danos, incluindo a estrutura rachada, placas deslocadas ou a fuga de líquidos ou gases internos, etc.
● Se a bateria se danificar, pare imediatamente de a utilizar e descarte-a consoante as instruções.

Manutenção

● Se o produto não funcionar corretamente, contacte o seu fornecedor ou o seu centro de assistência mais próximo. Não assumimos qualquer responsabilidade por problemas causados por reparações ou manutenções não autorizadas.
● Certifique-se de que a alimentação foi desligada antes de o dispositivo ser desmontado e reparado por profissionais.
● Se o equipamento for utilizado de uma forma não especificada pelo fabricante, a proteção providenciada pelo dispositivo poderá ser afetada.
● Verifique as superfícies óticas da lente da objetiva, do óculo, do telémetro, etc. Se for necessário, remova a poeira e areia das superfícies óticas com ferramentas e solvente criados especificamente para esta finalidade (é preferível utilizar um método de não contacto).
● Limpe as superfícies exteriores das peças de metal, plástico e silicone com um pano limpo e macio. Não utilize substâncias quimicamente ativas, solventes, etc., uma vez que estes podem danificar a tinta.
● Limpe os contactos elétricos da bateria no dispositivo com um solvente orgânico não gorduroso.

Ambiente da utilização

● Certifique-se de que o ambiente de funcionamento do dispositivo cumpre os requisitos do mesmo. A temperatura de funcionamento deverá situar-se entre -30 °C e 55 °C e a humidade de funcionamento entre 5% e 95%.
● NÃO exponha o dispositivo a radiação eletromagnética elevada nem a ambientes com pó.
● NÃO direcione a lente para o sol nem para qualquer outra luz brilhante.
● Coloque o dispositivo num ambiente seco e bem ventilado.
● Evite a instalação do equipamento em superfícies vibratórias ou locais sujeitos a choques (a negligência pode causar danos ao equipamento).
● Este equipamento não se adequa a utilização em locais onde a presença de crianças seja provável.

Emergência

Caso o dispositivo emita fumo, odores ou ruídos, desligue a alimentação elétrica de imediato, retire o cabo de alimentação da tomada e contacte o centro de assistência.

Laser

Quando estiver a utilizar qualquer equipamento a laser, verifique se a lente do dispositivo não se encontra exposta ao feixe de laser, caso contrário pode queimar. A radiação a laser emitida pelo dispositivo pode provocar lesões oculares, queimaduras na pele ou a combustão de substâncias inflamáveis. Antes de ativar a função de alcance a laser, certifique-se de que não existem pessoas ou substâncias inflamáveis à frente da lente a laser e que esta não se encontra obstruída. Não coloque o dispositivo num local ao alcance de menores de idade. De acordo com as normas IEC 60825-1:2014, EN 60825-1:2014+A11:2021 e EN 50689:2021, este produto laser está classificado como produto laser de Classe 1 e produto laser de consumo.

GARANTIA LIMITADA

Leia o código QR para obter a política de garantia do produto.

Endereço do fabricante

Sala 313, Unidade B, Edifício 2, Rua Danfeng 399, Subdistrito Xixing, Distrito Binjiang, Hangzhou, Zhejiang 310052, China
Hangzhou Microimage Software Co., Ltd.

AVISO DE CONFORMIDADE: Os produtos da série térmica poderão estar sujeitos a controlos de exportação em vários países ou regiões, incluindo sem limite, os Estados Unidos da América, a União Europeia, o Reino Unido e/ou outros países-membro do Acordo de Wassenaar. Consulte o seu especialista em legislação ou em conformidade ou as autoridades locais para saber os requisitos de licença de exportação necessários se pretender transferir, exportar, voltar a exportar os produtos da série térmica entre países diferentes.

Italiano

Informazioni sulle norme

Queste clausole si applicano solo ai prodotti recanti il marchio o le informazioni corrispondenti.

Dichiarazione di conformità UE

Questo prodotto e gli eventuali accessori in dotazione sono contrassegnati con il marchio "CE", quindi sono conformi alle norme europee armonizzate vigenti di cui alle direttive 2014/30/UE (CEM), 2014/35/UE (direttiva Bassa Tensione) e 2011/65/UE (RoHS) e Direttiva 2014/53/UE.

Con la presente, Hangzhou Microimage Software Co., Ltd. dichiara che il dispositivo (fare riferimento all'etichetta) è conforme alla direttiva 2014/53/UE.

Il testo completo della Dichiarazione di conformità della UE è disponibile ala seguente pagina Internet:
https://www.hikmicrotech.com/en/support/download-center/declaration-of-conformity/

Bande di frequenza e potenza (per CE)

I limiti nominali delle bande di frequenza e della potenza di trasmissione (irradiata e/o condotta) applicabili alla seguente apparecchiatura radio sono:
Wi-Fi 2,4 GHz (da 2,4 GHz a 2,4835 GHz), 20 dBm

Per dispositivi senza alimentatore in dotazione, usare alimentatori forniti da un produttore qualificato. Fare riferimento alle specifiche del prodotto per i requisiti di alimentazione dettagliati.

Per i dispositivi senza batteria in dotazione, utilizzare una batteria fornita da un produttore qualificato. Fare riferimento alle specifiche del prodotto per i requisiti di batteria dettagliati.

Direttiva 2012/19/UE (direttiva RAEE): i prodotti contrassegnati con il presente simbolo non possono essere smaltiti come rifiuti domestici indifferenziati nell'Unione europea. Per lo smaltimento corretto, restituire il prodotto al rivenditore in occasione dell'acquisto di un nuovo dispositivo o smaltirlo nei punti di raccolta autorizzati. Ulteriori informazioni sono disponibili sul sito: www.recyclethis.info.

Regolamento (UE) 2023/1542 (regolamento relativo alle batterie): Questo prodotto contiene una batteria ed è conforme al Regolamento (UE) 2023/1542. La batteria non può essere smaltita con i rifiuti domestici indifferenziati nell'Unione europea. Consultare la documentazione del prodotto per le informazioni specifiche sulla batteria. La batteria è contrassegnata con il presente simbolo, che potrebbe includere le sigle di cadmio (Cd) o piombo (Pb). Per lo smaltimento corretto, restituire la batteria al rivenditore locale o smaltirla nei punti di raccolta autorizzati. Ulteriori informazioni sono disponibili sul sito: www.recyclethis.info.

Istruzioni per la sicurezza

Le presenti istruzioni hanno lo scopo di garantire che il prodotto venga utilizzato in modo corretto, evitando situazioni di pericolo o danni materiali. Leggere accuratamente le informazioni di sicurezza prima dell'uso.

Leggi e regolamenti

Il prodotto deve essere utilizzato rispettando rigorosamente le norme locali in materia di sicurezza elettrica.

Trasporto

- Per trasportare il dispositivo, riporlo nella confezione originale o in una analoga.
- Dopo aver disimballato il prodotto, conservare tutto il materiale di imballaggio per riutilizzarlo in futuro. In caso di guasti, sarà necessario inviare il dispositivo al produttore nell'imballaggio originale.
- Il trasporto senza l'imballaggio originale può causare danni al dispositivo; in tal caso il produttore declina ogni responsabilità.
- Non lasciar cadere il prodotto e non sottoporlo a impatti. Tenere il dispositivo lontano dalle interferenze magnetiche.

Alimentazione

- Utilizzare solo l'alimentatore in dotazione, se è incluso nella confezione del dispositivo. Se l'alimentatore non fornito è in dotazione, utilizzare un modello conforme alle norme sulle fonti di alimentazione limitate. Consultare l'etichetta del prodotto per i parametri di uscita dell'unità di alimentazione.
- La potenza erogata dal caricabatterie deve essere compresa tra un minimo di 6 watt richiesti dall'apparecchiatura radio e un massimo di 9,5 watt per raggiungere la massima velocità di ricarica.
- Verificare che la spina sia correttamente inserita nella presa di corrente.
- NON collegare più dispositivi allo stesso alimentatore per evitare rischi di surriscaldamento o di incendio da sovraccarico.

Batteria

- Le caratteristiche della batteria ricaricabile esterna sono: modello 18650; dimensioni di 19 × 70 mm; tensione nominale pari a 3,635 V; capacità di 3300 mAh.
- Caratteristiche della batteria integrata: ricaricabile al litio, dimensioni di 23 mm × 67 mm, tensione nominale pari a 3,635 V e capacità nominale di 3350 mAh.
- Se la batteria rimane inutilizzata per lunghi periodi, assicurarsi di caricarla completamente ogni 3 mesi per garantire una lunga durata. In caso contrario potrebbe subire danni.
- ATTENZIONE: Rischio di esplosione se la batteria viene sostituita con una di tipologia non corretta. Sostituire la batteria solo con una dello stesso tipo o di tipo equivalente.
- Le batterie di dimensioni errate non possono essere installate e potrebbero causare spegnimenti anomali.
- Se necessario, acquistare il tipo di batterie raccomandato dal produttore.
- Le batterie acquistate dagli utenti devono essere conformi alle relative norme internazionali in materia di sicurezza delle batterie (p. es. norme EN/IEC).
- Assicurarsi che la temperatura della batteria integrata sia compresa tra 0 e 45 °C durante la ricarica.
- Assicurarsi che la temperatura della batteria esterna sia compresa tra 0 e 55 °C durante la ricarica.
- Verificare che durante la ricarica non ci siano materiali infiammabili nel raggio di 2 metri dal caricabatterie.
- NON collocare il dispositivo con la batteria o la sola batteria vicino a fonti di calore o fuoco. Evitare la luce diretta del sole.

● La sostituzione della batteria con una di tipo non idoneo può impedire il corretto funzionamento dei sistemi di sicurezza (ad esempio con alcuni tipi di batterie al litio).
● Non gettare le batterie nel fuoco o in un forno caldo ed evitare di schiacciarle o tagliarle, per prevenire il rischio di esplosioni.
● Non lasciare le batterie in ambienti con temperature estremamente alte, perché potrebbero esplodere o perdere liquidi o gas infiammabili.
● Le batterie sottoposte a una pressione atmosferica estremamente bassa possono esplodere o perdere liquidi o gas infiammabili.
● Smaltire le batterie usate seguendo le istruzioni.
● Tenere la batteria fuori dalla portata dei bambini.
● NON ingoiare la batteria per evitare ustioni chimiche.
● La batteria integrata non può essere smontata. Per eventuali riparazioni, rivolgersi al produttore.
● ATTENZIONE: Esiste il rischio di cortocircuito, incendio o esplosione se la batteria viene danneggiata. L'uso frequente, le cadute, gli urti, la corrosione o la compressione della batteria possono causare danni, tra cui la rottura dell'involucro, il distacco delle piastre o la perdita di liquido o gas interno, ecc.
● Se la batteria viene danneggiata, interromperne immediatamente l'uso e smaltirla secondo le istruzioni.

Manutenzione

● Se il prodotto non funziona correttamente, rivolgersi al rivenditore o al centro di assistenza più vicino. Decliniamo qualsiasi responsabilità in relazione a problemi causati da interventi di riparazione o manutenzione non autorizzati.
● Assicurarsi che l'alimentazione sia stata scollegata prima che il dispositivo sia smontato e riparato da professionisti.
● Se il dispositivo viene utilizzato in un modo non approvato dal produttore la garanzia potrebbe essere annullata.
● Controllare le superfici ottiche di obiettivo, oculare, telemetro, ecc. Se necessario, rimuovere la polvere e la sabbia dalle ottiche utilizzando strumenti e solventi progettati appositamente a tale scopo (è preferibile utilizzare un metodo senza contatto).
● Pulire le superfici esterne delle parti in metallo, plastica e silicone con un panno pulito e morbido. Non utilizzare sostanze chimicamente attive, solventi, ecc. perché potrebbero danneggiare la vernice.
● Pulire i contatti elettrici della batteria sul dispositivo utilizzando un solvente organico non grasso.

Ambiente di utilizzo

● Verificare che l'ambiente di utilizzo sia conforme ai requisiti del dispositivo. La temperatura operativa deve essere compresa tra -30 °C e 55 °C; l'umidità relativa deve essere compresa tra il 5% e il 95%.
● NON esporre il dispositivo a radiazioni elettromagnetiche intense o ad ambienti polverosi.
● NON orientare l'obiettivo verso il sole o altre luci intense.
● Collocare il dispositivo in un ambiente asciutto e ben ventilato.
● Non installare il dispositivo su superfici soggette a vibrazioni o in luoghi soggetti a impatti, altrimenti può subire danni.
● Non utilizzare il dispositivo in ambienti in cui possono essere presenti bambini.

Emergenza

Se il dispositivo emette fumo, odori o rumori, spegnerlo immediatamente e scollegare il cavo di alimentazione, quindi rivolgersi a un centro di assistenza.

Laser

Quando si utilizzano apparecchiature laser, non esporre l'obiettivo del dispositivo al raggio laser, che potrebbe bruciarlo. La radiazione laser emessa dal dispositivo può causare lesioni agli occhi, ustioni alla pelle o combustione di sostanze infiammabili. Prima di abilitare la funzione di telemetria laser, verificare che non ci siano persone o sostanze infiammabili davanti all'obiettivo laser e che l'obiettivo laser non sia ostruito. Tenere il dispositivo lontano dalla portata dei bambini. In conformità con gli standard IEC 60825-1:2014, EN 60825-1:2014+A11:2021 ed EN 50689:2021, questo dispositivo è classificato come un prodotto laser e prodotto laser di consumo di classe 1.

Garanzia limitata

Scansionare il codice QR per conoscere le condizioni di garanzia del prodotto.

Indirizzo del produttore

Stanza 313, unità B, edificio 2, via Danfeng 399, subdistretto Xixing, distretto Binjiang, Hangzhou, Zhejiang, 310052, Cina
Hangzhou Microimage Software Co., Ltd.

AVVISO SULLA CONFORMITÀ: i prodotti termografici potrebbero essere soggetti a controlli sulle esportazioni in vari Paesi o regioni, tra cui Stati Uniti, Unione europea, Regno Unito e/o altri Paesi membri dell'accordo di Wassenaar. Consultare un legale o un esperto di conformità o le autorità governative locali per eventuali requisiti di licenza di esportazione necessari se si intende trasferire, esportare, riesportare i prodotti termografici tra diversi Paesi.

Čeština

Zákonné informace

Tyto části se vztahují pouze k výrobkům nesoucím odpovídající označení nebo informaci.

Prohlášení o shodě EU

Tento výrobek, a případně i dodané příslušenství, jsou označeny štítkem „CE“, což znamená, že vyhovují příslušným harmonizovaným evropským normám uvedeným ve směrnici 2014/30/EU (EMCD), směrnici 2014/35/EU (LVD), směrnici 2011/65/EU (RoHS) a směrnici 2014/53/EU.

Společnost Hangzhou Microimage Software Co., Ltd. tímto prohlašuje, že toto zařízení (viz štítek) je v souladu se směrnicí 2014/53/EU.

Plné znění EU prohlášení o shodě je k dispozici na následující internetové adrese: https://www.hikmicrotech.com/en/support/download-center/declaration-of-conformity/

Frekvenční pásma a výkon (pro CE)

Frekvenční pásma a jmenovité limity vysílacího výkonu (vyzařovaného anebo vedeného) platné pro následující rádiová zařízení jsou tato:

Wi-Fi 2,4 GHz (2,4 GHz až 2,4835 GHz), 20 dBm

U zařízení bez dodaného napájecího adaptéru použijte napájecí adaptér dodaný kvalifikovaným výrobcem. Podrobné požadavky na napájení naleznete ve specifikaci výrobku.

U zařízení bez dodané baterie použijte baterii dodanou kvalifikovaným výrobcem. Podrobné požadavky na baterii naleznete ve specifikaci výrobku.

Směrnice 2012/19/EU (směrnice WEEE): Výrobky označené tímto symbolem nelze v Evropské unii likvidovat společně s netříděným domovním odpadem. Při zakoupení nového ekvivalentního výrobku tento výrobek řádně zrecyklujte vrácením svému místnímu dodavateli, nebo jej zlikvidujte odevzdáním v určených sběrných místech. Další informace naleznete na adrese: www.recyclethis.info.

Nařízení (EU) 2023/1542 (nařízení o bateriích): Tento výrobek obsahuje baterii a je v souladu s nařízením (EU) 2023/1542. Baterie nelze v Evropské unii likvidovat jako netříděný komunální odpad. Konkrétní informace o baterii naleznete v dokumentaci výrobku.

Baterie je označena tímto symbolem, který může obsahovat nápisy označující kadmium (Cd) nebo olovo (Pb). Za účelem řádné recyklace baterii odevzdejte svému dodavateli nebo na určené sběrné místo. Další informace naleznete na adrese: www.recyclethis.info.

Bezpečnostní pokyny

Účelem těchto pokynů je zajistit, aby uživatel mohl výrobek správně používat a zabránilo se nebezpečí nebo újmě na majetku. Před použitím si pečlivě přečtěte všechny bezpečnostní pokyny.

Zákony a předpisy

Používání výrobku musí být přísně v souladu s místními bezpečnostními předpisy pro elektrická zařízení.

Přeprava

- Při přepravě uchovávejte zařízení v původním nebo jemu podobném balení.
- Po vybalení uchovejte veškeré obaly pro budoucí použití. V případě jakékoli poruchy je třeba vrátit zařízení výrobci v původním obalu.
- Přeprava bez původního obalu může vést k poškození zařízení, za které společnost neponese odpovědnost.
- Produkt nevystavujte fyzickým nárazům a zabraňte jeho spadnutí. Udržujte zařízení mimo dosah magnetického rušení.

Napájení

- Pokud je v balení zařízení dodán napájecí adaptér, používejte pouze dodaný adaptér. Pokud není napájecí adaptér dodán, zajistěte, aby napájecí adaptér nebo jiný napájecí zdroj vyhovovaly požadavkům na omezený zdroj napájení. Parametry výstupu napájení viz štítek výrobku.
- Pro dosažení maximální rychlosti nabíjení musí být výkon dodávaný nabíječkou mezi min. 6 Watty požadovanými rádiovým zařízením a max. 9,5 Watty.
- Zkontrolujte, zda je zástrčka řádně zapojena do napájecí zásuvky.
- K jednomu napájecímu adaptéru NEPŘIPOJUJTE více zařízení, abyste zabránili přehřátí nebo nebezpečí požáru v důsledku přetížení.

Baterie

- Typ externí dobíjecí baterie je 18650 a velikost baterie by měla být do 19 mm × 70 mm. Jmenovité napětí je 3,635 V a kapacita baterie je 3300 mAh.
- Typ vestavěné baterie je nabíjecí lithium-iontová baterie a velikost baterie musí být 23 mm × 67 mm. Jmenovité napětí je 3,635 V a kapacita baterie je 3 350 mAh.
- Při dlouhodobém skladování baterii každé 3 měsíce plně nabijte, abyste zajistili zachování její kvality. V opačném případě může dojít k jejímu poškození.
- UPOZORNĚNÍ: Při výměně baterie za nesprávný typ hrozí nebezpečí výbuchu. Baterii nahrazujte pouze stejným nebo odpovídajícím typem.
- Baterie nesprávné velikosti nesmí být instalovány a mohou způsobit abnormální vypnutí.
- V případě potřeby si zakupte baterii doporučenou výrobcem.
- Baterie zakoupené uživateli musí splňovat příslušné mezinárodní normy týkající se bezpečnosti baterií (např. normy EN/IEC).
- Zajistěte, aby teplota vestavěné baterie při nabíjení byla mezi 0 °C a 45 °C (32 °F a 113 °F).
- Zajistěte, aby teplota externí baterie při nabíjení byla mezi 0 °C a 55 °C (32 °F a 131 °F).
- Během nabíjení ověřte, zda se v okolí 2 m od nabíječky nenachází hořlavé materiály.
- Zařízení s baterií nebo samotnou baterii NEUMISŤUJTE do blízkosti zdroje tepla nebo ohně. Vyhněte se přímému slunečnímu záření.
- Vyměníte-li baterii za nesprávný typ, může dojít k poškození bezpečnostního prvku (například v případě některých typů lithiových baterií).
- Nevhazujte do ohně, nevkládejte do horké trouby, mechanicky ji nedrťte ani neřezejte. Mohlo by dojít k výbuchu.
- Neponechávejte baterii v prostředí s extrémně vysokou teplotou, protože by mohlo dojít k výbuchu nebo úniku hořlavé kapaliny nebo plynu.

● Nevystavujte baterii extrémně nízkému tlaku vzduchu, protože by mohlo dojít k výbuchu nebo úniku hořlavé kapaliny nebo plynu.
● Použité baterie zlikvidujte podle pokynů.
● NEPOKLÁDEJTE baterii na místa v dosahu dětí.
● Baterii NEPOLYKEJTE, mohlo by dojít k chemickým popáleninám.
● Vestavěnou baterii nelze rozebírat. Je-li třeba ji opravit, obraťte se na výrobce.
● UPOZORNĚNÍ: Při poškození baterie hrozí nebezpečí zkratu, požáru nebo výbuchu. Častým používáním, upadnutím, nárazem, korozí nebo stlačením baterie může dojít k jejímu poškození včetně prasknutí krytu, odtržení destiček nebo úniku vnitřní kapaliny nebo plynu atd.
● Pokud je baterie poškozena, přestaňte ji okamžitě používat a proveďte její likvidaci podle pokynů.

Údržba

● V případě, že výrobek nefunguje správně, obraťte se na prodejce nebo na nejbližší servisní středisko. Nepřebíráme žádnou odpovědnost za problémy způsobené neoprávněnou opravou nebo údržbou.
● Ujistěte se, že před demontáží a odbornou opravou zařízení bylo odpojeno napájení.
● V případě použití zařízení způsobem jiným než určeným výrobcem může dojít ke zrušení platnosti záruky.
● Zkontrolujte optické povrchy objektivu, okuláru, dálkoměru atd. V případě potřeby odstraňte z optiky prach a písek pomocí nástrojů a rozpouštědel určených speciálně pro tento účel (je vhodnější použít bezkontaktní metodu).
● Vnější povrchy kovových, plastových a silikonových dílů otřete čistým a měkkým hadříkem. Nepoužívejte chemicky aktivní látky, rozpouštědla apod. protože mohou poškodit barvu.
● Vyčistěte všechny elektrické kontakty baterie na zařízení nemastným organickým rozpouštědlem.

Provozní prostředí

● Zajistěte, aby provozní prostředí vyhovovalo požadavkům zařízení. Provozní teplota musí být −30 °C až 55 °C a provozní vlhkost musí být 5 až 95 %.
● NEVYSTAVUJTE zařízení silnému elektromagnetickému záření ani prašnému prostředí.
● NEMIŘTE objektivem do slunce ani do jiného zdroje jasného světla.
● Umístěte zařízení na suché a dobře větrané místo.
● Neinstalujte zařízení na vibrující povrchy ani do míst vystavených nárazům (jinak může dojít k poškození zařízení).
● Toto zařízení není určeno pro používání v místech, kde by se mohly zdržovat děti.

Stav nouze

Pokud ze zařízení vychází kouř, zápach nebo hluk, zařízení okamžitě vypněte, odpojte napájecí kabel a obraťte se na servisní středisko.

Laser

Používá-li se nějaké laserové zařízení, zajistěte, aby nebyl objektiv zařízení vystaven laserovému paprsku. V opačném případě by se mohl vypálit. Laserové záření emitované ze zařízení může způsobit poranění očí, spálení kůže nebo vzplanutí hořlavých materiálů. Před aktivací funkce laserového zaměřování vzdálenosti se ujistěte, že se před čočkou laseru nenacházejí žádné osoby ani hořlavé látky a že čočku laseru nic neblokuje. Neumísťujte zařízení tam, kde by mohlo upoutat pozornost nedospělých osob. Podle norem IEC 60825-1:2014, EN 60825-1:2014+A11:2021 a EN 50689:2021 je tento laserový výrobek klasifikován jako laserový výrobek třídy 1 a laserový výrobek pro spotřebitele.

OMEZENÁ ZÁRUKA

Záruční podmínky produktu se dozvíte po naskenování QR kódu.

Adresa výrobce

Místnost 313, jednotka B, budova 2, ulice Danfeng 399, podobvod Xixing, obvod Binjiang, Hangzhou, Zhejiang 310052, Čína
Hangzhou Microimage Software Co., Ltd.

POZNÁMKA O DODRŽOVÁNÍ PŘEDPISŮ: Na výrobky termální řady se mohou vztahovat vývozní opatření v různých zemích nebo regionech včetně, mimo jiné, Spojených států, Evropské unie, Spojeného království a dalších členských států Wassenaarského ujednání. Máte-li v úmyslu přenášet, exportovat nebo opětovně exportovat výrobky termální řady mezi různými zeměmi, obraťte se na profesionálního právníka, odborníka v oblasti dodržování předpisů nebo místní úřady, aby vám sdělili všechny nezbytné licenční požadavky pro export.

Slovenčina

Regulačné informácie

Tieto ustanovenia platia len pre produkty s príslušným označením alebo údajom.

EÚ vyhlásenie o zhode

Tento produkt a dodané príslušenstvo, ak je to relevantné, sú takisto označené značkou „CE“, takže sú v súlade s príslušnými harmonizovanými európskymi normami uvedenými v smernici 2014/30/EÚ (EMCD), smernici 2014/35/EÚ (LVD), smernici 2011/65/EÚ (RoHS) a smernici 2014/53/EÚ.

Spoločnosť Hangzhou Microimage Software Co., Ltd. týmto vyhlasuje, že toto zariadenie (pozri štítok) je v súlade so smernicou 2014/53/EÚ.

Úplný text vyhlásenia o súlade pre EÚ je k dispozícii na tejto internetovej adrese: https://www.hikmicrotech.com/en/support/download-center/declaration-of-conformity/

Frekvenčné pásma a výkon (pre CE)

Frekvenčné pásma a nominálne limity vysielacieho výkonu (vyžarovaný resp. vedený) platné pre nasledujúce rádiové zariadenia sú nasledovné:

Wi-Fi 2,4 GHz (2,4 GHz až 2,4835 GHz), 20 dBm

Ak vaše zariadenie bolo dodané bez napájacieho adaptéra, používajte napájací adaptér dodaný kvalifikovaným výrobcom. Podrobné požiadavky na napájanie nájdete v špecifikácii výrobku.

Ak vaše zariadenie bolo dodané bez batérie, používajte batériu dodanú kvalifikovaným výrobcom. Podrobné požiadavky na batériu nájdete v špecifikácii výrobku.

Smernica 2012/19/EÚ (smernica o odpade z elektrických a elektronických zariadení): Produkty označené týmto symbolom sa v rámci Európskej únie nesmú likvidovať spolu s netriedeným komunálnym odpadom. Po zakúpení ekvivalentného nového zariadenia zrecyklujte produkt tým, že ho odovzdáte miestnemu dodávateľovi alebo ho zlikvidujete na určených zberných miestach. Ďalšie informácie nájdete na lokalite: www.recyclethis.info

Nariadenie (EÚ) 2023/1542 (nariadenie o batériách): Tento produkt obsahuje batériu a spĺňa nariadenie (EÚ) 2023/1542. Batéria sa v rámci Európskej únie nesmie likvidovať spolu s netriedeným komunálnym odpadom. Konkrétne informácie o batérii nájdete v dokumentácii produktu. Batéria je označená týmto symbolom, ktorý môže obsahovať písmená označujúce obsah kadmia (Cd) alebo olova (Pb). Zrecyklujte batériu tým, že ju odovzdáte dodávateľovi alebo ju zlikvidujete na určenom zbernom mieste. Ďalšie informácie nájdete na lokalite: www.recyclethis.info

Bezpečnostné pokyny

Tieto pokyny slúžia na zabezpečenie správneho používania produktu používateľom s cieľom predchádzať vzniku nebezpečenstva alebo majetkovým stratám. Pred použitím si pozorne prečítajte všetky bezpečnostné informácie.

Právne predpisy a nariadenia

Používanie produktu musí byť v prísnom súlade s miestnymi elektroinštalačnými bezpečnostnými predpismi.

Preprava

- Pri preprave ponechajte zariadenie v pôvodnom alebo podobnom balení.
- Po rozbalení si všetky obaly odložte na budúce použitie. V prípade výskytu poruchy bude potrebné, aby ste zariadenie vrátili do výrobcovi v pôvodnom obale.
- Pri preprave bez pôvodného obalu môže dôjsť k poškodeniu zariadenia a spoločnosť za to nebude niesť žiadnu zodpovednosť.
- Chráňte zariadenie pred pádom alebo nárazom. Zariadenie chráňte pred magnetickým rušením.

Zdroj napájania

- Ak bolo zariadenie dodané s napájacím adaptérom, použite iba dodaný adaptér. Ak napájací adaptér nie je dodaný, uistite sa, že napájací adaptér alebo iný zdroj napájania vyhovuje obmedzenému zdroju napájania. Parametre výstupu napájacieho zdroja nájdete na štítku produktu.
- Výkon dodávaný nabíjačkou sa musí pohybovať v rozmedzí min. 6 W požadovaného rádiovým zariadením a max. 9,5 W, aby sa dosiahla maximálna rýchlosť nabíjania.
- Skontrolujte, či je zástrčka správne pripojená k napájacej zásuvke.
- K jednému napájaciemu adaptéru NEPRIPÁJAJTE viacero zariadení, aby nedošlo k prehriatiu alebo riziku požiaru v dôsledku preťaženia.

Batéria

- Typ externej nabíjateľnej batérie je 18650 a veľkosť batérie musí byť 19 mm × 70 mm. Menovité napätie je 3,635 V jednosmerný prúd a kapacita batérie je 3 300 mAh.
- Typ zabudovanej batérie je dobíjateľná lítium-iónová batéria a veľkosť batérie by mala byť 23 mm × 67 mm. Menovité napätie je 3,635 V a kapacita batérie je 3350 mAh.
- Pri dlhodobom uskladnení batériu každé 3 mesiace úplne nabite, aby sa zaistila jej kvalita. V opačnom prípade môže dôjsť k poškodeniu.
- VÝSTRAHA: Riziko výbuchu v prípade výmeny batérie za nesprávny typ. Batériu nahrádzajte iba rovnakým alebo ekvivalentným typom.
- Batérie s nevhodnou veľkosťou nie je možné vložiť a môžu spôsobiť abnormálne vypnutie.
- V prípade potreby si zakúpte batérie, ktoré odporúča výrobca.
- Batérie zakúpené používateľmi musia spĺňať príslušné medzinárodné normy o bezpečnosti batérií (napr. normy EN/IEC).
- Pri nabíjaní zabezpečte, aby teplota zabudovanej batérie bola 0 °C až 45 °C (32 °F až 113 °F).
- Pri nabíjaní zabezpečte, aby teplota externej batérie bola 0 °C až 55 °C (32 °F až 131 °F).
- Počas nabíjania skontrolujte, či sa do 2 m od nabíjačky nenachádza žiadny horľavý materiál.
- NEUMIESTŇUJTE zariadenie s batériou alebo samotnou batériou do blízkosti zdroja tepla alebo ohňa. Vyvarujte sa priameho slnečného žiarenia.
- Pri nevhodnej výmene batérie za nesprávny typ sa môže deaktivovať bezpečnostný prvok (napríklad pri niektorých typoch lítiových batérií).
- Batériu nevkladajte do ohňa alebo horúcej rúry ani ju mechanicky nedrvte ani nerežte, pretože by to mohlo spôsobiť výbuch.

● Batériu nenechávajte v prostredí s mimoriadne vysokou teplotou, čo môže viesť k výbuchu alebo úniku horľavých kvapalín alebo plynov.
● Batériu nevystavujte mimoriadne nízkemu tlaku vzduchu, čo môže viesť k výbuchu alebo úniku horľavých kvapalín alebo plynov.
● Použité batérie zlikvidujte podľa príslušných pokynov.
● Batériu NEDÁVAJTE do dosahu detí.
● Batériu NEPREHĹTAJTE, aby nedošlo k popáleniu chemikáliami.
● Zabudovanú batériu nemožno rozoberať. V prípade potreby opravy sa obráťte na výrobcu.
● VÝSTRAHA: Riziko skratu, požiaru alebo výbuchu v prípade poškodenia batérie. Časté používanie, pád, náraz, korózia alebo stlačenie batérie môže spôsobiť poškodenie vrátane prasknutého krytu, oddelených platní alebo úniku vnútornej kvapaliny alebo plynu atď.
● Ak je batéria poškodená, okamžite ju prestaňte používať a zlikvidujte ju podľa pokynov.

Údržba

● Ak produkt nepracuje správne, obráťte sa na predajcu alebo na najbližšie servisné stredisko. Nepreberáme žiadnu zodpovednosť za problémy spôsobené neoprávnenou opravou alebo údržbou.
● Pred demontážou a opravou zariadenia zo strany odborníkov sa uistite, že napájanie bolo odpojené.
● Ak sa zariadenie používa spôsobom, ktorý výrobca neuvádza, môže dôjsť k zníženiu ochrany poskytovanej zariadením.
● Skontrolujte optické povrchy objektívu, okuláru, diaľkomeru atď. V prípade potreby odstráňte z optiky prach a piesok pomocou nástrojov a rozpúšťadla určených špeciálne na tento účel (je vhodnejšie použiť bezkontaktnú metódu).
● Vonkajšie povrchy kovových, plastových a silikónových častí utrite čistou a mäkkou handričkou. Nepoužívajte chemicky aktívne látky, rozpúšťadlá atď., pretože môžu poškodiť farbu.
● Vyčistite elektrické kontakty batérie na zariadení pomocou nemastného organického rozpúšťadla.

Prevádzkové prostredie

● Zabezpečte, aby prevádzkové prostredie spĺňalo požiadavky zariadenia. Prevádzková teplota musí byť -30 °C až 55 °C (-22 °F až 131 °F) a prevádzková vlhkosť musí byť 5 % až 95 %.
● Zariadenie NEVYSTAVUJTE silnému elektromagnetickému žiareniu ani prašnému prostrediu.
● Šošovkou NEMIERTE na slnko ani na žiadny iný silný zdroj svetla.
● Zariadenie umiestnite v suchom a dobre vetranom prostredí.
● Nemontujte zariadenie na povrchy, ktoré vibrujú, ani na miesta vystavené nárazom (zanedbanie môže spôsobiť poškodenie zariadenia).
● Toto zariadenie nie je vhodné na používanie na miestach, na ktorých sa môžu vyskytovať deti.

Núdzový režim

Ak zo zariadenia vychádza dym, zápach alebo hluk, ihneď vypnite napájanie, odpojte napájací kábel a obráťte sa na servisné stredisko.

Laser

Pri používaní akéhokoľvek laserového vybavenia zabezpečte, aby objektív zariadenia nebol vystavený laserovému lúču, inak sa môže vypáliť. Laserové žiarenie vysielané zo zariadenia môže spôsobiť zranenie očí, popálenie pokožky alebo zapálenie horľavých látok. Pred zapnutím funkcie laserového merania sa uistite, že pred laserovou šošovkou nie sú žiadne osoby ani horľavé látky a že laserová šošovka nie je zakrytá prekážkou. Zariadenie nenechávajte na mieste, kde by k nemu mohli mať prístup deti. Podľa noriem IEC 60825-1:2014, EN 60825-1:2014+A11:2021 a EN 50689:2021 je tento laserový výrobok klasifikovaný ako laserový produkt triedy 1 a laserový produkt pre spotrebiteľov.

Obmedzená záruka

Naskenujte QR kód, aby ste získali záručné podmienky produktu.

Adresa výrobcu

Miestnosť 313, Krídlo B, Budova 2, Ulica Danfeng 399, Obvod Xixing, Okres Binjiang, Hangzhou, Zhejiang 310052, Čína
Hangzhou Microimage Software Co., Ltd.

POZNÁMKA O SÚLADE S PREDPISMI: Produkty z radu teplocitlivých prístrojov môžu podliehať exportnej regulácii v rôznych krajinách alebo regiónoch vrátane napríklad Spojených štátov amerických, Európskej únie, Spojeného kráľovstva prípadne aj krajín Wassenaarskeho usporiadania. Ak máte v úmysle prenášať, exportovať alebo re-exportovať produkty z radu teplocitlivých prístrojov cez hranice medzi rôznymi krajinami, poraďte sa so svojim odborným expertom na legislatívu alebo súlad s predpismi alebo miestnymi úradmi verejnej správy, či existuje povinnosť mať exportné povolenie.

Polski

Informacje dotyczące przepisów

Te klauzule dotyczą tylko produktów z odpowiednimi oznaczeniami lub etykietami.

Deklaracja zgodności z dyrektywami UE

Ten produkt i ewentualnie dostarczone razem z nim akcesoria oznaczono symbolem „CE” potwierdzającym zgodność z odpowiednimi ujednoliconymi normami europejskimi, uwzględnionymi w dyrektywie 2014/30/EU (EMCD), dyrektywie 2014/35/EU (LVD), dyrektywie 2011/65/EU (RoHS) i dyrektywie 2014/53/EU.
Firma Hangzhou Microimage Software Co., Ltd. niniejszym deklaruje, że to urządzenie o nazwie podanej na etykiecie jest zgodne z dyrektywą 2014/53/EU.
Cały tekst deklaracji zgodności z dyrektywami UE jest dostępny pod następującym adresem internetowym:
https://www.hikmicrotech.com/en/support/download-center/declaration-of-conformity/

Pasma częstotliwości i moc (CE)

Pasma częstotliwości i dopuszczalne wartości graniczne znamionowej mocy promieniowanej (transmisja i/lub przewodzenie) tego urządzenia radiowego są następujące:
Wi-Fi 2,4 GHz (2,4 – 2,4835 GHz), 20 dBm
W przypadku urządzeń dostarczanych bez zasilacza należy użyć markowego zasilacza. Aby uzyskać więcej informacji dotyczących wymaganego zasilania, należy skorzystać ze specyfikacji produktu.
W przypadku urządzeń dostarczanych bez baterii należy użyć markowej baterii. Aby uzyskać więcej informacji dotyczących wymaganej baterii, należy skorzystać ze specyfikacji produktu.

Dyrektywa 2012/19/EU w sprawie zużytego sprzętu elektrycznego i elektronicznego (WEEE): Produktów oznaczonych tym symbolem nie wolno utylizować na obszarze Unii Europejskiej jako niesegregowane odpady komunalne. Aby zapewnić prawidłowy recykling tego produktu, należy zwrócić go do lokalnego dostawcy przy zakupie równoważnego nowego urządzenia lub utylizować go w wyznaczonym punkcie selektywnej zbiórki odpadów. Aby uzyskać więcej informacji, zobacz www.recyclethis.info.

Rozporządzenie 2023/1542 UE dotyczące baterii: Ten produkt zawiera baterię i jest zgodny z rozporządzeniem (UE) 2023/1542. Baterii nie wolno utylizować na obszarze Unii Europejskiej jako niesegregowanych odpadów komunalnych. Aby uzyskać informacje dotyczące baterii, skorzystaj z dokumentacji produktu. Bateria jest oznaczona tym symbolem, który może także zawierać litery wskazujące na zawartość kadmu (Cd) i ołowiu (Pb). Aby zapewnić prawidłowy recykling baterii, należy zwrócić ją do dostawcy lub przekazać do wyznaczonego punktu zbiórki. Aby uzyskać więcej informacji, zobacz www.recyclethis.info.

Zalecenia dotyczące bezpieczeństwa

Te zalecenia umożliwiają prawidłowe korzystanie z produktu i zapobieganie zagrożeniu użytkowników lub zniszczeniu wyposażenia. Przed użyciem urządzenia należy przeczytać wszystkie zalecenia dotyczące bezpieczeństwa.

Przepisy i rozporządzenia

Produkt powinien być użytkowany zgodnie z lokalnymi rozporządzeniami dotyczącymi bezpiecznego korzystania z urządzeń elektrycznych.

Transport

- Podczas transportu urządzenie powinno być umieszczone w oryginalnym lub podobnym opakowaniu.
- Należy zachować opakowanie urządzenia. W przypadku wystąpienia usterki urządzenia należy zwrócić je do zakładu produkcyjnego w oryginalnym opakowaniu.
- Producent nie ponosi odpowiedzialności za uszkodzenie urządzenia na skutek transportu bez oryginalnego opakowania.
- Należy chronić urządzenie przed upadkiem lub udarami mechanicznymi. Należy chronić urządzenie przed zakłóceniami magnetycznymi.

Zasilanie

- Jeżeli w pakiecie z urządzeniem dostarczany jest zasilacz, należy używać wyłącznie tego zasilacza. Jeżeli zasilacz nie jest dostarczany w pakiecie z urządzeniem, należy używać zasilacza zgodnego z wymaganiami dotyczącymi źródeł zasilania z własnym ograniczeniem (LPS, Limited Power Source). Informacje dotyczące wymaganego zasilania podano na etykiecie produktu.
- Moc zapewniana przez zasilacz musi być równa co najmniej 6 W (wymagane przez urządzenie radiowe) i nie większa niż 9,5 W (wymagane do osiągnięcia maksymalnej szybkości ładowania).
- Należy upewnić się, że wtyczka jest prawidłowo podłączona do gniazda sieci elektrycznej.
- NIE wolno podłączać wielu urządzeń do jednego zasilacza, ponieważ może to spowodować przegrzanie lub zagrożenie pożarowe na skutek przeciążenia.

Bateria

- Zewnętrzna bateria akumulatorowa typu 18650 ma wymiary 19 mm × 70 mm, napięcie znamionowe 3,635 V i pojemność 3300 mAh.
- Wbudowana bateria litowa powinna mieć wymiary 23 mm × 67 mm, napięcie znamionowe 3,635 V i pojemność 3350 mAh.
- Jeżeli bateria jest przechowywana przez dłuższy czas, należy naładować ją całkowicie co 3 miesiące, aby zapewnić jej prawidłowy stan techniczny. Ignorowanie tego zalecenia może spowodować uszkodzenie.
- PRZESTROGA: Zainstalowanie nieodpowiedniej baterii może spowodować wybuch. Baterie należy wymieniać tylko na baterie tego samego typu lub ich odpowiedniki.
- Nie można instalować baterii o nieodpowiednich wymiarach, które mogą powodować awarie urządzenia.
- Jeżeli konieczny jest zakup baterii, należy uwzględnić zalecenia producenta urządzenia.
- Baterie zakupione przez użytkowników muszą spełniać odpowiednie międzynarodowe normy dotyczące bezpieczeństwa baterii (np. normy EN/IEC).
- Podczas ładowania temperatura wbudowanej baterii powinna mieścić się w zakresie od 0°C do 45°C.

● Podczas ładowania temperatura zewnętrznej baterii powinna mieścić się w zakresie od 0°C do 55°C.
● Należy upewnić się, że żadne palne materiały nie znajdują się w promieniu dwóch metrów wokół ładowarki podczas ładowania.
● NIE WOLNO umieszczać urządzenia z baterią lub samej baterii w pobliżu źródeł ciepła lub ognia. Należy chronić urządzenie przed bezpośrednim światłem słonecznym.
● Zainstalowanie nieodpowiedniej baterii może spowodować zagrożenie (dotyczy to na przykład niektórych baterii litowych).
● Wrzucenie baterii do ognia lub rozgrzanego pieca albo zgniecenie lub przecięcie baterii może spowodować wybuch.
● Wysoka temperatura w otoczeniu może spowodować wybuch baterii albo wyciek palnej cieczy lub gazu.
● Ekstremalnie niskie ciśnienie powietrza w otoczeniu może spowodować wybuch baterii albo wyciek palnej cieczy lub gazu.
● Zużyte baterie należy utylizować zgodnie z instrukcjami.
● NIE wolno umieszczać baterii w miejscu dostępnym dla dzieci.
● NIE wolno połykać baterii, ponieważ może to spowodować oparzenia chemiczne.
● Wbudowana bateria nie jest przystosowana do demontażu przez użytkownika. Jeżeli konieczne jest wykonanie naprawy, należy skontaktować się z producentem.
● PRZESTROGA: Ryzyko zwarcia, pożaru lub eksplozji w przypadku uszkodzenia baterii. Częste użytkowanie, upuszczanie, uderzenia, korozja lub zgniatanie baterii mogą powodować uszkodzenia, takie jak pęknięcie obudowy, odłączenie płytek czy wyciek wewnętrznego płynu lub gazu.
● Jeśli bateria zostanie uszkodzona, natychmiast przerwij jej użytkowanie i zutylizuj ją zgodnie z instrukcją.

Konserwacja

● Jeżeli produkt nie działa prawidłowo, skontaktuj się z dystrybutorem lub najbliższym centrum serwisowym. Producent nie ponosi odpowiedzialności za problemy spowodowane przez nieautoryzowane prace naprawcze lub konserwacyjne.
● Przed przystąpieniem do rozmontowania lub naprawy urządzenia należy upewnić się, że zasilanie zostało odłączone.
● Użycie urządzenia niezgodnie z zaleceniami może spowodować anulowanie gwarancji producenta.
● Sprawdź powierzchnie optyczne obiektywu, okularu, dalmierza itp. W razie potrzeby usuń kurz i piasek z elementów optycznych za pomocą narzędzi i rozpuszczalnika zaprojektowanego specjalnie do tego celu (zaleca się stosowanie metody bezdotykowej).
● Przetrzyj zewnętrzne powierzchnie metalowych, plastikowych i silikonowych części czystą i miękką ściereczką. Nie używaj substancji aktywnych chemicznie, rozpuszczalników itp. ponieważ mogą one uszkodzić lakier.
● Wyczyść styki elektryczne baterii na urządzeniu za pomocą nietłustego rozpuszczalnika organicznego.

Warunki otoczenia

● Należy upewnić się, że warunki otoczenia spełniają wymagania określone przez producenta urządzenia. Podczas użytkowania urządzenia temperatura otoczenia powinna wynosić od –30°C do +55°C, a wilgotność powietrza powinna wynosić od 5% do 95%.
● Należy chronić urządzenie przed silnym promieniowaniem elektromagnetycznym oraz kurzem i pyłem.
● NIE wolno kierować obiektywu w stronę słońca lub innego źródła intensywnego światła.
● Urządzenie należy umieścić w suchym i odpowiednio wentylowanym miejscu.
● Nie wolno instalować urządzenia w lokalizacjach, w których występują wibracje lub udary mechaniczne (ignorowanie tego zalecenia może spowodować uszkodzenie wyposażenia).
● Urządzenie nie powinno być używane w lokalizacjach, w których mogą przebywać dzieci.

Poważne awarie

Jeżeli urządzenie wydziela dym lub intensywny zapach albo emituje hałas, należy niezwłocznie wyłączyć zasilanie i odłączyć przewód zasilający, a następnie skontaktować się z centrum serwisowym.

Laser

Jeżeli używane jest wyposażenie laserowe, należy upewnić się, że obiektyw urządzenia nie jest oświetlany przez wiązkę lasera, ponieważ może to spowodować jego spalenie. Promieniowanie laserowe emitowane przez urządzenie może spowodować zranienie oczu, oparzenie skóry lub zapłon substancji palnych. Przed włączeniem funkcji pomiaru laserowego upewnij się, że przed źródłem wiązki laserowej nie znajdują się ludzie ani materiały łatwopalne oraz że nie jest ono zasłonięte. Nie wolno umieszczać urządzenia w miejscu dostępnym dla dzieci. Zgodnie z normą IEC 60825-1:2014, EN 60825-1:2014+A11:2021 i EN 50689:2021 ten produkt został przypisany do klasy 1 urządzeń laserowych i konsumenckich produktów laserowych.

Ograniczona gwarancja

Zeskanuj kod QR, aby zapoznać się z zasadami gwarancji na produkt.

Adres producenta
Lokal 313, Kompleks B, Budynek 2, Ulica 399 Danfeng Road, Region dystryktu Xixing, Dystrykt Binjiang, Hangzhou, Zhejiang 310052, Chiny
Hangzhou Microimage Software Co., Ltd.

UWAGA DOTYCZĄCA ZGODNOŚCI Z PRZEPISAMI: Produkty termowizyjne mogą podlegać kontroli eksportu w różnych krajach lub regionach, takich jak Stany Zjednoczone, Wielka Brytania lub kraje członkowskie Unii Europejskiej, które sygnowały porozumienie Wassenaar. Jeżeli planowane jest przesyłanie, eksportowanie lub reeksportowanie produktów termowizyjnych przez granice państw, należy skonsultować się z ekspertem w dziedzinie prawa lub zgodności z przepisami albo lokalnymi urzędami administracji państwowej, aby uzyskać informacje dotyczące wymaganej licencji eksportowej.

Magyar

Szabályozással kapcsolatos információk

Ezek a cikkelyek kizárólag a megfelelő jelt vagy információt viselő termékekre vonatkoznak.

EU megfelelőségi nyilatkozat

Ez a termék és a mellékelt tartozékai (ha vannak) a „CE" jelzést viselik, így megfelelnek a 2014/30/EU (EMCD), a 2014/35/EU (LVD) és a 2011/65/EU (RoHS) és a 2014/53/EU irányelvben felsorolt harmonizált európai szabványoknak.
A Hangzhou Microimage Software Co., Ltd. ezennel kijelenti, hogy ez az eszköz (lásd a címkén) megfelel a 2014/53/EU irányelvnek.
Az EU megfelelőségi nyilatkozat teljes szövege a következő internetcímen érhető el: https://www.hikmicrotech.com/en/support/download-center/declaration-of-conformity/

Frekvenciasávok és teljesítmény (CE-jelöléshez)
Az alábbi rádióberendezésre érvényes frekvenciasávok és a leadott teljesítmény (sugárzott és/vagy vezetett) névleges határértékei a következők:
Wi-Fi 2,4 GHz (2,4 GHz - 2,4835 GHz), 20 dBm
Ha az eszközhöz nincs mellékelve tápadapter, használjon minősített gyártó által készített tápadaptert. A tápellátással szembeni részletes követelmények a termék műszaki adataiban vannak feltüntetve.
Ha az eszközhöz nincs mellékelve akkumulátor vagy elem, használjon minősített gyártó által biztosított akkumulátort vagy elemet. Az akkumulátorral szembeni részletes követelmények a termék műszaki adataiban vannak feltüntetve.

2012/19/EU irányelv (WEEE irányelv): Az ilyen jelzéssel ellátott termékeket nem lehet szelektálatlan kommunális hulladékként kiselejtezni az Európai Unióban. A megfelelő újrahasznosítás érdekében vigye vissza ezt a terméket helyi forgalmazóhoz, amikor új, egyenértékű berendezést vásárol, vagy adja le a kijelölt gyűjtőhelyeken. További információért keresse fel az alábbi honlapot: www.recyclethis.info.

2023/1542 EU-rendelet (akkumulátorokról szóló rendelet): Ez a termék akkumulátort tartalmaz, és megfelel az (EU) 2023/1542 rendeletnek. Az akkumulátort az Európai Unió területén belül nem lehet szelektálatlan kommunális hulladékként kiselejtezni. A termékdokumentációban további információkat talál az akkumulátorról. Az akkumulátor ezzel a jelzéssel van ellátva. A jelzésen megtalálhatók lehetnek a kadmiumot (Cd) vagy ólmot (Pb) jelző betűjelek. A megfelelő újrahasznosítás érdekében vigye vissza az akkumulátort a forgalmazóhoz, vagy juttassa el egy kijelölt gyűjtőhelyre. További információért keresse fel az alábbi honlapot: www.recyclethis.info.

Biztonsági utasítások
Jelen utasítások arra szolgálnak, hogy a felhasználó helyesen használhassa a terméket, elkerülve a veszélyeket és megelőzve az anyagi károkat. Kérjük, használat előtt figyelmesen olvassa el az összes biztonsági információt.

Törvények és szabályok
A termék használatakor szigorúan be kell tartani a helyi elektromos biztonsági előírásokat.

Szállítás
- Szállítás alkalmával tartsa a terméket az eredeti vagy ahhoz hasonló csomagolásban.
- Minden csomagolóanyagot őrizzen meg a későbbi felhasználás érdekében. Hiba esetén az eredeti csomagolásában kell a készüléket visszaküldenie a gyártónak.
- Az eredeti csomagolástól eltérő csomagolás a termék sérülését okozhatja. A vállalat ez esetben nem vállal semmilyen felelősséget.
- Ne ejtse le és ne tegye ki ütődésnek a készüléket. Tartsa távol a készüléket a mágneses zavarforrásoktól.

Tápellátás
- Amennyiben a készülék csomagja tartalmaz hálózati adaptert, kizárólag a mellékelt adaptert használja. Ha a csomag nem tartalmaz hálózati adaptert, bizonyosodjon meg, hogy a használt hálózati adapter vagy más tápegységek megfelelnek a korlátozott áramforrásokra vonatkozó előírásoknak. A tápegység teljesítményének paraméterei a termék címkéjén találhatók.
- A töltő által leadott teljesítménynek a rádióberendezés által igényelt minimum 6 W és a maximális töltési sebesség eléréséhez szükséges maximum 9,5 W között kell lennie.
- Ellenőrizze, hogy a tápcsatlakozó stabilan van-e csatlakoztatva a konnektorhoz.
- NE csatlakoztasson több készüléket egy hálózati adapterre, hogy elkerülje a túlterhelés okozta túlmelegedést vagy tűzveszélyt.

Akkumulátor
- A készülék 18650-es típusú, külső, újratölthető akkumulátorral működik, amelynek mérete 19 mm × 70 mm. Az akkumulátor névleges feszültsége 3,635 V, a kapacitása pedig 3300 mAh.

● A beépített akkumulátor típusa újratölthető lítium-ion akkumulátor, amelynek mérete 23 mm × 67 mm. A névleges feszültség 3,635 V, a kapacitás pedig 3350 mAh.
● Az akkumulátor hosszú távú tárolásakor az akkumulátor minőségének biztosítása érdekében ellenőrizze 3 havonta, hogy az teljesen fel van-e töltve. Ellenkező esetben rongálódás következhet be.
● VIGYÁZAT: Az akkumulátor nem megfelelő típusúra cserélése robbanásveszélyt idézhet elő. Csak azonos, vagy egyenértékű típusra cserélje.
● Nem megfelelő méretű akkumulátorok nem szerelhetők be, és ugyanakkor rendellenes leállást okozhatnak.
● Kérjük, szükség esetén a gyártó által javasolt típusú akkumulátort szerezzen be.
● A felhasználók által vásárolt akkumulátoroknak meg kell felelniük az akkumulátorok biztonságára vonatkozó nemzetközi szabványoknak (pl. EN/IEC szabványok).
● Ügyeljen rá, hogy töltés közben a beépített akkumulátor hőmérséklete 0 °C és 45 °C legyen.
● Figyeljen arra, hogy az akkumulátor hőmérséklete töltés közben 0 °C és 55 °C között legyen.
● Ügyeljen arra, hogy töltés közben az akkumulátortöltő 2 méteres körzetén belül ne legyenek éghető anyagok.
● NE helyezze az akkumulátort tartalmazó készüléket vagy csak az akkumulátort hőforrás vagy nyílt láng közelébe. Óvja a közvetlen napsütéstől.
● Az elem nem megfelelő típussal történő helyettesítése hatástalanná teheti a biztonsági berendezést (például bizonyos típusú lítiumion-akkumulátorok esetében).
● Tilos az elemet tűzbe vagy forró sütőbe helyezni, illetve összetörni vagy szétvágni, mert ez robbanást okozhat.
● Tilos az akkumulátort rendkívül magas környezeti hőmérsékletnek kitenni, mert ez robbanást, illetve gyúlékony folyadék vagy gáz szivárgását idézheti elő.
● Tilos az elemet rendkívül alacsony légnyomásnak kitenni, mert ez robbanást, illetve gyúlékony folyadék vagy gáz szivárgását okozhatja.
● A használt elemeket az utasításoknak megfelelően semlegesítse.
● Tartsa az akkumulátort gyermekektől TÁVOL.
● NE nyelje le az akkumulátort, hogy elkerülje a vegyi égési sérüléseket.
● A beépített akkumulátor nem vehető ki. Kérjük, forduljon a gyártóhoz, ha javítás szükséges.
● VIGYÁZAT: Rövidzárlat, tűz vagy robbanás veszélye áll fenn, ha az akkumulátor megsérül. Az akkumulátor gyakori használata, leejtése, ütődése, korróziója vagy összenyomása sérüléseket okozhat, beleértve a repedt burkolatot, levált lemezeket, vagy belső folyadék- vagy gázszivárgást stb.
● Ha az akkumulátor megsérült, azonnal hagyja abba a használatát, és az utasításoknak megfelelően ártalmatlanítsa.

Karbantartás

● Ha a termék NEM működik megfelelően, forduljon a kereskedőhöz vagy a legközelebbi szervizközponthoz. Nem vállalunk felelősséget az illetéktelen javításból vagy karbantartásból eredő károkért.
● Győződjön meg róla, hogy az eszköz szakemberek általi szétszerelése és javítása előtt az eszközt áramtalanították.
● Ha a készüléket nem a gyártó által meghatározott módon használja, a védelem szintje csökkenhet.
● Ellenőrizze az objektív, az okulár, a távolságmérő stb. optikai felületeit. Szükség esetén távolítsa el a port és a homokot az optikáról, kifejezetten erre a célra kifejlesztett eszközökkel és oldószerrel (lehetőleg érintésmentes módszerrel).
● A fém, műanyag és szilikon alkatrészek külső felületeit tiszta és puha ruhával törölje át. Ne használjon kémiailag aktív anyagokat, oldószereket stb., mivel ezek károsíthatják a festéket.
● Tisztítsa meg az eszköz akkumulátorának elektromos érintkezőit az eszközön egy nem zsíros szerves oldószerrel.

Használati környezet

● Bizonyosodjon meg, hogy a használati környezet megfelel a készülék előírásainak. Az üzemi hőmérséklet -30 °C és 55 °C között, az üzemi páratartalom 5% és 95% között lehet.
● NE TEGYE ki a készüléket erős elektromágneses sugárzásnak vagy poros környezetnek.
● NE IRÁNYÍTSA az objektívet a Nap vagy más erős fényforrás irányába.
● A készüléket száraz és jól szellőző környezetben helyezze el.
● Ne szerelje a készüléket rezgő felületre, vagy olyan helyre, ahol rázkódás érheti (ellenkező esetben a készülék károsodhat).
● Ez a berendezés nem használható olyan helyen, ahol gyermekek lehetnek jelen.

Vészhelyzet

Ha a készülék füstöt, furcsa szagot vagy zajt bocsát ki, azonnal kapcsolja ki, húzza ki a tápkábelt, majd forduljon a szervizközponthoz.

Lézer

Ha bármilyen lézerkészüléket használ, figyeljen arra, hogy a készülék lencséjét ne érje a lézersugár, különben az kiéghet. Az eszköz által kibocsátott lézersugárzás szemkárosodást és bőrégést, illetve gyúlékony anyagok gyulladását okozhatja. A lézer távmérés funkció engedélyezése előtt győződjön meg róla, hogy sem emberek, sem gyúlékony anyagok nincsenek a lézerlencse előtt, és hogy a lézerlencsét semmi sem akadályozza. Ne helyezze az eszközt olyan helyre, ahol gyermekek elérhetik. Az IEC 60825-1:2014, az EN 60825-1:2014+A11:2021 és az EN 50689:2021 szerint ez a lézertermék az 1. osztályú lézertermék és fogyasztói lézertermék besorolású.

KORLÁTOZOTT JÓTÁLLÁS
A termék jótállási szabályzatához olvassa be a QR-kódot.

A gyártó címe
313-as szoba, B egység, 2-es épület, 399 Danfeng Road, Xixing alkerület, Binjiang kerület, Hangzhou, Zhejiang 310052, Kína
Hangzhou Microimage Software Co., Ltd.

MEGFELELŐSÉGI MEGJEGYZÉS: A termográfiás sorozat termékeire exportszabályozás vonatkozhat különböző régiókban és országokban, pl. az Egyesült Államokban, az Európai Unióban, az Egyesült Királyságban és/vagy a wassenaari egyezmény más tagországaiban. Ha a termográfiás sorozat termékeit különböző országok közt szeretné szállítani, exportálni vagy újraexportálni, tájékozódjon a szükséges exportengedélyekről és követelményekről egy jogi vagy megfelelőségi szakértőnél, vagy a helyi hatóságoknál.

Română

Informații de reglementare

Aceste clauze se aplică numai produselor care poartă marca sau informațiile corespunzătoare.

Declara ie de conformitate UE

Acest produs şi, dacă este cazul, şi accesoriile furnizate sunt însemnate cu marcajul „CE” şi, drept urmare, sunt conforme cu standardele europene armonizate aplicabile, enumerate în Directiva 2014/30/UE (EMCD), Directiva 2014/35/UE (LVD), Directiva 2011/65/UE (RoHS), Directive 2014/53/UE.
Prin prezenta, Hangzhou Microimage Software Co., Ltd. declară că acest dispozitiv (a se consulta eticheta) este conform cu Directiva 2014/53/UE.
Textul integral al declarației de conformitate UE este disponibil la următoarea adresă de internet: https://www.hikmicrotech.com/en/support/download-center/declaration-of-conformity/

Benzi de frecvență şi putere (pentru CE)
Limitele nominale pentru benzile de frecvență şi puterea de transmisie (radiată şi/sau condusă) aplicabile următoarelor echipamente radio sunt următoarele:
Wi-Fi 2,4 GHz (între 2,4 GHz şi 2,4835 GHz), 20 dBm

Dacă dispozitivul a fost furnizat fără un adaptor de alimentare, folosiți adaptorul de alimentare furnizat de un producător calificat. Consultați specificațiile produsului pentru cerințele detaliate de alimentare.
Dacă dispozitivul a fost furnizat fără o baterie, folosiți bateria furnizată de un producător calificat. Consultați specificațiile produsului pentru cerințele detaliate privind bateria.

Directiva 2012/19/UE (directiva DEEE): Produsele marcate cu acest simbol nu pot fi eliminate ca deşeuri municipale nesortate în Uniunea Europeană. Pentru o reciclare adecvată, returnați acest produs furnizorului local la achiziționarea unui echipament nou echivalent sau predați-l într-unul dintre punctele de colectare desemnate. Pentru mai multe informații, consultați: www.recyclethis.info.

Regulamentul (UE) 2023/1542 (Regulamentul privind bateriile): Acest produs con ine o baterie și respectă Regulamentul (UE) 2023/1542. Bateria nu poate fi eliminată ca deşeu municipal nesortat în Uniunea Europeană. Consultați documentația produsului pentru informații specifice despre baterie. Bateria este marcată cu acest simbol, care poate include litere pentru a indica cadmiul (Cd) sau plumbul (Pb). Pentru o reciclare corectă, returnați bateria furnizorului dvs. sau la un punct de colectare desemnat. Pentru mai multe informații, consultați: www.recyclethis.info.

Instrucțiuni de siguranță
Aceste instrucțiuni sunt menite să asigure că utilizatorul poate utiliza corect produsul pentru a evita pericolul sau pierderea proprietății. Vă rugăm să citiți cu atenție toate informațiile de siguranță înainte de utilizare.

Legi şi reglementări
Utilizarea produsului trebuie să respecte cu strictețe reglementările locale de siguranță electrică.

Transport
- Păstrați dispozitivul în ambalajul original sau similar în timpul transportului.
- După dezambalare, păstrați toate ambalajele pentru o viitoare utilizare. În cazul în care a apărut vreun defect, trebuie să returnați dispozitivul în fabrică cu ambalajul original.
- Transportul fără ambalajul original poate duce la deteriorarea dispozitivului, iar compania nu îşi asumă nici o responsabilitate pentru aceasta.
- Nu scăpați produsul şi nu-l supuneți şocurilor fizice. Țineți dispozitivul departe de interferența magnetică.

Alimentare
- Dacă dispozitivul se furnizează cu un adaptor de alimentare, utilizați-l numai pe acesta. Dacă nu se furnizează niciun adaptor de alimentare, asigurați-vă că adaptorul sau o altă alimentare electrică este compatibilă cu sursa de alimentare limitată. Pentru parametrii de ieşire ai alimentării electrice, consultați eticheta produsului.
- Puterea livrată de încărcător trebuie să fie între min. 6 wa i, necesari echipamentului radio, și max. 9,5 wa i pentru a atinge viteza maximă de încărcare.

● Asiguraţi-vă că ştecherul este conectat corect la priza de curent.
● NU conectaţi mai multe dispozitive la un adaptor de alimentare pentru a evita pericolul de supraîncălzire sau de incendiu.

Baterie

● Tipul bateriei reîncărcabile este 18650, iar dimensiunea bateriei trebuie să fie în intervalul 19 mm × 70 mm. Tensiunea nominală este 3,635 V și capacitatea bateriei este 3300 mAh.
● Bateria încorporată este litiu-ion reîncărcabilă, iar dimensiunea acesteia trebuie să fie de 23 mm × 67 mm. Tensiunea nominală este de 3,635 V, iar capacitatea bateriei este de 3350 mAh.
● Pentru depozitarea pe termen lung a bateriei, asigura i-vă că aceasta este complet încărcată la fiecare 3 luni pentru a asigura calitatea bateriei. În caz contrar, pot apărea daune.
● ATENȚIE: Risc de explozie dacă bateria este înlocuită cu una de tip incorect. Înlocuiţi numai cu acelaşi tip sau un tip echivalent.
● Nu pot fi instalate baterii de dimensiuni necorespunzătoare, deoarece acestea pot provoca oprirea anormală a dispozitivului.
● Vă rugăm să achiziționați tipul de baterie recomandat de producător, dacă este necesar.
● Bateriile achizi ionate de utilizatori trebuie să respecte standardele interna ionale relevante privind siguran a bateriilor (de exemplu. Standardele EN/IEC).
● Asigura i-vă că temperatura bateriei încorporate este între 0 °C și 45 °C (între 32 °F și 113 °F) în timpul încărcării.
● Asigura i-vă că temperatura bateriei externe este cuprinsă între 0°C și 55°C (între 32°F și 131°F) în timpul încărcării.
● Confirmați că nu există material inflamabil la 2 m de încărcător în timpul încărcării.
● NU aşeza i dispozitivul cu baterie sau bateria singură lângă sursă de încălzire sau de incendiu. Evitaţi lumina directă a soarelui.
● Înlocuirea necorespunzătoare a bateriei cu un tip incorect poate anula o protecție (de exemplu, în cazul unor tipuri de baterii cu litiu).
● Nu aruncaţi bateria în foc sau într-un cuptor încins şi nici nu striviţi sau tăiaţi mecanic bateria, deoarece aceasta poate provoca o explozie.
● Nu lăsaţi bateria într-un mediu înconjurător cu temperaturi extrem de ridicate, ceea ce poate duce la o explozie sau la scurgerea de lichid sau gaz inflamabil.
● Nu supuneţi bateria la o presiune extrem de scăzută a aerului, care poate duce la o explozie sau la scurgerea de lichid sau gaz inflamabil.
● Aruncaţi bateriile uzate în conformitate cu instrucțiunile.
● NU aşezaţi bateria la îndemâna copiilor.
● NU înghiţiţi bateria pentru a evita arsurile chimice.
● Bateria încorporată nu poate fi demontată. Vă rugăm să contactaţi producătorul pentru reparaţii, dacă este necesar.
● ATENȚIE: Riscuri de scurtcircuit, incendiu sau explozie dacă bateria este deteriorată. Utilizarea frecventă, căderea, impactul, coroziunea sau compresia bateriei pot provoca daune, inclusiv carcasă crăpată, plăci detașate sau scurgeri de lichid sau gaz intern etc.
● Dacă bateria este deteriorată, opri i imediat utilizarea acesteia și elimina i-o conform instruc iunilor.

Între inere

● În cazul în care produsul nu funcționează corect, vă rugăm să contactaţi dealerul sau cel mai apropiat centru de service. Nu ne asumăm nicio responsabilitate pentru problemele cauzate de reparaţii sau întreţinere neautorizate.
● Înainte de demontarea şi repararea aparatului de către profesionişti, asigura i-vă că alimentarea cu curent a fost decuplată.
● În cazul în care echipamentul este utilizat într-un mod care nu este specificat de producător, protecția oferită de dispozitiv poate fi afectată.
● Verifica i suprafe ele optice ale lentilelor obiectivului, ocularului, telemetrului etc. Dacă este necesar, îndepărta i praful și nisipul din dispozitivele optice folosind unelte și solvent concepute special în acest scop (este de preferat să utiliza i o metodă fără contact).
● Șterge i suprafe ele exterioare ale pieselor din metal, din plastic și din silicon cu o cârpă curată și moale. Nu utiliza i substan e chimice active, solven i etc., deoarece acestea pot deteriora vopseaua.
● Cură a i contactele electrice ale bateriei dispozitivului utilizând un solvent organic non-gras.

Utilizarea mediului

● Asiguraţi-vă că mediul de funcţionare îndeplineşte cerinţele dispozitivului. Temperatura de funcţionare este cuprinsă între -30°C şi 55°C (-22°F şi 131°F), iar umiditatea de funcţionare este cuprinsă între 5% şi 95%.
● NU expuneţi dispozitivul la radiaţii electromagnetice ridicate sau în medii cu praf .
● NU îndreptaţi obiectivul la soare sau la orice altă lumină strălucitoare.
● Aşezaţi dispozitivul într-un mediu uscat şi bine ventilat.
● Evitaţi instalarea echipamentului pe suprafeţe cu vibraţii sau în locuri supuse la şocuri (neglijarea poate provoca deteriorarea echipamentului).
● Acest echipament nu este adecvat pentru utilizarea în loca ii în care este posibil să fie prezen i copii.

Urgență

Dacă de la dispozitiv apar fum, miros sau zgomot, opriţi imediat alimentarea, deconectaţi cablul de alimentare şi contactaţi centrul de service.

Laser

Când utilizaţi orice echipament laser, asiguraţi-vă că lentila dispozitivului nu este expusă la raza laser, altfel se poate arde. Radia ia laser emisă de dispozitiv pot provoca leziuni oculare, arsuri ale pielii sau aprinderea substan elor inflamabile. Înainte de a activa func ia Ajustare laser, asigura i-vă că nu există oameni sau substan e inflamabile în fa a obiectivului laser și că

obiectivul laser nu este obstruc ionat. Nu plasați dispozitivul acolo unde minorii îl pot prelua. Conform IEC 60825-1:2014, EN 60825-1:2014+A11:2021 și EN 50689:2021, acest produs laser este clasificat ca produs laser din clasa 1 și produs laser de larg consum.

GARANȚIE LIMITATĂ

Scana i codul QR pentru a accesa politica de garan ie a produsului.

Adresa de fabricație

Camera 313, Unitatea B, Clădirea 2, 399 Danfeng Road, subdistrictul Xixing, districtul Binjiang, Hangzhou, Zhejiang 310052, China
Hangzhou Microimage Software Co., Ltd.

NOTIFICARE DE CONFORMITATE: Produsele din seria termică pot fi supuse controalelor exporturilor în diferite țări sau regiuni, inclusiv, fără limitare, Statele Unite ale Americii, Uniunea Europeană, Regatul Unit şi/sau alte țări membre ale Aranjamentului de la Wassenaar. Vă rugăm să consultați expertul juridic sau de conformitate profesional sau autoritățile administrației locale pentru orice cerințe necesare privind licența de export dacă intenționați să transferați, să exportați, să reexportați produsele din seria termică între diferite țări.

Български

Регулаторна информация

Тези клаузи важат само за продуктите със съответната маркировка или информация.

Декларация за съответствие на ЕС

Този продукт и, ако е приложимо, доставените с него аксесоари имат маркировка „CE“ за съответствие с приложимите хармонизирани европейски стандарти, изброени в Директива 2014/30/EC относно електромагнитната съвместимост (EMCD), Директива 2014/35/EC относно електрическо оборудване с ниско напрежение (LVD), Директива 2011/65/EU относно ограничението на опасните вещества (RoHS), Директива 2014/53/EC.

С настоящото Hangzhou Microimage Software Co., Ltd. декларира, че това устройство (вж. етикета) съответства на изискванията на Директива 2014/53/EC.

Пълният текст на ЕС декларацията за съответствие е наличен на следния интернет адрес: https://www.hikmicrotech.com/en/support/download-center/declaration-of-conformity/

Честотни ленти и мощност (за CE)

Номиналните граници на честотните ленти и предавателната мощност (излъчвана и/или провеждана), приложими за следното радиооборудване, са както следва:

Wi-Fi 2,4 GHz (2,4 GHz до 2,4835 GHz), 20 dBm

При устройства, които се доставят без адаптер за захранване, използвайте адаптер за захранване от квалифициран производител. Вижте подробности относно изискванията за захранване в спецификациите на продукта.

При устройства, които се доставят без батерия, използвайте батерия от квалифициран производител. Вижте подробности относно изискванията за батерията в спецификациите на продукта.

Директива 2012/19/EC относно отпадъци от електрическо и електронно оборудване (OEEO): Продуктите, отбелязани с този символ, не могат да бъдат изхвърляни заедно с битовите отпадъци в Европейския съюз. За да бъде рециклиран правилно, този продукт трябва да бъде върнат на местния доставчик при покупка на еквивалентно ново оборудване, или да бъде предаден в съответния пункт за рециклиране. За повече информация вижте: www.recyclethis.info.

Регламент (ЕС) 2023/1542 (Регламент за батериите): Този продукт съдържа батерия и е в съответствие с Регламент (ЕС) 2023/1542. Батерията не може да се изхвърля като несортиран битов отпадък в Европейския съюз. Вижте документацията на продукта за повече информация относно батерията. Батерията е отбелязана с този символ, който може да е придружен от букви, обозначаващи кадмий (Cd) или олово (Pb). За да бъде рециклирана правилно, тази батерия трябва да бъде върната на местния доставчик или да бъде предадена в съответния пункт за рециклиране. За повече информация вижте: www.recyclethis.info.

Инструкции за безопасност

Тези инструкции са предназначени да информират потребителя как да използва продукта правилно, за да избегне рискове или повреда на имущество. Прочетете внимателно цялата информация за безопасност преди употреба.

Законова и нормативна уредба

При употреба на продукта трябва да се спазват местните разпоредби за електрическа безопасност.

Транспорт

- Поставете продукта в оригиналната опаковка или друга подобна опаковка, когато е необходимо да бъде транспортиран.
- След разопаковане запазете всички опаковки за бъдеща употреба. Ако възникне неизправност, трябва да върнете устройството на производителя с оригиналната опаковка.
- Транспортирането без оригинална опаковка може да доведе до повреда

на устройството, за което компанията не носи никаква отговорност.
● Не изпускайте продукта и не го подлагайте на удари. Дръжте устройството далеч от магнитни смущения.

Захранване

● Ако заедно с устройството е предоставен захранващ адаптер, използвайте само предоставения адаптер. Ако не е предоставен захранващ адаптер, уверете се, че захранващият адаптер или другото захранващо устройство, което използвате, отговаря на изискванията за ограничен източник на захранване. Направете справка с етикета на продукта за изходните параметри на захранването.
● Мощността, доставяна от зарядното устройство, трябва да бъде между мин. 6 вата, необходими за радиооборудването, и макс. 9,5 вата, за да се постигне максимална скорост на зареждане.
● Проверете дали щепселът е включен правилно в контакта.
● НЕ свързвайте няколко устройства към един адаптер за захранване, за да избегнете прегряване или риск от пожар при претоварване.

Батерия

● Външната акумулаторна батерия е тип 18650. Размерът на батерията е в рамките на 19 mm × 70 mm. Номиналното напрежение е 3,635 V, а капацитетът е 3300 mAh.
● Вградената батерия е тип акумулаторна литиево-йонна батерия. Размерът на батерията е 23 mm × 67 mm. Номиналното напрежение е 3,635 V, а капацитетът е 3350 mAh.
● При продължително съхранение на батерията тя трябва да бъде зареждана напълно на всеки 3 месеца, за да запази качествата си. В противен случай може да възникне повреда.
● ВНИМАНИЕ: При поставяне на неподходящ тип батерия съществува риск от експлозия. Сменяйте само с батерия от същия или еквивалентен тип.
● Не трябва да бъдат поставяни батерии с неподходящ размер, той като могат да предизвикат необичайно изключване на устройството.
● Ако е необходимо, трябва да закупите батерии от типа, препоръчан от производителя.
● Закупените от потребителите батерии трябва да отговарят на съответните международни стандарти за безопасност на батериите (напр. EN/IEC стандарти).
● При зареждане температурата на вградената батерия трябва да бъде между 0°C и 45°C (32°F и 113°F).
● При зареждане температурата на външната батерия трябва да бъде между 0°C и 55°C (32°F и 131°F).
● По време на зареждане на разстояние 2 m от зарядното устройство не трябва да има запалими материали.
● НЕ поставяйте устройството с батерия или само батерията близо до източник на топлина или огън. Избягвайте поставяне на пряка слънчева светлина.
● Неправилната смяна с неподходящ тип батерия може да повреди защитата (например някои видове литиеви батерии).
● Не изхвърляйте батерията в огън или нагорещена фурна, не подлагайте на механичното раздробяване или рязане, тъй като това може да предизвика експлозия.
● Не излагайте батерията при много висока температура на околната среда, тъй като това може да доведе до експлозия или изтичане на запалима течност или газ.
● Не излагайте батерията на изключително ниско въздушно налягане, тъй като това може да доведе до експлозия или изтичане на запалима течност или газ.
● Изхвърляйте използваните батерии в съответствие с инструкциите.
● НЕ поставяйте батерията места, достъпни за деца.
● НЕ поглъщайте батерията, за да избегнете химически изгаряния.
● Вградената батерия не може да бъде демонтирана. Ако е необходимо да бъде ремонтирана, свържете се с производителя.
● ВНИМАНИЕ: Рискове от късо съединение, пожар или експлозия, ако батерията е повредена. Честата употреба, изпускане, удар, корозия или компресия на батерията може да причини повреди, включително напукан корпус, отделени пластини или изтичане на вътрешна течност или газ и др.
● Ако батерията е повредена, незабавно спрете да я използвате и я изхвърлете според инструкциите.

Поддръжка

● Ако продуктът не работи правилно, свържете се с дистрибутора или с най-близкия сервизен център. Не поемаме отговорност за проблеми, предизвикани от неразрешен ремонт или поддръжка.
● Уверете се, че захранването е прекъснато, преди устройството да бъде разглобено и ремонтирано от професионалисти.
● Ако използвате оборудването по начин, който не е предвиден от производителя, защитата на устройството може да бъде нарушена.
● Проверете оптичните повърхности на обектива, окуляра, далекомера и др. Ако е необходимо, отстранете праха и пясъка от оптиката с инструменти и разтворител, предназначени специално за тази цел (за предпочитане е да използвате безконтактен метод).
● Избършете външните повърхности на метални, пластмасови и силиконови части с чиста и мека кърпа. Не използвайте химически активни вещества, разтворители и др., тъй като те могат да повредят боята.
● Почистетеелектрическите контакти на батерията на устройството с немазен органичен разтворител..

Околна среда

● Уверете се, че околната среда, в която работи устройството, отговаря на изискванията. Работната температура трябва да бъде от -30°C до 55°C (от -22°F до 131°F), а влажността на въздуха трябва да бъде от 5% до 95%.
● НЕ излагайте устройството на силно електромагнитно излъчване или в запрашена среда.
● НЕ насочвайте обектива към слънцето или друг източник на силна светлина.
● Поставяйте устройството в суха и добре вентилирана среда.
● Избягвайте инсталиране на оборудването върху вибриращи повърхности

или на места, на които е възможно то да бъде ударено (неспазването на това предупреждение може да доведе до повреда на оборудването).
● Това оборудване не е подходящо за използване на места, където е вероятно да има деца.

Аварийни ситуации

Ако от устройството се появи дим, миризма или шум, прекъснете веднага електрозахранването и изключете захранващия кабел, след което се свържете със сервизния център.

Лазер

Когато използвате лазерно оборудване, не излагайте обектива на устройството на лазерните лъчи, тъй като може да изгори. Излъчваното от устройството лазерно лъчение може да доведе до увреждане на очите, изгаряне на кожата или запалими вещества. Преди да активирате функцията за лазерно измерване се уверете, че пред обектива на лазера няма хора или запалими вещества и че нищо не препречва пътя на лазера. Не поставяйте устройството пред огледала, които могат да отразят лъчите. Съгласно IEC 60825-1:2014, EN 60825-1:2014+A11:2021 и EN 50689:2021 този лазерен продукт е класифициран като лазерен продукт от клас 1 и потребителски лазерен продукт.

Ограничена гаранция

Сканирайте QR кода за гаранционната политика на продукта.

Адрес на производителя

Офис 313, Крило B, Сграда 2, Данфенг роуд 399, Подобласт Ксиксинг, Област Бинцзян, Ханджоу, Джъдзян 310052, Китай
Hangzhou Microimage Software Co., Ltd.

ДЕКЛАРАЦИЯ ЗА СЪОТВЕТСТВИЕ: Продуктите от топлинната серия могат да подлежат на контрол на износа в отделни държави или региони, включително и без ограничение в САЩ, Европейския съюз, Обединеното кралство и/или други държави членки на Споразумението от Васенаар. Консултирайте се с правен или регулаторен специалист, или с местните органи, относно необходимите разрешителни за износ, ако възнамерявате да извършвате прехвърляне, експорт или ре-експорт на продукти от топлинната серия между различни държави.

Nederlands

Informatie met betrekking tot regelgeving

Deze clausules zijn alleen van toepassing op de producten die de overeenkomende markering of informatie dragen.

Nalevingsverklaring EU

Dit product en - indien van toepassing - de meegeleverde accessoires dragen het merkteken "CE" en voldoen derhalve aan de toepasselijke geharmoniseerde Europese normen onder richtlijn 2014/30/EU (EMCD), richtlijn 2014/35/EU (LVD), richtlijn 2011/65/EU (RoHS) en richtlijn 2014/53/EU.
Hierbij verklaart Hangzhou Microimage Software Co., Ltd. dat dit apparaat (zie het etiket) in overeenstemming is met Richtlijn 2014/53/EU.
De volledige tekst van de EU-conformiteitsverklaring is beschikbaar op het volgende internetadres: https://www.hikmicrotech.com/en/support/download-center/declaration-of-conformity/

Frequentiebanden en vermogen (voor CE)

De nominale limieten voor frequentiebanden en zendvermogen (uitgestraald en/of geleid) die van toepassing zijn op de volgende radioapparatuur zijn als volgt:
Wifi 2,4 GHz (2,4 GHz tot 2,4835 GHz), 20 dBm
Voor een apparaat zonder meegeleverde voedingsadapter, dient u de voedingsadapter te gebruiken van een gekwalificeerde fabrikant. Raadpleeg de productspecificaties voor nauwkeurig omschreven vereisten omtrent de voeding.
Voor een apparaat zonder meegeleverde batterij, dient u de batterij te gebruiken van een gekwalificeerde fabrikant. Raadpleeg de productspecificaties voor nauwkeurig omschreven vereisten omtrent de batterij.

Richtlijn 2012/19/EU (WEEE-richtlijn): Producten die met dit symbool zijn gemarkeerd mogen binnen de Europese Unie niet worden weggegooid als ongesorteerd huishoudelijk afval. Lever dit product voor een juiste recycling in bij uw plaatselijke leverancier bij aankoop van soortgelijke nieuwe apparatuur, of breng het naar daarvoor aangewezen inzamelpunten. Raadpleeg voor meer informatie: www.recyclethis.info.

Verordening (EU) 2023/1542 (batterijverordening): Dit product bevat een batterij en is in overeenstemming met Verordening (EU) 2023/1542. De batterij mag binnen de Europese Unie niet worden weggegooid als ongesorteerd huishoudelijk afval. Zie de productdocumentatie voor specifieke informatie over de batterij. De batterij is gemarkeerd met dit symbool, dat letters kan bevatten die cadmium (Cd) of lood (Pb) aanduiden. Lever de batterij voor een juiste

recycling in bij uw leverancier of bij een daarvoor aangewezen inzamelpunt. Raadpleeg voor meer informatie: www.recyclethis.info.

Veiligheidsinstructies

Deze instructies zijn bedoeld om te verzekeren dat de gebruiker het product juist kan gebruiken om gevaar of verlies van eigendommen te vermijden. Lees alle veiligheidsinformatie aandachtig door vóór het gebruik.

Wet- en regelgeving

Gebruik van het product moet in strikte overeenstemming met de plaatselijke elektrische veiligheidsvoorschriften plaatsvinden.

Transport

● Bewaar het apparaat in de originele of soortgelijke verpakking tijdens vervoer.
● Bewaar alle verpakkingen voor toekomstig gebruik. In het geval van een defect moet u het apparaat terugsturen naar de fabriek met de originele verpakking.
● Transport zonder de originele verpakking kan leiden tot schade aan het apparaat, waarvoor wij geen verantwoordelijk erkennen.
● Laat het product niet vallen en stel het apparaat niet bloot aan schokken. Houd het toestel uit de buurt van magnetische velden.

Stroomvoorziening

● Als een voedingsadapter in de verpakking van het apparaat is geleverd, mag u alleen deze adapter gebruiken. Als er geen voedingsadapter is meegeleverd, moet u ervoor zorgen dat de voedingsadapter of een andere stroombron voldoet aan de Beperkte voedingsbron. Raadpleeg het productlabel voor de parameters voor de stroomuitvoer.
● Het vermogen dat wordt geleverd door de lader, moet tussen minimum 6 watt zoals vereist door de radio-apparatuur, en maximum 9,5 watt liggen om de maximale laadsnelheid te bereiken.
● Zorg dat de stekker goed in het stopcontact zit.
● Sluit NOOIT meerdere apparaten aan op één voedingsadapter om oververhitting of brandgevaar door overbelasting te voorkomen.

Batterij

● De externe oplaadbare batterij is van het type 18650 en de afmeting van de batterij moet 19 mm × 70 mm zijn. De nominale spanning is 3,635 V en de batterijcapaciteit is 3300 mAh.
● Het ingebouwde batterijtype is een oplaadbare lithium-ionbatterij, en de afmetingen van de batterij moeten 23 mm × 67 mm zijn. De nominale spanning is 3,635 V en de nominale capaciteit is 3350 mAh.
● Voor langdurige opslag van de batterij moet u ervoor zorgen dat deze elke 3 maanden volledig wordt opgeladen om de kwaliteit van de batterij te waarborgen. Als u dit niet doet, kan dit leiden tot schade.
● LET OP: Er bestaat explosiegevaar wanneer de batterij door een onjuist type wordt vervangen. Vervang hem alleen door hetzelfde of een gelijkwaardig type.
● Batterijen van onjuiste grootte kunnen niet worden geïnstalleerd en kunnen abnormale uitschakeling veroorzaken.
● Koop indien nodig de door de fabrikant aanbevolen batterijen.
● De door gebruikers aangeschafte batterijen moeten voldoen aan de betreffende internationale normen voor batterijveiligheid (bijv. EN/IEC-normen).
● Zorg ervoor dat de temperatuur van de ingebouwde batterij tijdens het opladen tussen 0 °C en 45 °C ligt.
● Zorg ervoor dat de temperatuur van de externe batterij tijdens het opladen tussen 0 °C en 55 °C ligt.
● Zorg tijdens het opladen dat er zich geen brandbaar materiaal binnen een straal van 2 m van de oplader bevindt.
● Houd het apparaat met batterij of alleen de batterij UIT DE BUURT van een hittebron of open vuur. Vermijd direct zonlicht.
● Onjuiste vervanging van de batterij door een onjuist type kan een beveiliging omzeilen (bijvoorbeeld in het geval van sommige typen lithiumbatterijen).
● Gooi de batterij niet in vuur of een hete oven en plet of snij de batterij niet op mechanische wijze, want dat kan een explosie veroorzaken.
● Laat de batterij niet in een omgeving met een extreem hoge temperatuur liggen, want dat kan een explosie of het lekken van brandbare vloeistof of gas tot gevolg hebben.
● Stel de batterij niet bloot aan extreem lage luchtdruk, want dat kan een explosie of het lekken van brandbare vloeistof of gas tot gevolg hebben.
● Verwijder gebruikte batterijen in overeenstemming met de instructies.
● Houd de batterij buiten het bereik van kinderen.
● Slik de batterij niet in om chemische brandwonden te voorkomen.
● De ingebouwde batterij kan niet worden gedemonteerd. Neem indien nodig contact op met de fabrikant voor reparatie.
● LET OP: Risico op kortsluiting, brand of explosie als de batterij beschadigd is. Veelvuldig gebruik, vallen, impact, corrosie of samendrukking van de batterij kan schade veroorzaken, zoals een gebarsten behuizing, losgeraakte platen of lekkage van interne vloeistof of gas, enz.
● Als de batterij beschadigd is, stop dan onmiddellijk met het gebruik ervan en gooi het weg volgens de instructies.

Onderhoud

● Als het product niet goed werkt, neem dan contact op met uw leverancier of het dichtstbijzijnde servicecentrum. Wij aanvaarden geen verantwoordelijkheid voor problemen die zijn veroorzaakt door ongeautoriseerde reparatie of onderhoud.
● Zorg ervoor dat de stroomtoevoer is losgekoppeld vóór demontage van het apparaat en reparatie door professionals.
● Als de apparatuur wordt gebruikt op een manier die niet door de fabrikant is gespecificeerd, kan de bescherming van het apparaat worden aangetast.
● Controleer de optische oppervlakken van objectief, oculair, afstandsmeter enz. Verwijder indien nodig stof en zand van de optiek met speciaal daarvoor ontworpen gereedschap en oplosmiddel (gebruik bij voorkeur een contactloze methode).
● Veeg de buitenkant van metalen, kunststof en siliconen onderdelen schoon met een schone en zachte doek. Gebruik geen chemisch actieve stoffen, oplosmiddelen, enz. omdat deze de verf kunnen beschadigen.
● Reinig de elektrische contacten van de batterij op het apparaat met een niet-vettig organisch oplosmiddel.

Gebruiksomgeving

● Zorg dat de gebruiksomgeving voldoet aan de vereisten van het apparaat. De bedrijfstemperatuur moet tussen -30°C en 55°C liggen en de bedrijfsvochtigheid tussen 5% en 95%.
● Stel het apparaat NIET bloot aan hoge elektromagnetische straling of stoffige omgevingen.
● Richt de lens NIET op de zon of een ander fel licht.
● Plaats het apparaat in een droge en goed geventileerde omgeving.
● Vermijd installatie van de apparatuur op een trillende ondergrond of op plaatsen die aan schokken onderhevig zijn (dit nalaten kan schade aan de apparatuur veroorzaken).
● Deze apparatuur is niet geschikt voor gebruik op locaties waar waarschijnlijk kinderen aanwezig zijn.

Noodgeval

Als er rook, geur of geluid uit het apparaat komt, schakel het dan onmiddellijk uit, haal de stekker van het netsnoer uit het stopcontact en neem contact op met het servicecentrum.

Laser

Wanneer laserapparatuur in gebruik is, zorg er dan voor dat de lens van het apparaat niet wordt blootgesteld aan de laserstraal, anders kan deze doorbranden. De laserstraling die door het apparaat wordt uitgezonden, kan oogletsel, verbranden van de huid of het ontbranden van brandbare stoffen veroorzaken. Voordat u de laser-afstandsmetingsfunctie inschakelt, zorg ervoor dat er zich geen mensen of brandbare stoffen voor de laserlens bevinden, en dat niets de laserlens blokkeert. Plaats het apparaat niet binnen het bereik van minderjarigen. In overeenstemming met IEC 60825-1:2014, EN 60825-1:2014+A11:2021 en EN 50689:2021 is dit laserproduct geclassificeerd als laserproduct en laserproduct voor consumenten van Klasse 1.

Beperkte Garantie

Scan de QR-code voor het garantiebeleid van het product.

Adres fabrikant

Kamer 313, Unit B, Gebouw 2, 399 Danfeng Road, subdistrict Xixing, district Binjiang, Hangzhou, Zhejiang 310052, China
Hangzhou Microimage Software Co., Ltd.

MEDEDELING VAN NALEVING: De producten thermische serie kunnen zijn onderworpen aan exportcontroles in verschillende landen of regio's, inclusief zonder enige beperking de Verenigde Staten, de Europese Unie, het Verenigd Koninkrijk en/of andere lidstaten van de Overeenkomst van Wassenaar. Neem contact op met uw professionele juridische of nalevingsexpert of plaatselijke overheidsinstanties omtrent enige noodzakelijke vereisten voor een exportvergunning als u van plan bent de producten thermische serie te verplaatsen, exporteren of her-exporteren tussen verschillende landen.

Dansk

Lovgivningsmæssige oplysninger

Disse bestemmelser gælder kun for produkter, der er forsynet med det relevante mærke eller oplysninger.

Erklæring om overensstemmelse med EU

Produktet og eventuelt medfølgende tilbehør er mærket "CE" og opfylder derfor de gældende harmoniserede europæiske standarder, der er anført i EU-direktiv 2014/30/EU (EMCD), EU-direktiv 2014/35/EU (LVD), EU-direktiv 2011/65/EU (RoHS) og EU-direktiv 2014/53/EU.
Hangzhou Microimage Software Co., Ltd. erklærer hermed, at enheden (se mærkaten) er i overensstemmelse med EU-direktiv 2014/53/EU.
EU-overensstemmelseserklæringens fulde tekst kan findes på følgende internetadresse: https://www.hikmicrotech.com/en/support/download-center/declaration-of-conformity/

Frekvensbånd og strøm (for CE)

De nominelle grænser for frekvensbånd og sendeeffekt (udstrålet og/eller ledt) for dette radioudstyr er som følger:
Wi-Fi 2,4 GHz (2,4-2,4835 GHz), 20 dBm
For enheder uden medfølgende strømadapter skal du bruge en strømadapter fra en kvalificeret producent. Se de nærmere krav til strømforsyning i produktspecifikationerne.
For enheder uden et medfølgende batteri skal du bruge batterier fra en kvalificeret producent. Se de nærmere krav til batterier i produktspecifikationen.

EU-direktiv 2012/19/EU (WEEE-direktivet): Produkter, der er mærket med dette symbol, kan ikke bortskaffes som almindeligt husholdningsaffald i EU. Med henblik på korrekt genbrug skal du aflevere produktet til din lokale leverandør ved køb af tilsvarende nyt udstyr eller aflevere det på et dertil indrettet indleveringssted. For yderligere oplysninger se: www.recyclethis.info.

Forordning (EU) 2023/1542 (batteriforordningen): Dette produkt indeholder et batteri, og det er i overensstemmelse med forordning (EU) 2023/1542. Batteriet må ikke bortskaffes som usorteret husholdningsaffald i EU. Find specifikke oplysninger om batteriet i produktdokumentationen. Batteriet er mærket med dette symbol, som også kan indeholde bogstaver, der angiver cadmium (Cd) eller bly (Pb). Med henblik på korrekt genbrug skal du aflevere batteriet til din leverandør eller til et dertil indrettet indleveringssted. For yderligere oplysninger se: www.recyclethis.info.

Sikkerhedsanvisning

Disse anvisninger skal sikre, at brugeren kan anvende produktet korrekt og undgå fare eller tab af ejendom. Læs alle sikkerhedsanvisninger omhyggeligt inden ibrugtagning.

Love og bestemmelser

Brug af dette produkt skal strengt overholde lokale bestemmelser for elektrisk sikkerhed.

Transport

● Opbevar enheden i den oprindelige eller en lignende emballage, når den skal transporteres.
● Gem al emballage efter udpakningen til senere brug. Du skal bruge den originale emballage til at returnere enheden til fabrikken, hvis der opstår fejl.
● Transport uden den originale emballage kan medføre skade på enheden, og virksomheden tager intet ansvar derfor.
● Tab ikke produktet, og udsæt det ikke for fysiske stød. Hold enheden væk fra magnetisk interferens.

Strømforsyning

● Hvis en strømadapter følger med i enhedens pakke, må du kun bruge den medfølgende adapter. Hvis der ikke medfølger en strømadapter, skal du sikre, at strømadapteren eller en anden strømforsyning overholder Begrænset strømkilde (Limited Power Source). Find strømforsyningens udgangsparametre i produktets mærkat.
● Den effekt, der leveres af opladeren, skal være mellem min. 6 watt, som radioudstyret kræver, og maks. 9,5 watt for at opnå den maksimale opladningshastighed.
● Kontrollér, at stikket er sat godt i stikkontakten.
● Slut IKKE flere enheder til én strømadapter for at undgå overhedning eller brandfare som følge af overbelastning.

Batteri

● Den eksterne genopladelige batteritype er 18650, og batteristørrelsen skal være 19 mm × 70 mm. Den nominelle spænding er 3,635 V, og batterikapaciteten er 3300 mAh.
● Det indbyggede batteri er af typen genopladeligt litium-ion-batteri, og batteriets størrelse skal være 23 mm × 67 mm. Den nominelle spænding er 3,635 V jævnstrøm, og den nominelle kapacitet er 3.350 mAh.
● Ved langtidsopbevaring af batteriet skal du sørge for, at det er fuldt opladet hver 3. måned for at sikre batteriets kvalitet. Ellers kan der opstå skade.
● FORSIGTIG: Der er eksplosionsfare, hvis batteriet udskiftes med en forkert type. Udskift kun med samme eller tilsvarende type.
● Batterier af en forkert størrelse kan ikke installeres og kan medføre unormal nedlukning.
● Køb om nødvendigt batterier, der anbefales af producenten.
● De batterier, som brugerne køber, skal overholde de relevante internationale standarder for batterisikkerhed (f.eks. EN/IEC-standarder).
● Sørg for, at det indbyggede batteris temperatur er mellem 0 °C og 45 °C (32 °F og 113 °F), når det oplades.
● Sørg for, at det eksterne batteris temperatur er mellem 0 °C og 55 °C (32 °F og 131 °F), når det oplades.
● Sørg for, at der ikke befinder sig brændbare materialer inden for 2 m fra opladeren under opladning.
● Anbring IKKE enheden med batteri eller batteriet alene i nærheden af varmekilder eller åben ild. Undgå direkte sollys.
● Udskiftning af batteriet med et batteri af forkert type kan sætte en sikkerhedsforanstaltning ud af kraft (gælder fx for visse litium-batterityper).
● Bortskaf ikke batteriet i åben ild eller en varm ovn. Knus ikke, og skær ikke i batteriet, da dette kan forårsage en eksplosion.
● Efterlad IKKE batteriet i omgivelser med ekstremt høje temperaturer, da det kan medføre en eksplosion eller lækage af brandfarlig væske eller luftart.
● Udsæt ikke batteriet for omgivelser med ekstremt lavt lufttryk, da det kan medføre en eksplosion eller lækage af brandfarlig væske eller luftart.
● Bortskaf brugte batterier i henhold til anvisningerne.
● Batteriet må IKKE anbringes inden for børns rækkevidde.
● For at undgå kemisk forbrænding må batteriet IKKE sluges.
● Det indbyggede batteri kan ikke demonteres. Kontakt producenten, hvis du har brug for en reparation.
● FORSIGTIG: Risiko for kortslutning, brand eller eksplosion, hvis batteriet beskadiges. Hyppig brug, tab, stød, korrosion eller komprimering af batteriet kan forårsage skader, herunder revnet kabinet, løsrevne plader eller lækage af indvendig væske eller gas osv.
● Hvis batteriet er beskadiget, skal du straks ophøre med at bruge det og bortskaffe det i henhold til anvisningerne.

Vedligeholdelse

● Hvis produktet ikke virker korrekt, skal du kontakte din forhandler eller dit nærmeste servicecenter. Vi påtager os intet ansvar for problemer, der er forårsaget af uautoriseret reparation eller vedligeholdelse.
● Sørg for atstrømmen er blevet afbrudt, før enheden skilles ad og repareres af fagfolk.
● Hvis udstyret bruges på en måde, der ikke er angivet af producenten, kan den beskyttelse, der enheden giver, blive forringet.
● Kontrollér de optiske overflader på objektivet, okularet, afstandsmåleren osv. Fjern om nødvendigt støv og sand fra optikken ved hjælp af værktøj og opløsningsmiddel, der er designet specielt til dette formål (om muligt bør der bruges en berøringsfri metode).

● Tør de udvendige overflader på metal-, plast- og silikonedele af med en ren og blød klud. Brug ikke kemisk aktive stoffer, opløsningsmidler osv., da de kan beskadige malingen.
● Rengør de elektriskekontakter på enhedens batteri ved hjælp af et ikke-fedtet organisk opløsningsmiddel.

Driftsmiljø

● Kontrollér, at driftsmiljøet opfylder enhedens krav. Driftstemperaturen skal være -30 °C til 55 °C, og luftfugtigheden i driftsmiljøet skal ligge mellem 5-95 %.
● Enheden må IKKE udsættes for kraftig elektromagnetisk stråling eller støvfyldte miljøer.
● Objektivet må IKKE rettes mod solen eller et stærkt lys.
● Anbring enheden i et tørt og veludluftet miljø.
● Undgå at installere udstyret på overflader med vibrationer eller steder, der udsættes for stød (manglende overholdelse kan forårsage skade på udstyret).
● Dette udstyr er ikke egnet til brug på steder, hvor børn sandsynligvis vil være til stede.

Nødsituation

Hvis enheden afgiver røg, lugt eller støj, skal du straks slukke for strømmen og trække strømkablet ud. Kontakt derefter servicecentret.

Laser

Når der er et laserudstyr i brug, skal det kontrolleres, at enhedens objektiv ikke udsættes for laserstrålen, ellers kan det brænde ud. Den udsendte laserradiation fra enheden kan forårsage øjenskader, forbrændinger af hud eller antændelse af brændbare materialer. Før du aktiverer funktionen Laserrækkevidde, skal du sikre dig, at der ikke befinder sig personer eller brændbare materialer foran laserlinsen, og at laserlinsen ikke er blokeret. Anbring ikke enheden et sted, der er tilgængeligt for børn. I henhold til IEC 60825-1:2014, EN 60825-1:2014+A11:2021 og EN 50689:2021 er dette laserprodukt klassificeret som et laserprodukt i klasse 1 og et forbrugerlaserprodukt.

BEGRÆNSET GARANTI

Scan QR-koden for at se produktets garantipolitik.

Producentens adresse

Værelse 313, Enhed B, Bygning 2, 399 Danfeng Vej, Xixing Underdistrikt, Binjiang Distrikt, Hangzhou, Zhejiang 310052, Kina
Hangzhou Microimage Software Co., Ltd.

MEDDELELSE OM OVERENSSTEMMELSE: Produkterne i den termiske serie kan være underlagt eksportkontrol i forskellige lande eller områder, herunder, uden begrænsning, USA, EU, Storbritannien og/eller andre medlemslande i Wassenaar-aftalen. Kontakt din professionelle juraekspert, ekspert i overensstemmelse eller de lokale offentlige myndigheder for at få oplysninger om kravene for eksportlicens, hvis du har til hensigt at overføre, eksportere eller geneksportere enheder i den termiske serie mellem forskellige lande.

Regulatorisk informasjon

Disse klausulene gjelder kun for produktene med det tilsvarende merket eller informasjonen.

Samsvarserklæring for EU

Dette produktet og – hvis aktuelt, også det medfølgende tilbehøret – er «CE»-merket og samsvarer derfor med de gjeldende harmoniserte europeiske standardene som er oppført under direktiv 2014/30/EU (EMCD), direktiv 2014/35/EU (LVD), direktiv 2011/65/EU (RoHS) og direktiv 2014/53/EU.
Hangzhou Microimage Software Co., Ltd. erklærer herved at denne enheten (se etiketten) er i samsvar med direktiv 2014/53/EU.
Den fullstendige teksten til EU-samsvarserklæringen er tilgjengelig på følgende internettadresse: https://www.hikmicrotech.com/en/support/download-center/declaration-of-conformity/

Frekvensbånd og strøm (for CE)

Frekvensbåndene og sendeeffekten (utstrålt og/eller ledet) nominelle grenser som gjelder for følgende radioutstyr, er som følger:
Wi-Fi 2,4 GHz (2,4 GHz til 2,4835 GHz), 20 dBm
For enheter uten medlevert strømadapter brukes et strømadapter fra en kvalifisert produsent. Les produktinformasjonen for mer informasjon om strømkravene.

For enheter uten medlevert batteri brukes et batteri fra en kvalifisert produsent. Se produktspesifikasjonene for detaljer om batterikrav.

Direktiv 2012/19/EU (WEEE-direktiv): Produkter som er merket med dette symbolet kan ikke kastes som restavfall i EU. Produktet skal returneres for resirkulering, enten til en forhandler/leverandør eller på en miljøstasjon eller et lignende, godkjent mottakssted. For mer informasjon, se www.recyclethis.info.

Forordning (EU) 2023/1542 (batteriforordning): Dette produktet inneholder et batteri og er i samsvar med forordning (EU) 2023/1542. Batteriet kan ikke kastes som restavfall i EU. Se produktinformasjonen for spesifikk informasjon om batteriet. Batteriet er merket med dette symbolet, som også kan inneholde bokstaver for å indikere at det inneholder kadmium (Cd) eller bly (Pb). Batteriet skal returneres for resirkulering, enten til en forhandler/leverandør eller til et godkjent mottakssted. For mer informasjon, se www.recyclethis.info.

Sikkerhetsinstrukser

Formålet med disse instruksjonene er at brukeren skal kunne bruke produktet riktig for å unngå skade og tap av eiendom. Les alle sikkerhetsinstruksjonene nøye før bruk.

Lover og forskrifter

Bruk av produktet må være i fullstendig samsvar med lokale sikkerhetsregulering for elektrisitet.

Transport

● Enheten skal oppbevares i den originale emballasjen (eller lignende) under transport.
● Oppbevar all emballasje etter åpning for fremtidig bruk. I tilfelle det oppstår feil, må du returnere enheten til fabrikken i den originale emballasjen.
● Transport uten den originale emballasjen kan føre til skader på enheter, et ansvar som ikke dekkes av selskapet.
● Produktet må ikke slippes i bakken eller utsettes for fysiske støt. Hold enheten borte fra magnetiske forstyrrelser.

Strømforsyning

● Hvis det følger med en strømadapter i enhetspakken, bruk kun den medfølgende adapteren. Hvis det ikke følger med strømadapter, sørg for at strømadapteren eller annen strømforsyning samsvarer med begrenset strømkilde. Se produktetiketten for utgangsparametre for strømforsyningen.
● Effekten levert av laderen må være mellom minimum 6 watt som kreves av radioutstyret, og maksimum 9,5 watt for å oppnå maksimal ladehastighet.
● Sørg for at kontakten er satt riktig inn i stikkontakten.
● Koble IKKE flere enheter til ett strømadapter. Overbelastning av adaptere kan føre til overoppheting og brannfare.

Batteri

● Det eksterne, oppladbare batteriet er av typen 18650, og batteristørrelsen skal være 19 mm × 70 mm. Nominell spenning er 3,635 V, og batterikapasiteten er 3300 mAh.
● Det innebygde batteriet er av typen oppladbart litium-ion, og batteristørrelsen skal være 23 × 67 mm. Den nominelle spenningen er 3,635 V, og kapasiteten er 3350 mAh.
● Ved langvarig lagring må batteriet fullades hver 3. måned for å bevare batterikvaliteten. Hvis ikke kan det oppstå skader.
● FORSIKTIG: Det kan oppstå eksplosjonsfare hvis batteriet blir skiftet ut med feil type batteri. Erstatt det kun med samme eller tilsvarende type.
● Batterier med feil størrelse kan ikke installeres, og de kan forårsake unormal nedstenging.
● Kjøp batteriet som anbefales av produsenten hvis nødvendig.
● Batteriene som er kjøpt av brukere må overholde de relevante internasjonale standardene for batterisikkerhet (f.eks. EN/IEC-standarder).
● Sørg for at temperaturen for det innebygde batteriet er mellom 0 °C og 45 °C (32 °F og 113 °F) under lading.
● Sørg for at temperaturen til det innebygde batteriet er mellom 0 °C og 55 °C (32 °F og 131 °F) under lading.
● Bekreft at det ikke finnes brennbart materiale innenfor 2 m fra laderen under lading.
● IKKE plasser enheten med batteri eller batteriet alene i nærheten av oppvarming eller åpen ild. Unngå direkte sollys.
● Uriktig utskiftning av batteriet med feil type kan ødelegge en sikkerhetsinnretning (ved f.eks. enkelte litiumbatterityper).
● Batteriet må ikke kastes i ild eller en varm ovn, og det må heller ikke knuses eller deles da dette kan føre til eksplosjon.
● Batteriet må ikke utsettes for ekstremt høy temperatur. Det kan forårsake eksplosjon eller lekkasje av brennbar væske eller gass.
● Batteriet må ikke utsettes for ekstremt lavt lufttrykk. Det kan forårsake eksplosjon eller lekkasje av brennbar væske eller gass.
● Kast brukte batterier i samsvar med instruksjonene.
● IKKE plasser batteriet i nærheten av barn.
● IKKE svelg batteriet for å unngå kjemiske brannskader.
● Det innebyggede batteriet kan ikke demonteres. Kontakt produsenten for reparasjoner ved behov.
● FORSIKTIG: Det er fare for kortslutning, brann eller eksplosjon hvis batteriet er skadet. Hyppig bruk, fall, støt, korrosjon eller komprimering av batteriet kan forårsake skader som sprukket kasse, løse plater eller lekkasje av innvendig væske eller gass osv.
● Hvis batteriet er skadet, må du slutte å bruke det umiddelbart og kaste det i henhold til instruksjonene.

Vedlikehold

● Hvis produktet ikke fungerer som det skal, må du kontakte forhandleren eller nærmeste servicesenter. Vi har ikke noe som helst ansvar for problemer forbundet med uautorisert reparasjon eller vedlikehold.
● Sørg for at strømmen er koblet fra før enheten demonteres og repareres av fagfolk.
● Hvis enheten brukes på måter som ikke støttes av produsenten, kan enheten og funksjonene dens forringes.

● Sjekk de optiske overflatene på objektivet, okularet, avstandsmåleren osv. Fjern om nødvendig støv og sand fra optikken ved hjelp av verktøy og løsemidler spesielt designet for dette formålet (det er å foretrekke å bruke en berøringsfri metode).
● Tørk av de ytre overflatene på metalldeler, plastdeler og silikonkomponenter med en ren og myk klut. Ikke bruk kjemisk aktive stoffer, løsemidler osv., da disse kan skade malingen.
● Rengjør de elektriskekontaktene til batteriet på enheten med et fettfritt, organisk løsemiddel.

Bruksomgivelser

● Sørg for at bruksomgivelsene oppfyller kravene til enheten. Driftstemperaturen skal være -30 °C til 55 °C (-22 °F til 131 °F), og driftsluftfuktigheten skal være fra 5 % til 95 %.
● IKKE eksponer enheten for høy elektromagnetisk stråling eller støvete miljøer.
● Linsen må IKKE rettes mot solen eller andre sterke lyskilder.
● Plasser enheten i et tørt og godt ventilert miljø.
● Unngå å sette utstyret på vibrerende overflater eller på steder hvor det kan utsettes for sjokk (hvis dette glemmes, kan utstyret skades).
● Dette utstyret er ikke egnet for bruk på stedet hvor det er mulighet for at barn oppholder seg.

Nød

Hvis det kommer røyk, lukt eller støy fra enheten, må du øyeblikkelig skru av strømmen, trekke ut strømledningen og kontakte et servicesenter.

Laser

Når laserutstyr er i bruk, må det sørges for at enhetens linse ikke eksponeres for laserstrålen for å unngå at den brenner ut. Laserstrålingen som sendes ut fra enheten kan forårsake øyeskader, brannskader på huden eller antenne brennbare stoffer. Før du aktiverer laseravstandsmålerfunksjonen, må du forsikre deg om at det ikke er mennesker eller brennbare stoffer foran laserlinsen, og at laserlinsen ikke er blokkert. Ikke plasser utstyret i nærheten av mindreårige. Dette laserproduktet er klassifisert som klasse 1 laserprodukt og forbrukerlaserprodukt i henhold til IEC 60825-1:2014, EN 60825-1:2014+A11:2021 og EN 50689:2021.

BEGRENSET GARANTI

Skann QR-koden for produktgarantien.

Produsentens adresse

Rom 313, enhet B, bygning 2, 399 Danfeng-veien, Xixing Subdistrict,Binjiang-distriktet, Hangzhou, Zhejiang 310052, Kina
Hangzhou Microimage Software Co., Ltd.

MERKNAD OM SAMSVAR: Produktene i termoserien kan bli underlagt eksportkontroller i forskjellige land eller regioner, inkludert, uten begrensning, USA, Den europeiske union, Storbritannia og Nord-Irland og/eller andre medlemsland i Wassenaar-avtalen. Snakk med din profesjonelle juridiske ekspert eller samsvarsekspert, eller lokale myndigheter for eventuelle nødvendige eksportlisenskrav hvis du ønsker å overføre, eksportere, re-eksportere termoserie-produkter mellom forskjellige land.

Suomi

Sääntelyä koskevat tiedot

Näitä lausekkeita sovelletaan ainoastaan tuotteisiin, joissa on vastaava merkki tai tieto.

EU:n vaatimustenmukaisuusilmoitus

Tämä tuote ja mahdolliset lisävarusteet on merkitty CE-merkinnällä ja noudattavat sovellettavia yhdenmukaistettuja eurooppalaisia standardeja, jotka on lueteltu direktiivissä 2014/30/EU (EMCD), direktiivissä 2014/35/EU (LVD), direktiivissä 2011/65/EU (RoHS) ja direktiivissä 2014/53/EU.
Hangzhou Microimage Software Co., Ltd. vakuuttaa täten, että tämä laite (katso tuotetarra) on direktiivin 2014/53/EU mukainen.
EU-vaatimustenmukaisuusvakuutus on luettavissa kokonaan seuraavassa osoitteessa: https://www.hikmicrotech.com/en/support/download-center/declaration-of-conformity/

Taajuusalueet ja teho (CE)

Seuraavaan radiolaitteeseen sovellettavat taajuuskaistat ja lähetystehon (säteilevän ja/tai voimalinjaperäisen) nimellisrajat ovat seuraavat:
Wi-Fi 2,4 GHz (2,4 – 2,4835 GHz), 20 dBm
Jos laitteen mukana ei ole toimitettu virtalähdettä, käytä pätevän valmistajan toimittamaa virtalähdettä. Tuotteen teknisissä tiedoissa on lisätietoa virtaa koskevista vaatimuksista.

Jos laitteen mukana ei ole toimitettu akkua, käytä pätevän valmistajan toimittamaa akkua. Tuotteen teknisissä tiedoissa on lisätietoa akkua koskevista vaatimuksista.

Direktiivi 2012/19/EU (WEEE-direktiivi): Tällä symbolilla merkittyjä tuotteita ei saa hävittää lajittelemattoman yhdyskuntajätteen mukana Euroopan unionissa. Kierrätä tuote asianmukaisesti palauttamalla se paikalliselle myyjälle vastaavan uuden laitteen hankkimisen yhteydessä tai viemällä se asianmukaiseen keräyspisteeseen. Lisätietoja: www.recyclethis.info.

Asetus (EU) 2023/1542 (akkumääräys): Tämä tuote sisältää akun ja se noudattaa asetusta (EU) 2023/1542. Akkua ei saa hävittää lajittelemattoman yhdyskuntajätteen mukana Euroopan unionissa. Lisätietoja paristosta tai akusta on tuotteen asiakirjoissa. Paristo tai akku on merkitty tällä symbolilla, ja siihen voi sisältyä käytetyn aineen eli kadmiumin (Cd) tai lyijyn (Pb) kirjainmerkintä. Kierrätä paristo tai akku asianmukaisesti viemällä se myyjälle tai asianmukaiseen keräyspisteeseen. Lisätietoja: www.recyclethis.info.

Turvallisuusohjeet

Näiden ohjeiden tarkoituksena on varmistaa, että käyttäjä voi käyttää laitetta oikein ja välttää vaaratilanteet tai omaisuusvahingot. Lue kaikki turvallisuustiedot huolellisesti ennen käyttöä.

Lait ja määräykset

Tuotteen käytössä on noudatettava tarkasti paikallisia sähköturvallisuusmääräyksiä.

Kuljetus

● Säilytä laitetta alkuperäispakkauksessaan tai sitä vastaavassa pakkauksessa, kun kuljetat sitä.
● Säilytä kaikki pakkaukset myöhempää käyttöä varten. Jos laitteeseen tulee vika, laite on palautettava tehtaalle alkuperäispakkauksessaan.
● Kuljettaminen muussa kuin alkuperäispakkauksessa voi johtaa laitteen vahingoittumiseen, eikä yritys ota siitä mitään vastuuta.
● Älä pudota tuotetta tai altista sitä iskuille. Pidä laite loitolla magneettisten häiriöiden lähteistä.

Virtalähde

● Jos laitteen pakkauksen mukana toimitetaan virtasovitin, käytä vain toimitettua sovitinta. Jos virtasovitinta ei ole toimitettu mukana, varmista, että virtasovitin tai muu virtalähde noudattaa rajoitettua virtalähdettä. Katso virtalähteen lähtöparametrit tuotemerkinnästä.
● Laturin toimittaman tehon tulee olla vähintään 6 wattia, jonka radiolaite vaatii, ja enintään 9,5 wattia maksimilatausnopeuden saavuttamiseksi.
● Varmista, että pistoke on liitetty oikein pistorasiaan.
● ÄLÄ liitä useita laitteita samaan virtasovittimeen ylikuormituksesta aiheutuvan tulipalovaaran välttämiseksi.

Akku

● Ulkoisen ladattavan akun tyyppi on 18650 ja koko 19 × 70 mm. Akun nimellisjännite on 3,635 V ja kapasiteetti on 3 300 mAh.
● Kiinteän akun tyyppi on ladattava litiumioniakku, ja akun koon on oltava 23 × 67 mm. Akun nimellisjännite on 3,635 V ja kapasiteetti on 3 350 mAh.
● Kun akkua varastoidaan pitkän aikaa, varmista, että se ladataan täyteen kolmen kuukauden välein. Näin varmistetaan akun suorituskyvyn säilyminen. Muuten voi syntyä vahinkoja.
● HUOMIO: Räjähdysvaara, jos akku vaihdetaan väärän tyyppiseen. Vaihda akku tai paristo ainoastaan samanlaiseen tai vastaavaan tuotteeseen.
● Väärän kokoisia akkuja ei voi asentaa, ja ne voivat aiheuttaa poikkeavan sammumisen.
● Osta tarvittaessa valmistajan suosittelema akku.
● Käyttäjän ostamien akkujen on noudatettava asianmukaisia akkujen turvallisuutta koskevia kansainvälisiä standardeja (esim. EN/IEC-standardeja).
● Varmista, että sisäänrakennetun akun lämpötila on latauksen aikana 0 – 45 °C.
● Varmista, että ulkoisen akun lämpötila on latauksen aikana 0–55 °C.
● Varmista, että kahden metrin säteellä laturista ei ole syttyvää materiaalia latauksen aikana.
● ÄLÄ laita akulla varustettua laitetta tai akkua lämmönlähteen tai tulen lähelle. Vältä suoraa auringonvaloa.
● Akun vaihtaminen väärän tyyppiseen voi tehdä suojaukset tehottomiksi (esimerkiksi tietyillä litiumakkutyypeillä).
● Älä hävitä akkua tuleen tai kuumaan uuniin tai murskaa tai leikkaa akkua mekaanisesti, sillä ne voivat aiheuttaa räjähdyksen.
● Älä jätä akkua erittäin korkean lämpötilan ympäristöön, sillä se voi aiheuttaa räjähdyksen tai syttyvän nesteen tai kaasun vuotamisen.
● Älä altista akkua erittäin matalalle ilmanpaineelle, sillä se voi aiheuttaa räjähdyksen tai syttyvän nesteen tai kaasun vuotamisen.
● Hävitä käytetyt paristot ja akut ohjeiden mukaisesti.
● ÄLÄ aseta akkua lasten ulottuville.
● ÄLÄ nielaise akkua, sillä se voi aiheuttaa syöpymävammoja.
● Sisäänrakennettua akkua ei voi irrottaa. Ota yhteyttä valmistajaan, jos se vaatii korjauksia.
● HUOMIO: On olemassa oikosulun, tulipalon tai räjähdyksen vaara, jos akku vaurioituu. Akun tiheä käyttö, pudottaminen, siihen kohdistuvat iskut, korroosio tai puristaminen voi aiheuttaa vaurioita, mukaan lukien murtunut kotelo, irronneet levyt tai sisäisen nesteen tai kaasun vuotaminen jne.
● Jos akku vaurioituu, lopeta sen käyttö välittömästi ja hävitä se ohjeiden mukaisesti.

Kunnossapito

● Jos tuote ei toimi oikein, ota yhteys jälleenmyyjään tai lähimpään huoltokeskukseen. Emme ole vastuussa ongelmista, jotka johtuvat luvattomista korjaus- tai huoltotöistä.
● Varmista, ettävirta on katkaistu ennen ammattilaisen suorittamaa laitteen purkamista ja korjausta.
● Jos laitetta käytetään muulla kuin valmistajan määrittämällä tavalla, laitteen tarjoama suojaus saattaa heikentyä.

● Tarkista linssin, okulaarin, etäisyysmittarin jne. optiset pinnat. Poista tarvittaessa pöly ja hiekka optiikasta tähän tarkoitukseen suunnitelluilla työkaluilla ja liuottimella (kosketukseton menetelmä on suositeltavaa).
● Pyyhi metalli-, muovi- ja silikoniosien ulkopinnat puhtaalla ja pehmeällä liinalla. Älä käytä kemiallisesti aktiivisia aineita, liuottimia jne., sillä ne voivat vahingoittaa maalia.
● Puhdista laitteen akun sähkökytkennätrasvattomalla orgaanisella liuottimella.

Käyttöympäristö

● Varmista, että käyttöympäristö täyttää laitteelle määritetyt vaatimukset. Käyttölämpötilan tulee olla välillä -30–55 °C ja suhteellisen ilmankosteuden välillä 5–95 %.
● ÄLÄ altista laitetta suurelle sähkömagneettiselle säteilylle tai pölyiselle ympäristölle.
● ÄLÄ suuntaa objektiivia aurinkoon tai muuhun kirkkaaseen valoon.
● Sijoita laite kuivaan ja hyvin ilmastoituun paikkaan.
● Vältä laitteen asettamista täriseville pinnoille tai iskualttiisiin paikkoihin (laiminlyönti voi johtaa laitteen vaurioitumiseen).
● Tämä laite ei sovellu käytettäväksi paikoissa, joissa voi olla lapsia.

Hätä

Jos laitteesta erittyy savua tai hajua tai laite pitää ääntä, kytke laitteen virta pois päältä, irrota virtajohto ja ota yhteyttä palvelukeskukseen.

Laser

Kun laserlaitetta käytetään, varmista, ettei lasersäde osu laitteen kennoon. Muussa tapauksessa kenno voi palaa. Laitteesta lähtevä lasersäteily voi aiheuttaa silmävammoja, ihon palovammoja tai syttyvien aineiden syttymisen. Ennen kuin otat laserin etäisyydenmittaustoiminnon käyttöön, varmista, että laserin linssin edessä ei ole ihmisiä tai syttyviä aineita ja että laserin linssi ei ole tukossa. Älä aseta laitetta alaikäisten ulottuville. IEC 60825-1:2014:n, EN 60825-1:2014+A11:2021:n ja EN 50689:2021:n mukaan tämä lasertuote luokitellaan luokan 1 lasertuotteeksi ja kuluttajalasertuotteeksi.

RAJOITETTU TAKUU

Tutustu laitteen takuukäytäntöön skannaamalla QR-koodi.

Valmistajan osoite

Huone 313, yksikkö B, rakennus 2, 399 Danfeng-tie, Xixing-alapiirikunta, Binjiang-piirikunta, Hangzhou, Zhejiang 310052, Kiina
Hangzhou Microimage Software Co., Ltd.

VAATIMUSTENMUKAISUUSILMOITUS: Lämpöteknologiatuotteisiin saattaa kohdistua vientivalvontaa eri maissa tai alueilla, mukaan lukien rajoituksetta Yhdysvallat, Euroopan unioni, Yhdistynyt kuningaskunta ja/tai muut Wassenaarin järjestelyn jäsenmaat. Neuvottele oikeudellisen asiantuntijan tai vaatimustenmukaisuusasiantuntijan tai paikallisen viranomaisen kanssa saadaksesi tietoja vientilupavaatimuksista, jos aiot siirtää, viedä tai jälleenviedä lämpöteknologiatuotteita eri maihin.

Svenska

Föreskrifter

Dessa villkor gäller endast för de produkter som är försedda med motsvarande märke eller information.

EU-försäkran om överensstämmelse

Produkten och – i förekommande fall – levererade tillbehör är CE-märkta och överensstämmer därför med de gällande harmoniserade europeiska standarder som finns angivna i EMCD-direktivet 2014/30/EU, lågspänningsdirektivet 2014/35/EU, RoHS-direktivet 2011/65/EU och direktiv 2014/53/EU.
Hangzhou Microimage Software Co., Ltd. deklarerar härmed att enheten (se etiketten) uppfyller direktiv 2014/53/EU.
Den fullständiga texten med EU-försäkran om överensstämmelse finns tillgänglig på följande webbadress:
https://www.hikmicrotech.com/en/support/download-center/declaration-of-conformity/

Frekvensband och effekt (för CE)

Dessa nominella gränsvärden för frekvensband och överföringseffekt (utstrålad och/eller ledningsburen) gäller för följande radioutrustning:
Wi-Fi 2,4 GHz (2,4 GHz till 2,4835 GHz), 20 dBm
Använd den strömadapter som tillhandahålls av en behörig tillverkare för enheter utan bifogad strömadapter. Se produktens specifikation för detaljerade

strömförsörjningskrav.
Använd det batteri som tillhandahålles av en godkänd tillverkare, för enheten utan ett medföljande batteri. Se produktens specifikation för detaljerade krav på batteriet.

Direktiv 2012/19/EU (WEEE-direktivet): Produkter märkta med denna symbol får inte avfallshanteras som osorterat hushållsavfall inom EU. Produkten ska återlämnas till din lokala återförsäljare för korrekt återvinning, vid inköp av motsvarande ny utrustning, eller lämnas in på en särskild återvinningsstation. Mer information finns på: www.recyclethis.info.

Förordning (EU) 2023/1542 (batteriförordningen): Denna produkt innehåller ett batteri och den överensstämmer med förordning (EU) 2023/1542. Batteriet får inte slängas som osorterat kommunalt avfall i Europeiska unionen. Se produktens dokumentation för specifik information om batteriet. Batteriet är märkt med denna symbol, som kan innehålla bokstäver som anger kadmium (Cd) eller bly (Pb). Batteriet ska återlämnas till din återförsäljare eller lämnas in på en särskild återvinningsstation för korrekt återvinning. Mer information finns på: www.recyclethis.info.

Säkerhetsanvisningar

Anvisningarna är avsedda att säkerställa att användaren kan använda produkten på korrekt sätt för att undvika fara eller förlust av egendom. Läs noggrant all säkerhetsinformation innan användning.

Lagar och bestämmelser

Användningen av produkten måste följa lokala bestämmelser rörande elsäkerhet.

Transport

● Förvara enheten i ursprungsförpackningen eller en liknande förpackning vid transport.
● Behåll allt förpackningsmaterial efter uppackningen för framtida bruk. Vid eventuella fel måste du returnera enheten till fabriken med det ursprungliga förpackningsmaterialet.
● Transport utan det ursprungliga förpackningsmaterialet kan resultera i att enheten skadas och företaget åtar sig inget ansvar för detta.
● Produkten får inte tappas eller utsättas för fysiska stötar. Håll enheten på avstånd från magnetiska störningar.

Strömförsörjning

● Om en strömadapter medföljer i enhetspaketet, använd endast den medföljande adaptern. Om ingen strömadapter medföljer, se till att strömadaptern eller annan strömkälla överensstämmer med begränsad strömkälla. Se produktetiketten för strömförsörjningsutgångsparametrar.
● Effekten som levereras av laddaren måste vara mellan min 6 watt som krävs av radioutrustningen och max 9,5 watt för att uppnå maximal laddningshastighet.
● Kontrollera att kontakten är korrekt ansluten till eluttaget.
● För att undvika överhettning och brandfara orsakad av överbelastning får du INTE ansluta flera enheter till en och samma strömadapter.

Batteri

● Det externa laddningsbara batteriet är av typen 18650 och batteristorleken ska vara 19 × 70 mm. Märkspänningen är 3,635 V och batterikapaciteten är 3 300 mAh.
● Det inbyggda batteriet är ett laddningsbart litiumjonbatteri och batteristorleken ska vara 23 × 67 mm. Märkspänningen är 3,635 V och batterikapaciteten är 3350 mAh.
● Vid långvarig lagring av batteriet, måste det laddas helt var tredje månad för att batteriets kvalitet ska bevaras. Annars, kan skador uppstå.
● FÖRSIKTIGHET! Risk för explosion om batteriet ersätts med en felaktig typ. Batteriet måste ersättas med likadana eller likvärdiga batterier.
● Det går inte att sätta i batterier med fel storlek då dessa kan orsaka onormal avstängning.
● Köp de batterier som rekommenderas av tillverkaren, vid behov.
● Batterierna som köps av användare måste följa relevanta internationella standarder om batterisäkerhet (t.ex. EN/IEC-standarder).
● Kontrollera att temperaturen för det inbyggda batteriet ligger mellan 0 °C till 45 °C vid laddning.
● Se till att det externa batteriets temperatur ligger mellan 0 °C och 55 °C vid laddning.
● Kontrollera att det inte finns något lättantändligt material inom två meters avstånd från laddaren medan laddningen pågår.
● Placera INTE enheten med batteri eller bara batteriet nära värme eller eldkälla. Undvik direkt solljus.
● Ersättning av batteriet med en felaktig typ kan kringgå en skyddsfunktion (exempelvis med vissa typer av litiumbatterier).
● Batteriet får inte kastas på en öppen eld eller i en varm ugn, krossas eller skäras mekaniskt, då detta kan orsaka en explosion.
● Lämna inte batteriet i miljöer med extremt höga temperaturer, eftersom detta kan resultera i explosion eller att det läcker ut brandfarlig vätska eller gas.
● Batteriet får inte utsättas för extremt lågt lufttryck, då detta kan resultera i en explosion och/eller läckage av brännbar vätska eller gas.
● Förbrukade batterier ska avfallshanteras i enlighet med anvisningarna.
● Batteriet får INTE placeras inom räckhåll för barn.
● Batteriet får INTE sväljas då detta kan orsaka kemiska brännskador.
● Det inbyggda batteriet kan inte tas bort. Kontakta tillverkaren för reparation om så behövs.
● FÖRSIKTIGHET! Risk för kortslutning, brand eller explosion om batteriet skadas. Om batteriet används ofta, tappas, utsätts för stötar, korrosion eller komprimering kan det orsaka skador, t.ex. sprucket hölje, lossnade plattor eller läckage av vätska eller gas.
● Om batteriet är skadat ska du omedelbart sluta använda det och kassera det enligt anvisningarna.

Underhåll

● Kontakta din återförsäljare eller närmaste servicecenter, om produkten inte fungerar som den ska. Vi åtar oss inget ansvar för problem som orsakats av obehörig reparation eller obehörigt underhåll.
● Se till att strömmen har kopplats bort före enheten tas isär och repareras av proffs.
● Om utrustningen används på ett sätt som inte anges av tillverkaren, kan skyddet som enheten ger försämras.
● Kontrollera de optiska ytorna på objektivlinsen, okularet, avståndsmätaren etc. Ta vid behov bort damm och sand från optiken med hjälp av verktyg och lösningsmedel som är speciellt utformade för detta ändamål (det är att föredra att använda en beröringsfri metod).
● Torka av de yttre ytorna på metall-, plast- och silikondelar med en ren och mjuk trasa. Använd inte kemiskt aktiva ämnen, lösningsmedel etc. eftersom dessa kan skada färgen.
● Rengör de elektriska kontakterna på batteriet på enheten med ett icke-fettigt organiskt lösningsmedel.

Användningsmiljö

● Se till att användningsmiljön motsvarar enhetens krav. Driftstemperaturen bör vara -30 °C till 55 °C och luftfuktigheten Från 5 % 95 %.
● Enheten FÅR INTE utsättas för kraftig elektromagnetisk strålning eller dammiga miljöer.
● Objektivet får INTE riktas mot solen eller andra starka ljuskällor.
● Placera enheten i en torr miljö med god ventilation.
● Undvik installation av utrustningen på vibrerande ytor eller platser som är utsatta för stötar (underlåtenhet kan medföra skador på utrustningen).
● Utrustningen är inte lämplig för användning på platser där det kan finnas barn.

Nödfall

Stäng omedelbart av strömmen, koppla ur strömkabeln och kontakta servicecentret, om det kommer rök, lukt eller oljud från enheten.

Laser

Om någon laserutrustning används, måste du se till att enhetens objektiv inte exponeras för laserstrålen, då detta kan medföra att objektivet bränns sönder. Den laserstrålning som skickas ut från enheten kan orsaka ögonskador, brännskador på huden och brand i lättantändliga ämnen. Kontrollera att det inte finns några människor eller lättantändliga ämnen framför laserobjektivet och att det inte är blockerat innan du aktiverar lasermätningsfunktionen. Enheten får inte placeras inom räckhåll för minderåriga. Enligt IEC 60825-1:2014 och EN 60825-1:2014+A11:2021 och EN 50689:2021 kategoriseras denna laserprodukt som klass 1 och konsumentlaserprodukt.

Begränsad garanti

Skanna QR-koden för produktgarantin.

Tillverkarens adress

Room 313, Unit B, Building 2, 399 Danfeng Road, Xixing Subdistrict, Binjiang District, Hangzhou, Zhejiang 310052, Kina
Hangzhou Microimage Software Co., Ltd.

FÖRSÄKRAN OM ÖVERENSSTÄMMELSE: Produkter i den termiska serien kan vara föremål för exportkontroller i olika länder eller regioner, inklusive utan begränsning, USA, Europeiska unionen, Storbritannien och/eller andra länder som skrivit under Wassenaar-avtalet. Rådgör med en professionell juridisk konsult, en expert på regelefterlevnad eller lokala myndigheter avseende krav på exportlicenser om du har för avsikt att överföra, exportera eller vidareexportera produkter i den termiska serien mellan olika länder.

Lietuvių

Reguliavimo informacija

Šios sąlygos taikomos tik gaminiams, pažymėtiems atitinkamu ženklu arba informacija.

ES atitikties pareiškimas

Šis gaminys ir, jei taikoma, pridedami priedai taip pat paženklinti „CE“ ženklu, todėl atitinka taikomus darniuosius Europos standartus, išvardytus direktyvoje 2014/30/ES (EMCD), direktyvoje 2014/35/ES (LVD), direktyvoje 2011/65/ES (RoHS), direktyvoje 2014/53/ES.
„Hangzhou Microimage Software Co., Ltd.“ patvirtina, kad šis įrenginys (žr. etiketę) atitinka direktyvos 2014/53/ES reikalavimus.
Visas ES atitikties deklaracijos tekstas prieinamas šiuo interneto adresu: https://www.hikmicrotech.com/en/support/download-center/declaration-of-conformity/

Dažnių juostos ir galia (skirta CE)

Šiai radijo įrangai taikomos dažnių juostos ir perdavimo galios (spinduliuojamos ir (arba) laidinės) vardinės ribos:
„Wi-Fi“ 2,4 GHz (nuo 2,4 GHz iki 2,4835 GHz), 20 dBm
Jei įrenginyje nėra tiekiamo maitinimo adapterio, naudokite kvalifikuoto gamintojo pateiktą maitinimo adapterį. Išsamios informacijos dėl energijai (galiai) taikomų reikalavimų žr. gaminio specifikacijoje.
Įrenginiui be pridedamo akumuliatoriaus naudokite kvalifikuoto gamintojo

pateiktą akumuliatorių. Išsamios informacijos dėl baterijai taikomų reikalavimų žr. gaminio specifikacijoje.

Direktyva 2012/19/ES (EEĮ atliekų direktyva): Šiuo simboliu pažymėti gaminiai Europos Sąjungoje negali būti šalinami kaip nerūšiuotos komunalinės atliekos. Siekdami, kad šis gaminys būtų tinkamai perdirbtas, įsigiję lygiavertę naują įrangą, grąžinkite jį vietos tiekėjui arba šalinkite tam skirtuose surinkimo punktuose. Daugiau informacijos žr.: www.recyclethis.info.

Reglamentas (ES) 2023/1542 (Baterijų reglamentas): Šiame gaminyje yra baterija ir jis atitinka Reglamentą (ES) 2023/1542. Baterijos Europos Sąjungoje negalima šalinti kaip nerūšiuotų komunalinių atliekų. Konkrečios informacijos apie bateriją žr. gaminio dokumentacijoje. Baterija yra paženklinta šiuo simboliu, kuriame gali būti pateiktos raidės, nurodančios kadmį (Cd) arba šviną (Pb). Siekdami, kad baterija būtų tinkamai perdirbta, grąžinkite ją tiekėjui arba pristatykite į tam skirtą surinkimo punktą. Daugiau informacijos žr.: www.recyclethis.info.

Saugos instrukcija

Šios instrukcijos skirtos užtikrinti, kad naudotojas galėtų tinkamai naudoti gaminį, kad išvengtų pavojaus ar turto praradimo. Prieš naudodami atidžiai perskaitykite visą saugos informaciją.

Įstatymai ir reguliavimo reikalavimai

Gaminys turi būti naudojamas griežtai laikantis vietinių elektros saugos taisyklių.

Transportavimas

● Transportuodami prietaisą laikykite originalioje ar panašioje pakuotėje.
● Išpakavę visas pakavimo medžiagas, pasilikite jas ateičiai. Įvykus bet kokiam gedimui, turite grąžinti įrenginį į gamyklą su originalia pakavimo medžiaga.
● Transportavimas be originalios pakavimo medžiagos gali sugadinti įrenginį, todėl įmonė neprisiima jokios atsakomybės.
● Nemeskite gaminio ir nesukelkite fizinio smūgio. Prietaisą laikykite atokiau nuo magnetinių trukdžių.

Maitinimo šaltinis

● Jei įrenginio pakuotėje yra maitinimo adapteris, naudokite tik jį. Jei nėra maitinimo adapterio, įsitikinkite, kad maitinimo adapteris arba kitas maitinimo šaltinis atitinka riboto maitinimo šaltinio reikalavimus. Maitinimo šaltinio išvesties parametrai nurodyti gaminio etiketėje.
● Kad būtų pasiektas didžiausias įkrovimo greitis, įkroviklio tiekiama galia turi būti ne mažesnė kaip 6 W, kurios reikia radijo įrangai, ir ne didesnė kaip 9,5 W.
● Įsitikinkite, kad kištukas tinkamai prijungtas prie maitinimo lizdo.
● NEJUNKITE kelių įrenginių prie vieno maitinimo adapterio, kad išvengtumėte perkaitimo ar gaisro pavojaus dėl perkrovos.

Akumuliatorius

● Išorinio įkraunamo akumuliatoriaus tipas yra 18650, o akumuliatoriaus dydis turėtų būti 19 mm × 70 mm. Vardinė įtampa yra 3,635 V, o akumuliatoriaus talpa – 3 300 mAh.
● Įtaisytasis akumuliatorius yra ličio jonų, jo dydis turėtų būti 23 mm× 67 mm. Vardinė įtampa siekia 3,635 V, o akumuliatoriaus talpa – 3 350 mAh.
● Norėdami ilgai laikyti akumuliatorių, įsitikinkite, kad jis yra visiškai įkrautas kas 3 mėn., kad užtikrintumėte akumuliatoriaus kokybę. Kitu atveju gali būti padaryta žala.
● CAUTION: Bateriją pakeitus netinkamo tipo elementu, kyla sprogimo pavojus. Keiskite tik to paties arba lygiaverčio tipo baterijomis.
● Netinkamo dydžio akumuliatorių negalima įdėti, todėl jie gali neįprastai išsijungti.
● Jei reikia, įsigykite gamintojo rekomenduojamus akumuliatorius.
● Naudotojų įsigyti akumuliatoriai turi atitikti atitinkamus tarptautinius baterijų saugos standartus (pvz., EN / IEC standartus).
● Įkrovimo metu įsitikinkite, kad integruoto akumuliatoriaus temperatūra yra nuo 0 °C iki 45 °C (nuo 32 °F iki 113 °F).
● Įkrovimo metu įsitikinkite, kad išorinio akumuliatoriaus temperatūra yra nuo 0 °C iki 55 °C (nuo 32 °F iki 131 °F).
● Užtikrinkite, kad įkrovimo metu 2 m atstumu nuo įkroviklio nebūtų liepsniųjų medžiagų.
● NENAUDOKITE įrenginio su akumuliatoriumi arba vien akumuliatoriaus šalia šildymo ar ugnies šaltinio. Venkite tiesioginių saulės spindulių.
● Bateriją pakeitus netinkamo tipo elementu (pavyzdžiui, kai kurių ličio baterijų atveju), gali kilti grėsmė saugai.
● Nemeskite baterijos į ugnį ar karštą orkaitę, nespauskite ir nepjaustykite mechaniškai, nes ji gali sprogti.
● Nepalikite baterijos ypač aukštos temperatūros sąlygomis, nes ji gali sprogti arba iš jos gali ištekėti degus skystis ar dujos.
● Nelaikykite baterijos ypač žemo oro slėgio sąlygomis, nes ji gali sprogti arba iš jos gali ištekėti degus skystis ar dujos.
● Naudotas baterijas šalinkite pagal instrukcijas.
● Laikykite akumuliatorių vaikams NEPASIEKIAMOJE vietoje.
● NEPRARYKITE baterijos, kad išvengtumėte cheminių nudegimų.
● Įtaisytojo akumuliatoriaus išimti negalima. Jei reikia, dėl remonto kreipkitės į gamintoją.
● CAUTION: Jei akumuliatorius pažeistas atsiranda trumpojo jungimo, ugnies, sprogimo rizika. Dažnas akumuliatoriaus naudojimas, numetimas, smūgis, korozija arba suspaudimas gali sukelti pažeidimus, įskaitant korpuso įskilimą, plokščių atsiskyrimą arba vidinių skysčių arba dujų nuotėkį, t. t.
● Jei akumuliatorius pažeistas, nedelsiant nutraukite jo naudojimą ir pašalinkite jį pagal instrukcijas.

Priežiūra

● Jei gaminys tinkamai neveikia, susisiekite su savo platintoju arba artimiausiu techninės priežiūros centru. Mes neprisiimame jokios atsakomybės už problemas, kilusias dėl neteisėto remonto ar techninės priežiūros.
● Įsitikinkite , kad maitinimas buvo atjungtas prieš išardydami ir profesionaliai remontuodami įrenginį.
● Jei įranga naudojama ne gamintojo nurodytu būdu, gali sumažėti prietaiso teikiama apsauga.

● Patikrinkite objektyvo, okuliaro, tolimačio ir kt. optinius paviršius. Jei reikia, nuvalykite dulkes ir smėlį nuo optikos, naudodami specialiai tam skirtus įrankius ir tirpiklį (pageidautina naudoti bekontaktį metodą).
● Švaria ir minkšta šluoste nuvalykite išorinius metalinių, plastikinių ir silikoninių dalių paviršius. Nenaudokite chemiškai aktyvių medžiagų, tirpiklių ir pan., nes jie gali pažeisti dažus.
● Prietaiso akumuliatoriaus elektrinius kontaktus valykite neriebiu organiniu tirpikliu.

Naudojimo aplinka

● Įsitikinkite, kad veikimo aplinka atitinka įrenginio reikalavimus. Darbinė temperatūra turi būti nuo –30 °C iki 55 °C (nuo –22 °F iki 131 °F), o darbinė drėgmė – nuo 5 % iki 95 %.
● SAUGOKITE įrenginį nuo didelės elektromagnetinės spinduliuotės ar dulkėtos aplinkos.
● Nenukreipkite lęšio į saulę ar kitą ryškią šviesą.
● Įrenginį padėkite sausoje ir gerai vėdinamoje aplinkoje.
● Venkite montuoti įrangą ant vibracinio paviršiaus arba vietose, kuriose gali įvykti smūgis (dėl aplaidumo gali būti sugadinta įranga).
● Šįjranga nėra skirta naudoti vietose, kuriose gali būti vaikų.

Avarinis signalas

Jei iš įrenginio sklinda dūmai, kvapas ar triukšmas, nedelsdami išjunkite maitinimą, atjunkite maitinimo kabelį ir kreipkitės į priežiūros centrą.

Lazeris

Naudodami bet kokią lazerio įrangą, įsitikinkite, kad prietaiso lęšis nėra veikiamas lazerio spindulio, nes jis gali perdegti. Prietaiso skleidžiama lazerio spinduliuotė gali pažeisti akis, nudeginti odą arba uždegti degias medžiagas. Prieš įjungdami lazerio nuotolio nustatymą, įsitikinkite, kad priešais lazerio objektyvą nėra žmonių ar degių medžiagų ir kad lazerio objektyvas nėra užblokuotas. Nestatykite prietaiso ten, kur jį galėtų pasiimti nepilnamečiai. Pagal IEC 60825-1:2014, EN 60825-1:2014+A11:2021 ir EN 50689:2021 šis lazerinis gaminys priskiriamas 1 klasės lazeriniam gaminiui ir plataus vartojimo lazeriniam gaminiui.

Ribotoji garantija

Nuskaitykite gaminio garantijos politikos QR kodą.

Gamintojo adresas

Room 313, Unit B, Building 2, 399 Danfeng Road, Xixing Subdistrict, Binjiang District, Hangzhou, Zhejiang 310052, Kinija
Hangzhou Microimage Software Co., Ltd.

PRANEŠIMAS DĖL ATITIKTIES: Šiluminės serijos produktams gali būti taikoma eksporto kontrolė įvairiose šalyse ar regionuose, įskaitant, be apribojimų, Jungtines Amerikos Valstijas, Europos Sąjungą, Jungtinę Karalystę ir (arba) kitas Vasenaro susitarimo šalis nares. Jei ketinate perduoti, eksportuoti, reeksportuoti šiluminės serijos produktus tarp skirtingų šalių, kreipkitės į savo profesionalų teisininką ar atitikties ekspertą arba vietos valdžios institucijas dėl būtinų eksporto licencijos reikalavimų.

Русский

Нормативная информация

Данные положения применяются только в том случае, если изделие снабжено соответствующей отметкой или информацией.

Декларация соответствия для ЕС

Настоящее изделие и, если применимо, его комплектные принадлежности имеют маркировку "CE" о соответствии применимым гармонизированным европейским стандартам, которые указаны в Директивах 2014/30/EU (EMCD), 2014/35/EU (LVD), 2011/65/EU (RoHS) и 2014/53/EU.
Настоящим компания Hangzhou Microimage Software Co., Ltd. свидетельствует, что данное изделие (см. этикетку) соответствует Директиве 2014/53/EU.
Полный текст декларации соответствия EU опубликован в Интернете по адресу: https://www.hikmicrotech.com/en/support/download-center/declaration-of-conformity/

Частотные диапазоны и мощность (для CE)

Ниже приведены частотные диапазоны и номинальные пределы мощности передачи (излучаемой и/или проводимой) для следующего радиооборудования:
Wi-Fi 2,4 ГГц (от 2,4 ГГц до 2,4835 ГГц), 20 дБм
Если устройство не укомплектовано адаптером питания, используйте

адаптер питания разрешенного изготовителя. Требования по электропитанию подробно описаны в технических характеристиках изделия.
Если устройство не укомплектовано батареей, используйте батарею разрешенного изготовителя. Требования к батарее подробно описаны в технических характеристиках изделия.

Директива WEEE 2012/19/EC (по утилизации отходов электрического и электронного оборудования): На территории ЕС запрещается утилизировать изделия с этой маркировкой как несортируемые бытовые отходы. Для надлежащей переработки следует передать это изделие местному поставщику после приобретения аналогичного нового оборудования либо доставить изделие в надлежащий пункт сбора отходов. Для получения дополнительной информации посетите сайт www.recyclethis.info

Норматив (ЕС) 2023/1542 (норматив для батареи). Данное изделие содержит батарею и соответствует Регламенту (ЕС) 2023/1542. Батарею запрещено утилизировать в Европейском союзе в качестве несортированных бытовых отходов.

Информацию о конкретной батарее см. в документации изделия. Маркировка батареи может включать в себя символы, которые обозначают ее химический состав: кадмий (Cd) или свинец (Pb). Для надлежащей утилизации отправьте батарею местному поставщику или утилизируйте ее в специальных пунктах приема отходов. Для получения дополнительной информации посетите сайт www.recyclethis.info

Инструкция по технике безопасности

Настоящие инструкции предназначены для того, чтобы пользователь мог правильно использовать устройство, чтобы избежать опасности или потери имущества. Перед использованием внимательно ознакомьтесь с информацией по технике безопасности.

Законодательные акты и нормативные документы

Эксплуатация данного изделия должна выполняться в строгом соответствии с местными правилами безопасной эксплуатации электрооборудования.

Транспортировка

● Используйте оригинальную или схожую упаковку для транспортировки устройства.
● После распаковки сохраните упаковочные материалы для дальнейшего использования. В случае неисправности вам потребуется вернуть устройство на завод в оригинальной упаковке.
● Транспортировка без оригинальной упаковки может привести к повреждению устройства, и компания не будет нести за это ответственности.
● Не роняйте и не ударяйте устройство. Устройство необходимо размещать вдали от источников электромагнитных помех.

Электропитание

● Если адаптер питания входит в комплект поставки устройства, используйте только прилагаемый адаптер. Если адаптер питания не входит в комплект поставки, убедитесь, что используемый вами адаптер питания или источник питания соответствует требованиям к ограничению мощности. Выходные параметры источника питания указаны на его паспортной табличке.
● Выходная мощность зарядного устройства должна быть от 6 Вт согласно требованиям радиоаппаратуры и до 9,5 Вт для достижения максимальной скорости зарядки.
● Убедитесь, что вилка правильно подключена к розетке электропитания.
● Во избежание перегрева или возгорания из-за перегрузки ЗАПРЕЩАЕТСЯ подключать несколько устройств к одному адаптеру питания.

Батарея

● Тип внешней перезаряжаемой батареи: 18650. Размеры батареи: 19 × 70 мм. Номинальное напряжение: 3,635 В пост. тока, емкость: 3300 мА·ч.
● Технические данные встроенной батареи: тип — перезаряжаемая литий-ионная, размеры: 23 × 67 мм, номинальное напряжение: 3,635 В, емкость: 3350 мА·ч.
● При длительном хранении батареи полностью заряжайте ее каждые три месяца, чтобы обеспечить ее работоспособность. В противном случае батарея может выйти из строя.
● ОСТОРОЖНО! При установке батареи недопустимого типа существует риск взрыва. Для замены используйте только такие же или аналогичные батареи.
● Установка батарей неподходящего размера не допускается и может приводить к аварийному завершению работы.
● При необходимости приобретите батареи того типа, который рекомендован производителем.
● Приобретенные батареи должны соответствовать требованиям применимых международных стандартов безопасности (например, стандартов EN/IEC).
● Убедитесь, что во время зарядки температура встроенной батареи находится в диапазоне от 0 °C до 45 °C.
● Убедитесь, что во время зарядки температура внешней батареи находится в диапазоне от 0 °C до 55 °C.
● Убедитесь, что во время зарядки в радиусе 2 метров вокруг зарядного устройства нет легковоспламеняющихся материалов.
● НЕ размещайте устройство с батареей или саму батарею рядом с источниками тепла или огня. Не допускайте воздействия прямого солнечного света.
● Установка батареи недопустимого типа может создать угрозу для безопасности (например, в случае некоторых типов литиевых батарей).
● Не бросайте батарею в огонь или горячую печь, не сдавливайте и не разрезайте батарею, поскольку это может привести к взрыву.
● Нахождение батареи в среде с чрезвычайно высокой температурой может привести к взрыву или к утечке горючей жидкости или газа.
● Нахождение батареи в среде с чрезвычайно низким давлением воздуха

может привести к взрыву или к утечке горючей жидкости или газа.
● Утилизируйте использованные батареи в соответствии с инструкциями.
● Не размещайте батарею в местах, где ее могут взять дети.
● Не проглатывайте батарею во избежание химических ожогов.
● Встроенная батарея не подлежит разборке. В случае необходимости ремонта обратитесь к производителю.
● ОСТОРОЖНО! Риск короткого замыкания, возгорания или взрыва в случае повреждения батареи. Частое использование, падение, удар, коррозия или сжатие батареи могут привести к повреждениям, в том числе к трещинам корпуса, отслоению пластин или утечке внутренней жидкости или газа и т. д.
● Если батарея повреждена, немедленно прекратите использовать ее и утилизируйте ее в соответствии с инструкциями.

Техническое обслуживание

● Если изделие не работает должным образом, обратитесь к дилеру или к специалистам ближайшего сервисного центра. Компания-изготовитель не несет ответственности за неисправности, возникшие в результате несанкционированного ремонта или технического обслуживания.
● Перед переналадкой и ремонтом устройства, которые должны выполнять профессионалы, убедитесь, что питание отключено.
● Если оборудование используется способом, не указанным производителем, обеспечиваемая устройством безопасность может быть нарушена.
● Проверяйте оптические поверхности линзы объектива, окуляра, дальномера и т. д. При необходимости удаляйте с оптики пыль и песок специально предназначенными для этого инструментами и растворителем (желательно использовать бесконтактный метод).
● Вытирайте внешние поверхности металлических, пластиковых и силиконовых частей чистой и мягкой тканью. Не используйте химически активные вещества, растворители и т. д., так как они могут повредить краску.
● Очищайте электрические контакты батареи в устройстве нежирным органическим растворителем.

Требования к рабочей среде

● Убедитесь, что рабочая среда удовлетворяет требованиям надлежащей работы устройства. Рабочая температура должна находиться в диапазоне от -30 °C до 55 °C, а рабочая влажность должна составлять от 5% до 95%.
● ЗАПРЕЩАЕТСЯ устанавливать устройство в условиях воздействия сильного электромагнитного излучения или в пыльной среде.
● Не направляйте объектив устройства на солнце или другие яркие источники света.
● Размещайте устройство в сухой и хорошо проветриваемой среде.
● Не устанавливайте оборудование на вибрирующих поверхностях или в местах, подверженных воздействию ударов (это может привести к повреждению прибора).
● Данное устройство не предназначено для использования в тех местах, где могут находиться дети.

Кнопка подачи экстренного сигнала тревоги

Если устройство испускает дым, неприятный запах или шум, незамедлительно отключите электропитание, извлеките шнур питания и обратитесь в сервисный центр.

Лазер

При использовании любого лазерного оборудования убедитесь, что в объектив устройства не попадает лазерный луч, иначе он может выгореть. Лазерное излучение от устройства может приводить к травмам глаз, ожогам кожи и возгоранию горючих веществ. Перед включением функции лазера-дальномера убедитесь в том, что перед линзой лазера нет людей или горючих веществ, а также помех. Не устанавливайте устройство в местах, где его могут достать дети. В соответствии с IEC 60825-1:2014, EN 60825-1:2014+A11:2021 и EN 50689:2021, это лазерное изделие относится к лазерным изделиям класса 1 и потребительским лазерным изделиям.

Ограниченная гарантия

Отсканируйте QR-код, чтобы посмотреть гарантийную политику товара.

Адрес производителя

Комната 313, помещение «B», корпус 2, 399 Danfeng Road, район Xixing, округ Binjiang, Hangzhou, Zhejiang 310052, Китай
Компания Hangzhou Microimage Software Co., Ltd.

УВЕДОМЛЕНИЕ О СООТВЕТСТВИИ: В различных странах и регионах, включая США, ЕС, Великобританию и/или другие страны, подписавшие Вассенарские соглашения, на тепловизионные устройства могут распространяться правила экспортного контроля. При необходимости транспортировки между странами, экспорта или реэкспорта тепловизионных устройств обратитесь к юристу, специалисту по соблюдению нормативно-правового соответствия или местным органам власти для получения информации о разрешении на экспорт.

HIKMICRO

Hikmicro Hunting.Global

Hikmicro Hunting.Global

HIKMICRO Outdoor

HIKMICRO Hunting.Global

www.hikmicrotech.com

support@hikmicrotech.com

UD45377B